# SEAN/L

## K.Compact 150 cm.

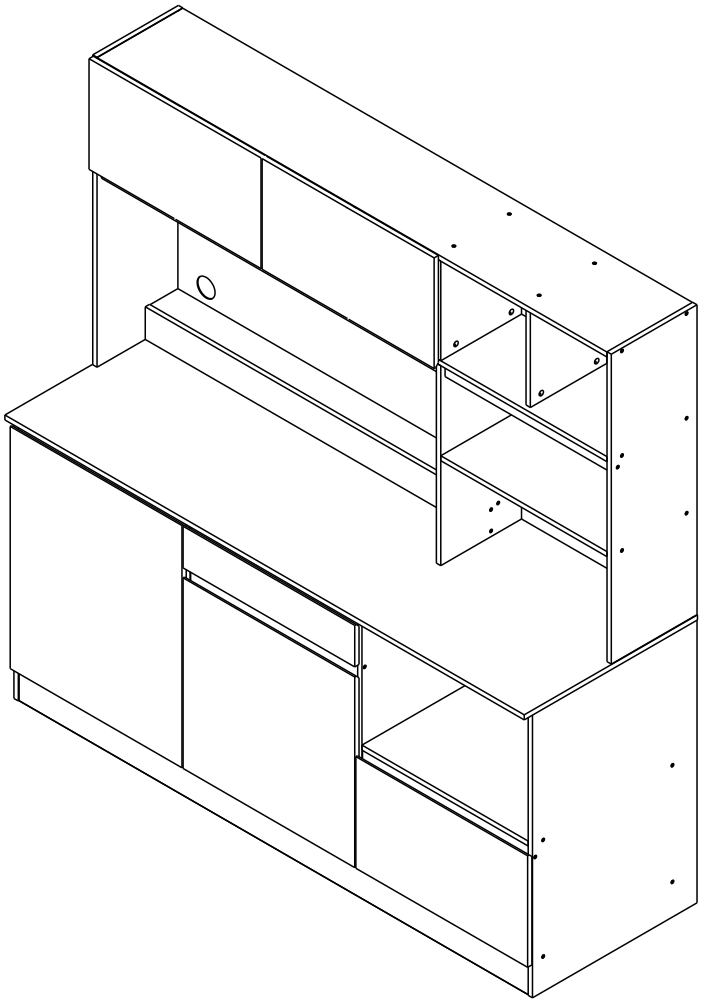

Indexlivingmall

## CONNECT SYSTEM

**1**

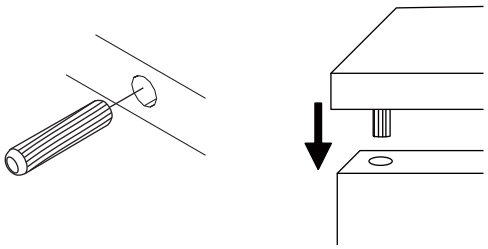

**2**

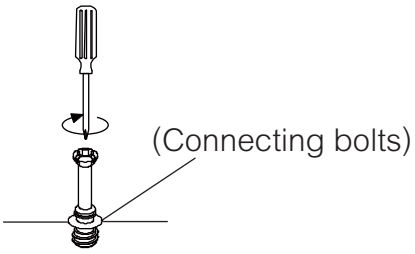


**3**

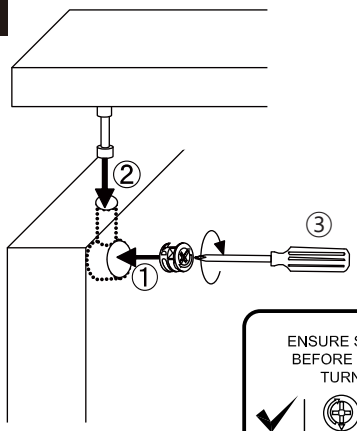


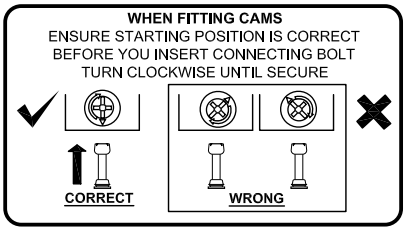

M4x16mm.

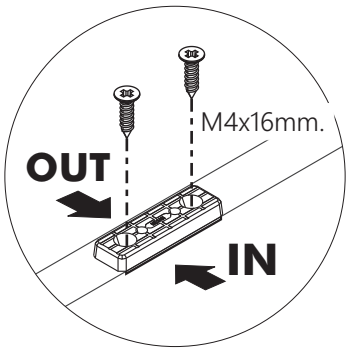


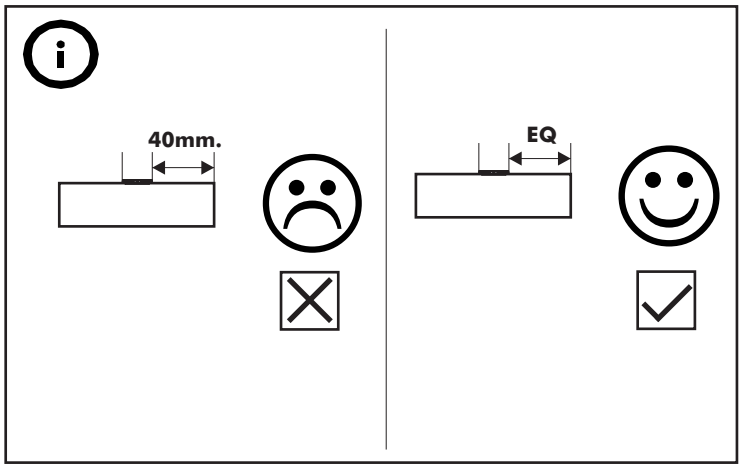


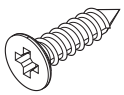

M4x16mm.

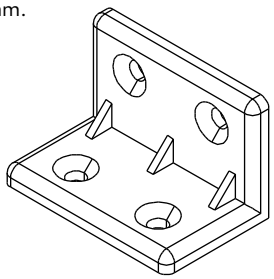

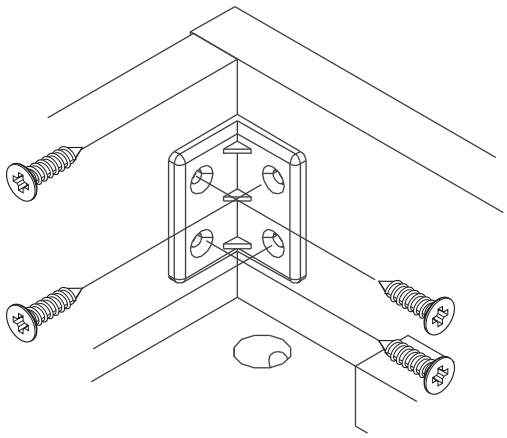

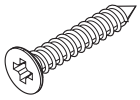

M3.5x20mm.

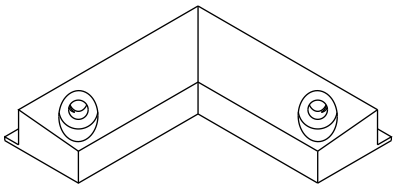

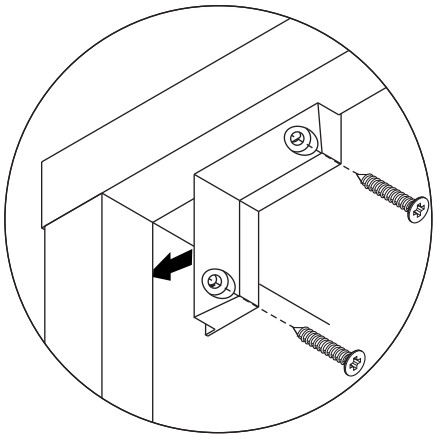

M3.5x13mm.

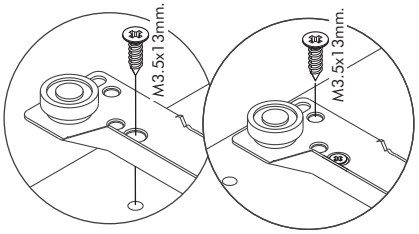


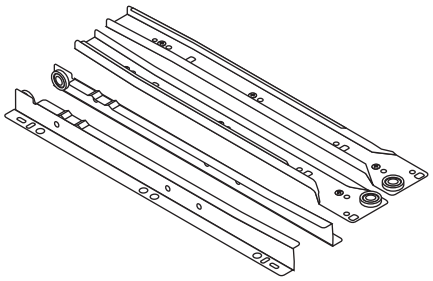

**1**

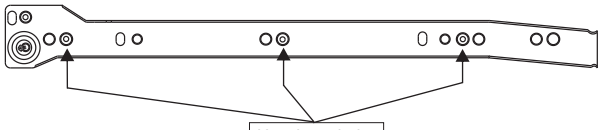


**2**

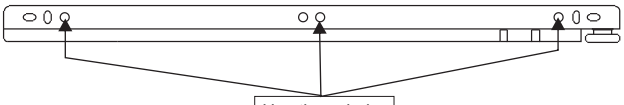


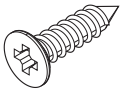

M4x16mm.

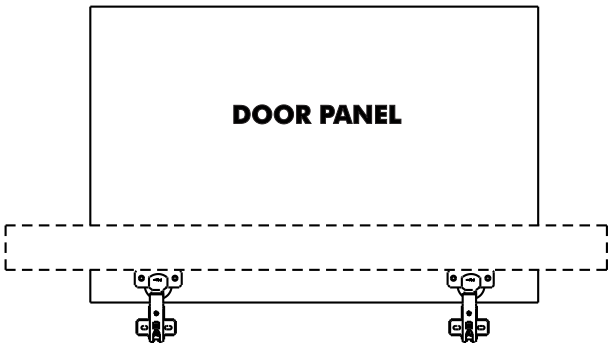


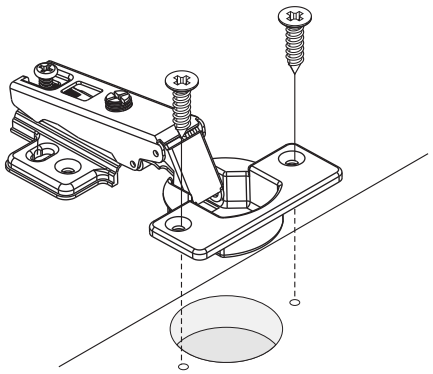

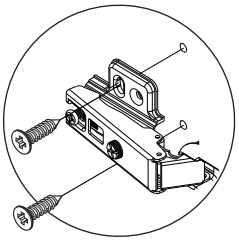

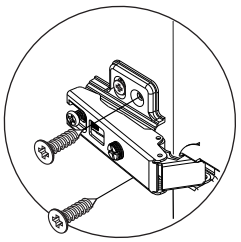

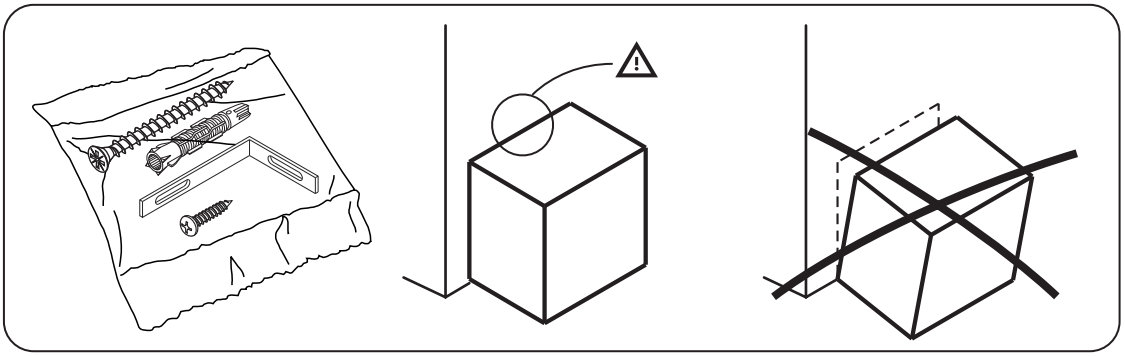

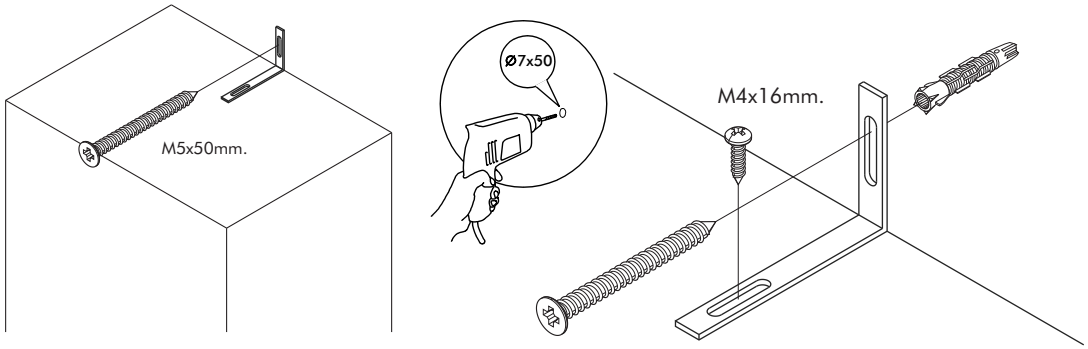
M5x50mm.
Ø7x50
M4x16mm.

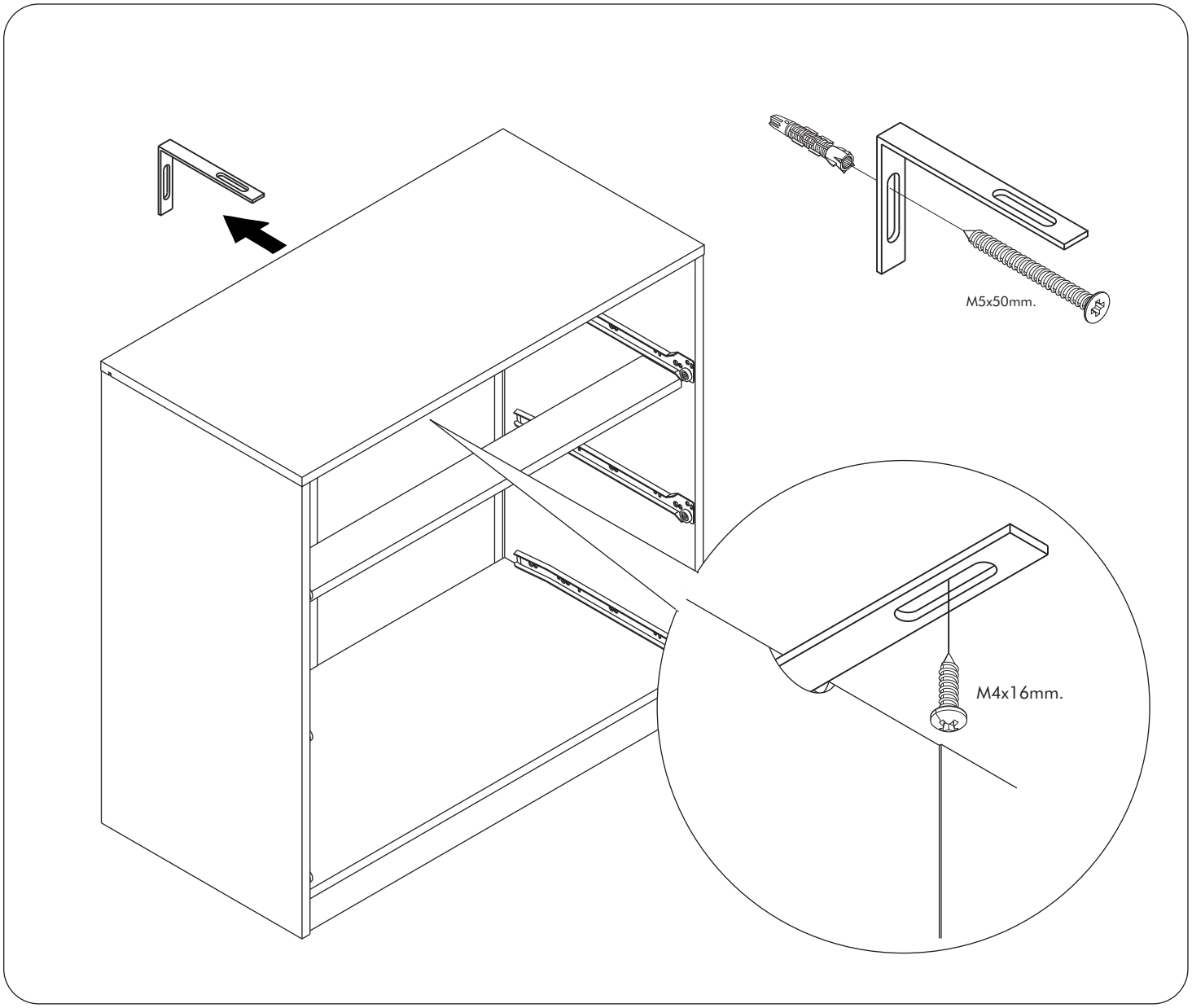
M5x50mm.
M4x16mm.

## ■ มาตรฐาน การระบุสินค้าที่ต้องยึด Fitting กันล้ม (Safety Fitting) ***หมายเหตุ สินค้าที่เป็นชุดเด็ก ให้ติดตั้ง Fitting กันล้มทุกตัว***

■ ติดตั้งฉากกันล้มกับตู้สูง (ตั้งแต่ 2 m.ขึ้นไป)

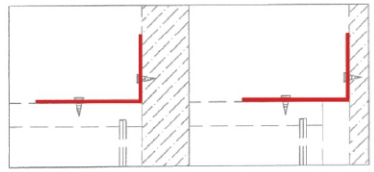

ติดตั้งชนผนัง ติดตั้งลอยหลบบัว

### ■ หมวด ตู้บานเปิด / ตู้บานเปิด + ช่องโล่ง

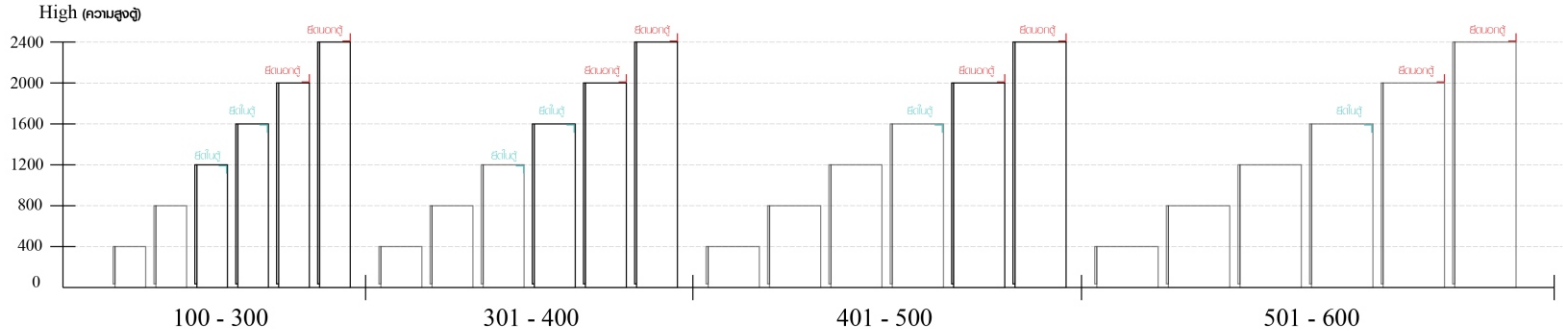


ความสูงตั้งแต่ 1200 ขึ้นไป ลึกไม่เกิน 300 | ความสูงตั้งแต่ 1600 ขึ้นไป ลึกไม่เกิน 400 | ความสูงตั้งแต่ 1600 ขึ้นไป ลึกไม่เกิน 500 | ความสูงตั้งแต่ 1600 ขึ้นไป ลึกไม่เกิน 600

■ ติดตั้งฉากกันล้มกับตู้เตี้ย (น้อยกว่า 2 m.)

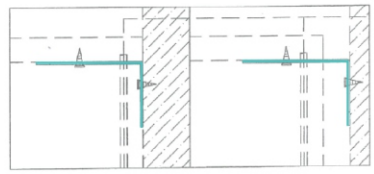

ติดตั้งชนผนัง ติดตั้งลอยหลบบัว

### ■ หมวด ตู้ลิ้นชัก / ตู้ลิ้นชัก + ช่องโล่ง / ตู้ลิ้นชัก + บานเปิด / ตู้ลิ้นชัก + บานสไลด์

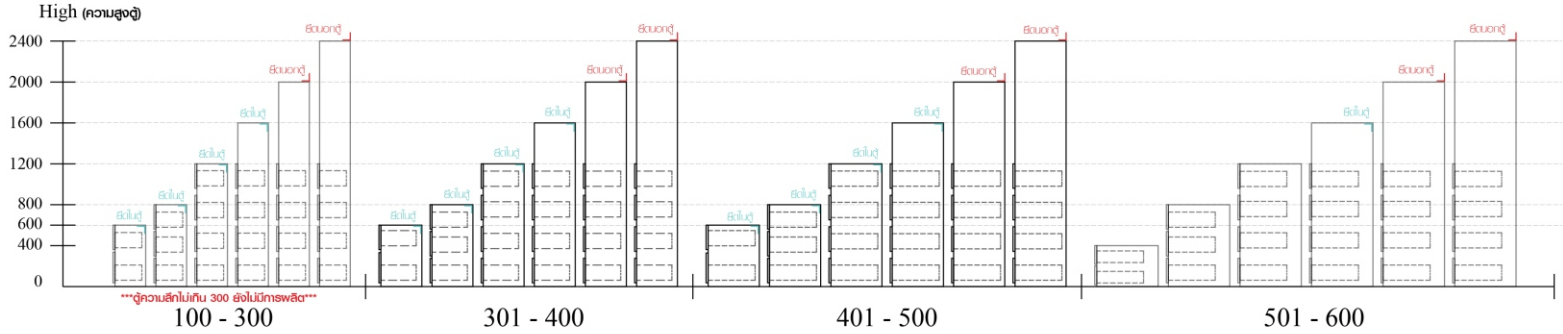


ความสูงตั้งแต่ 600 ขึ้นไป ลึกไม่เกิน 300 | ความสูงตั้งแต่ 600 ขึ้นไป ลึกไม่เกิน 400 | ความสูงตั้งแต่ 600 ขึ้นไป ลึกไม่เกิน 500 | ความสูงตั้งแต่ 1600 ขึ้นไป ลึกไม่เกิน 600

### ■ หมวด ตู้บานสไลด์ / ตู้โล่ง

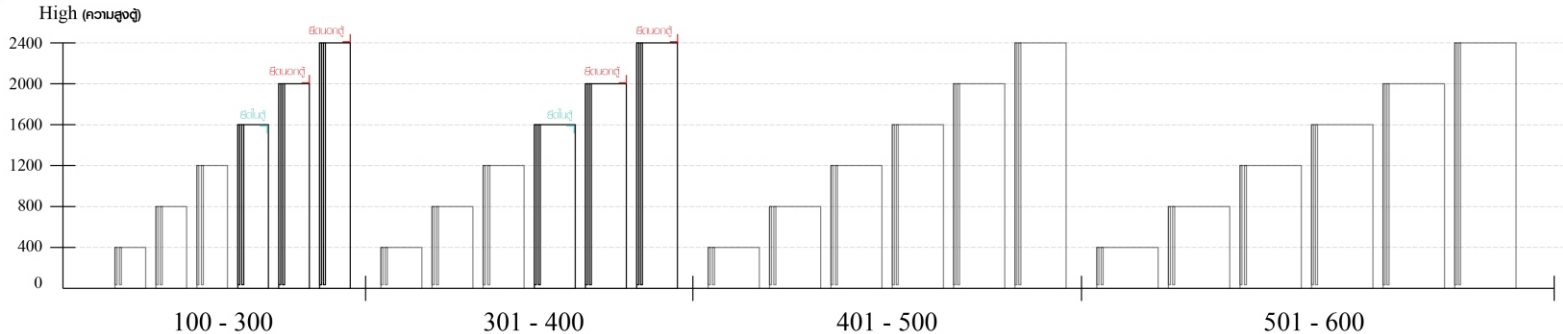


ความสูงตั้งแต่ 1600 ขึ้นไป ลึกไม่เกิน 300 | ความสูงตั้งแต่ 1600 ขึ้นไป ลึกไม่เกิน 400

## HARDWARE

-BODY SET

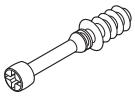

**x 18**

#15mm.

**x 18**

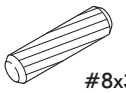

#8x35

**x 84**

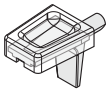

**x 8**

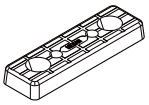

**x 18**

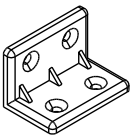

**x 21**

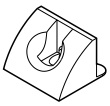

**x 29**

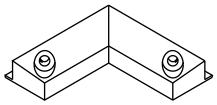

**x 4**

**x 3**

**x 6**

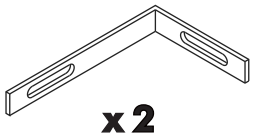

**x 2**

**x 2**

∅13mm.
Sticker

**x 36**

M4x25mm.

**x 9**

M3.5x20mm.

**x 37**

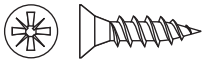

M4x16mm.

**x 120**

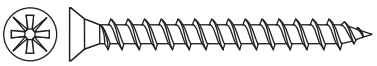

M4x45mm.

**x 65**

M5x50mm.

**x 2**

M4x16mm.

**x 2**

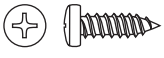

M3.5x13mm.

**x 32**

## HARDWARE

-DRAWER SET

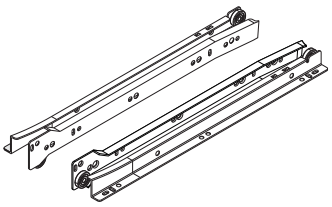

**x 2 Set**

M3.5x13mm.

**x 28**

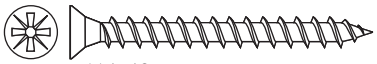

M4x40mm.

**x 10**

**x 4**

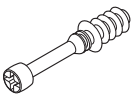

**x 8**

**x 8**

#8x35

**x 6**

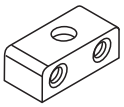

**x 3**

-DOOR SET

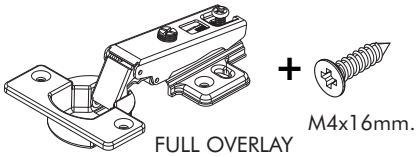

FULL OVERLAY

**x 4/24**

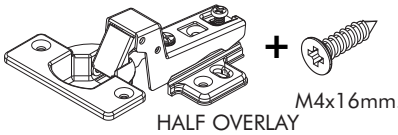

HALF OVERLAY

**x 4/24**

**x 8**

## ASSEMBLY

-BODY SET

**1.**

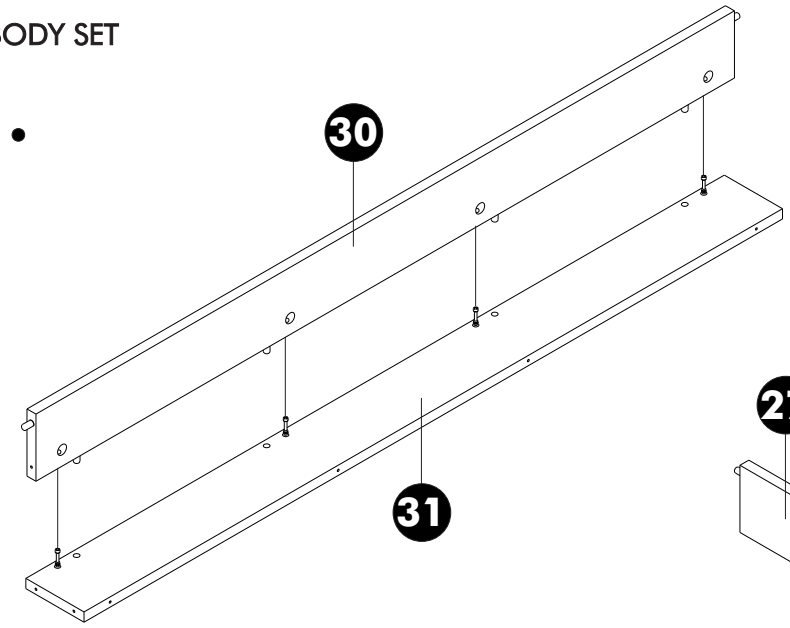


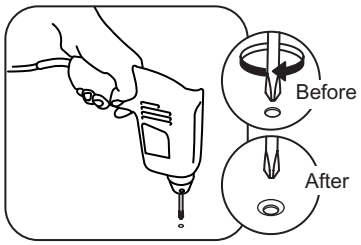


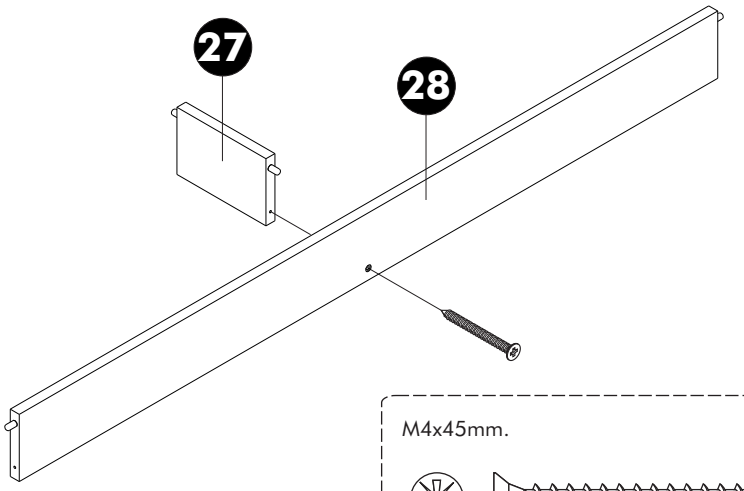


M4x45mm.

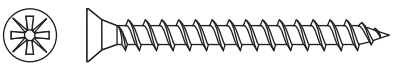

**x 1**

**2.**

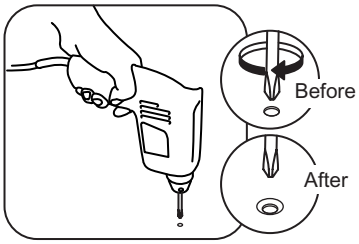


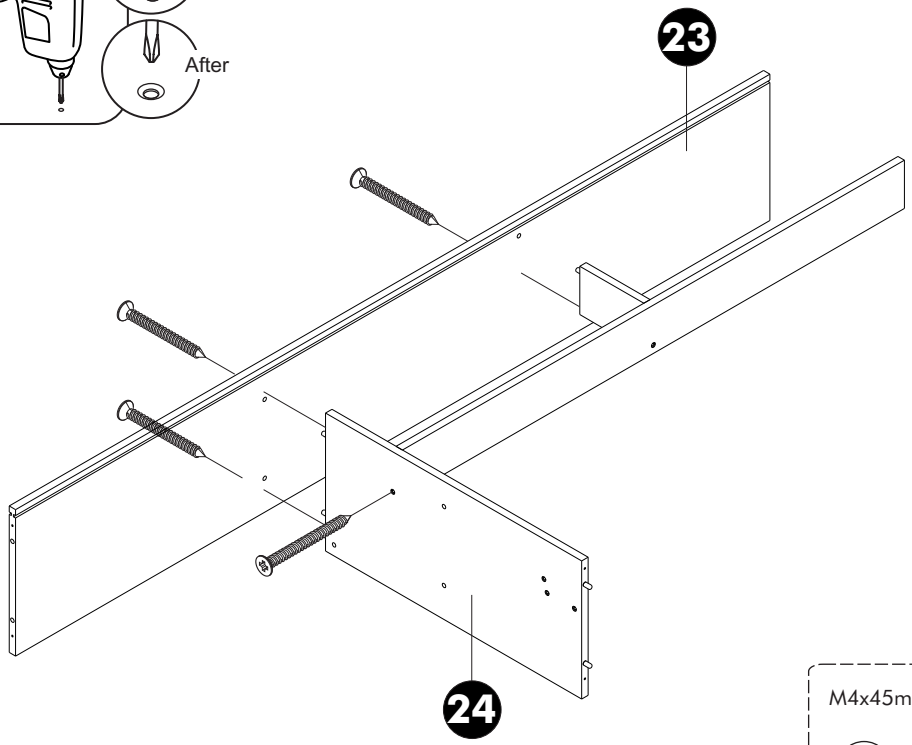


M4x45mm.

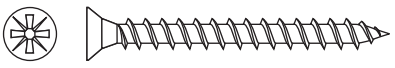

**x 4**

# 3.

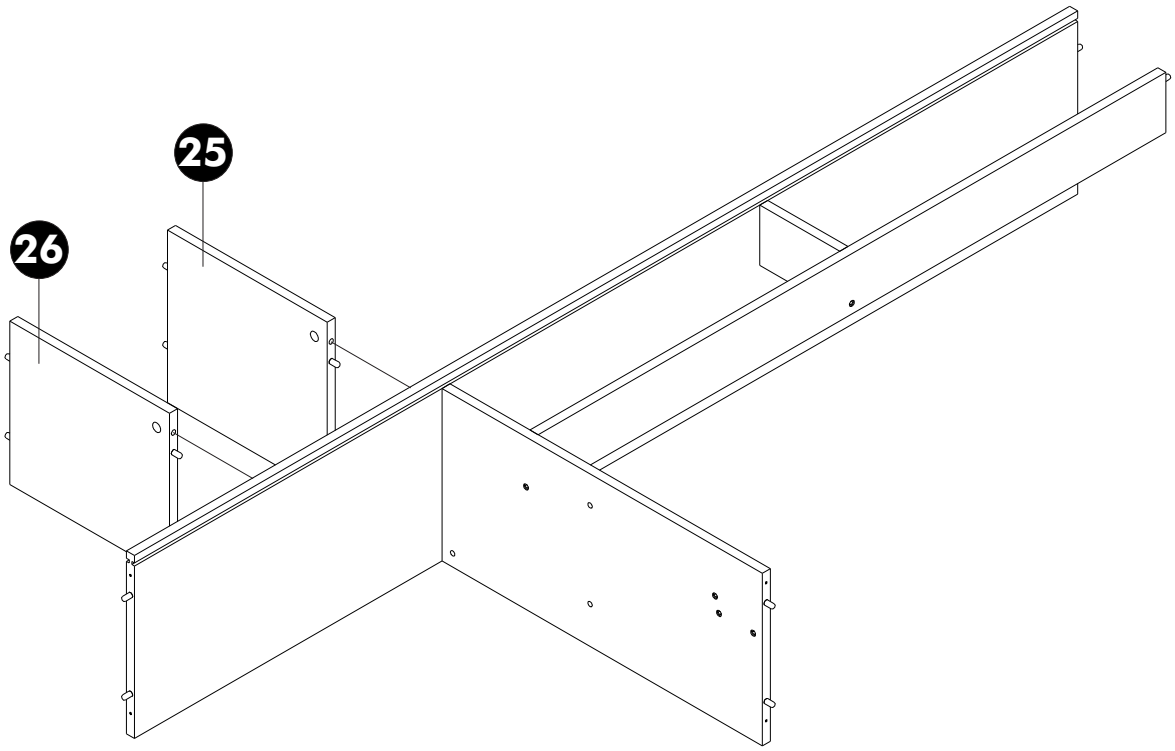


# 4.

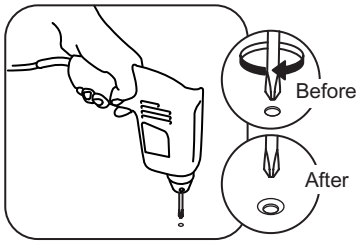


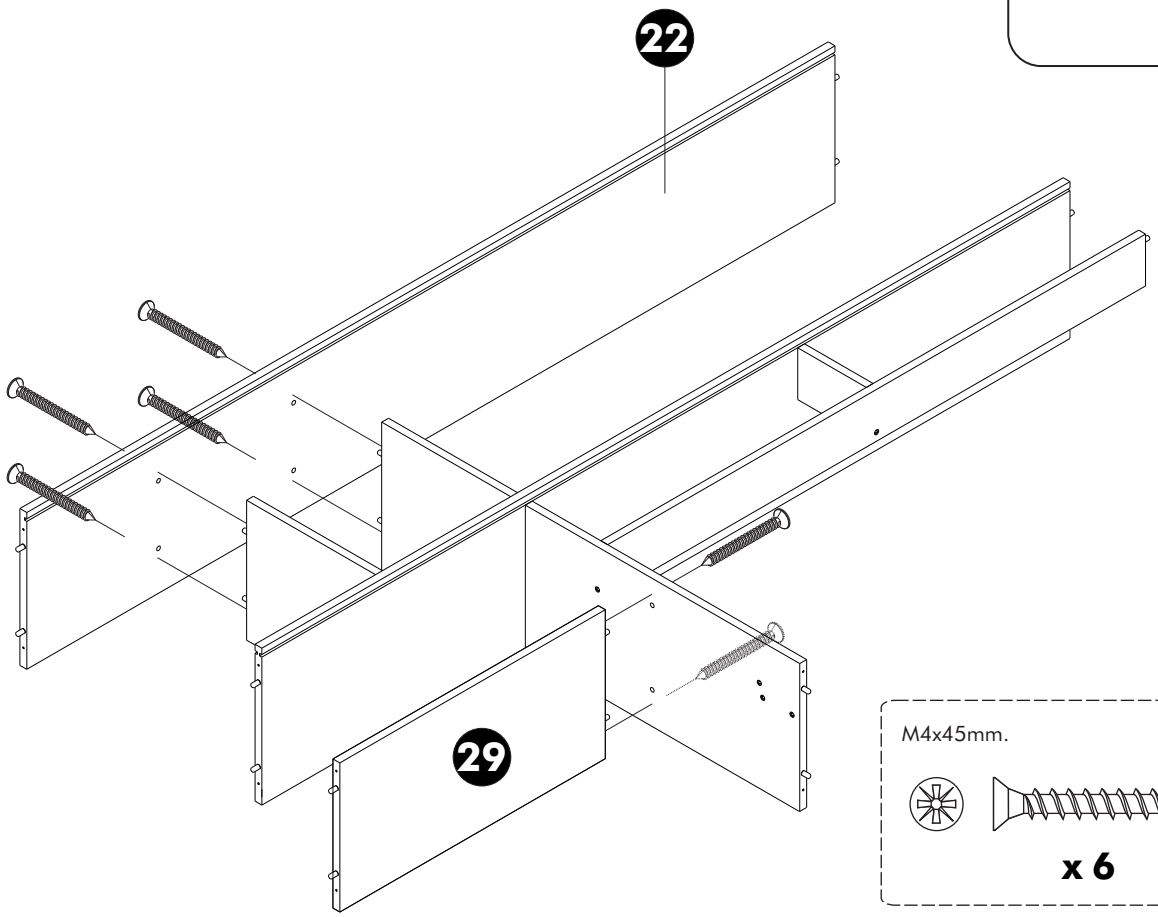


M4x45mm.

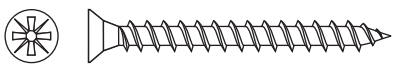

**x 6**

**5.**

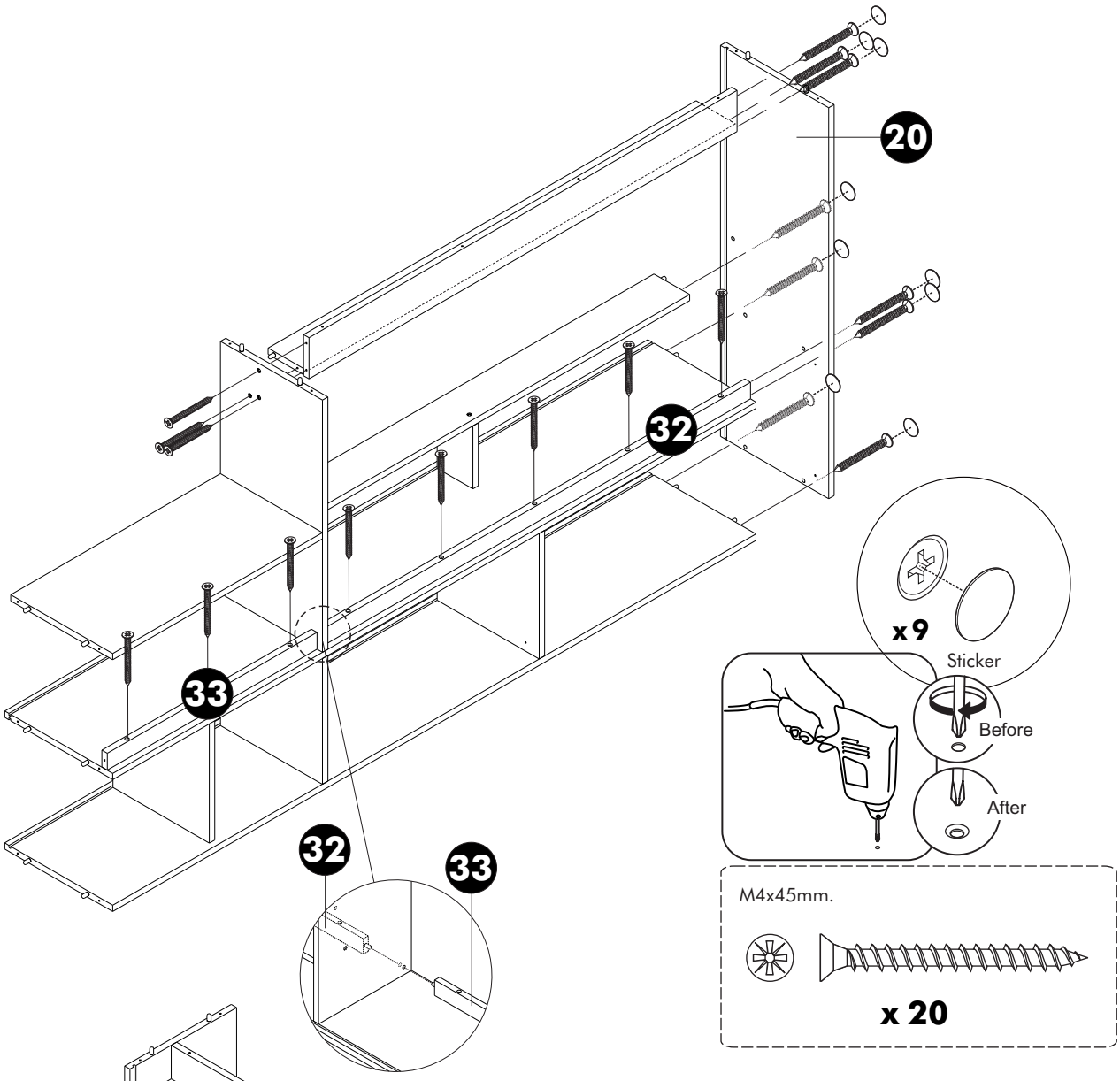


**6.**

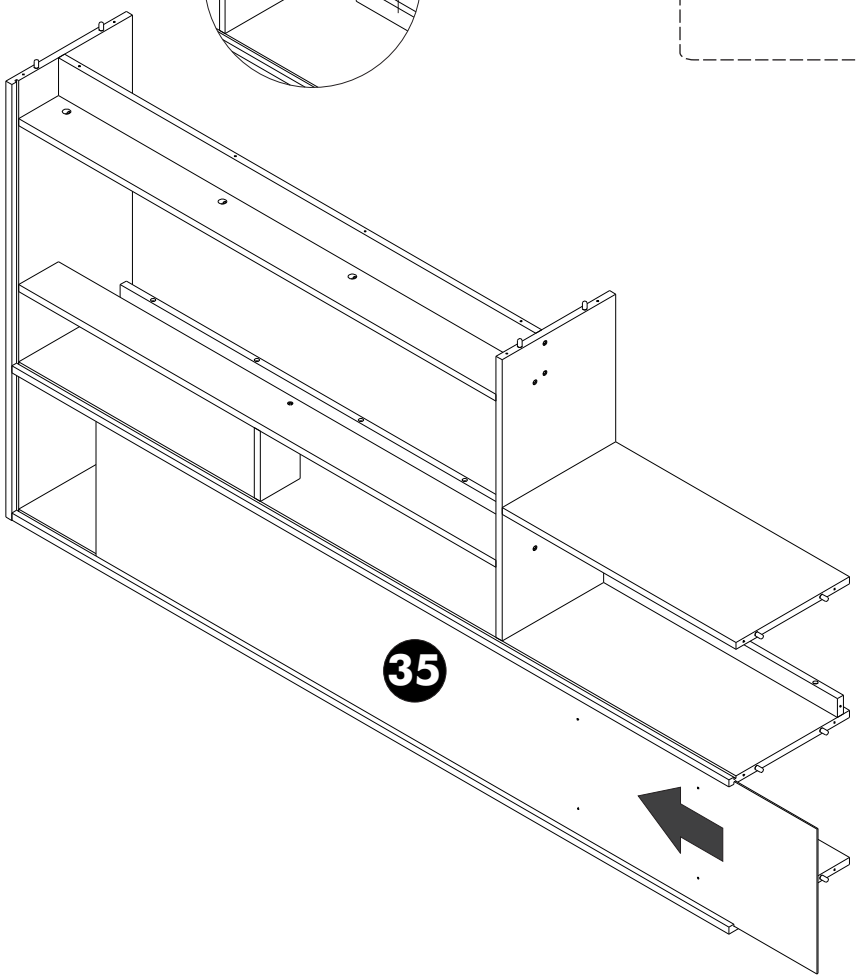

# 7.

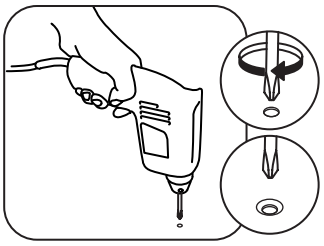

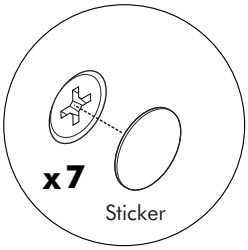


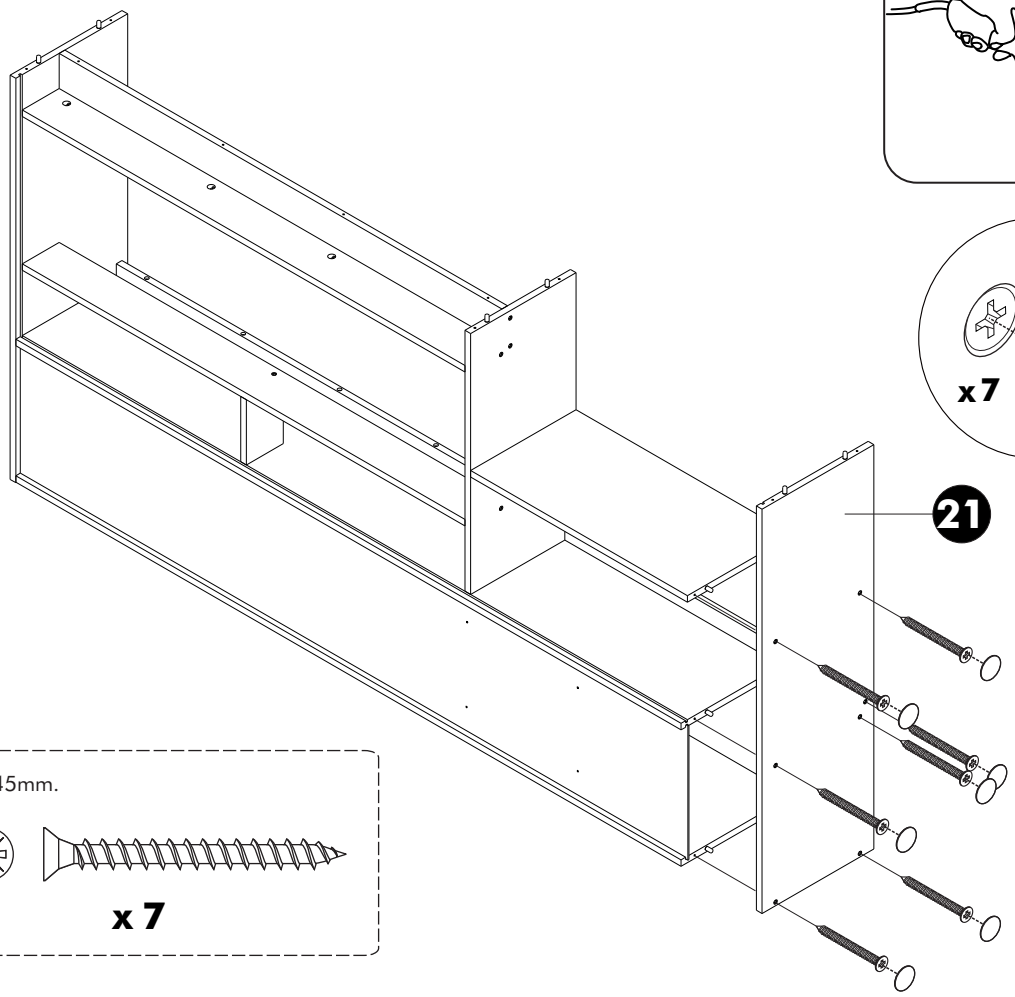


M4x45mm.

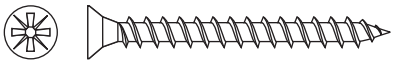

**x 7**

# 8.

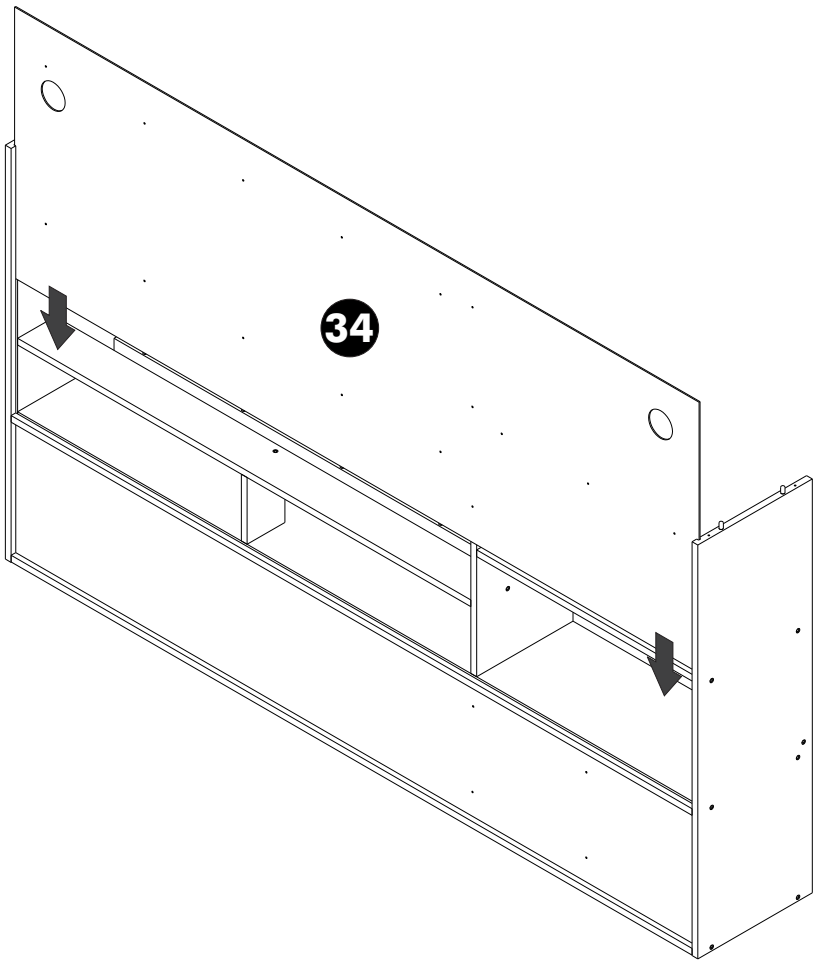

**9.**

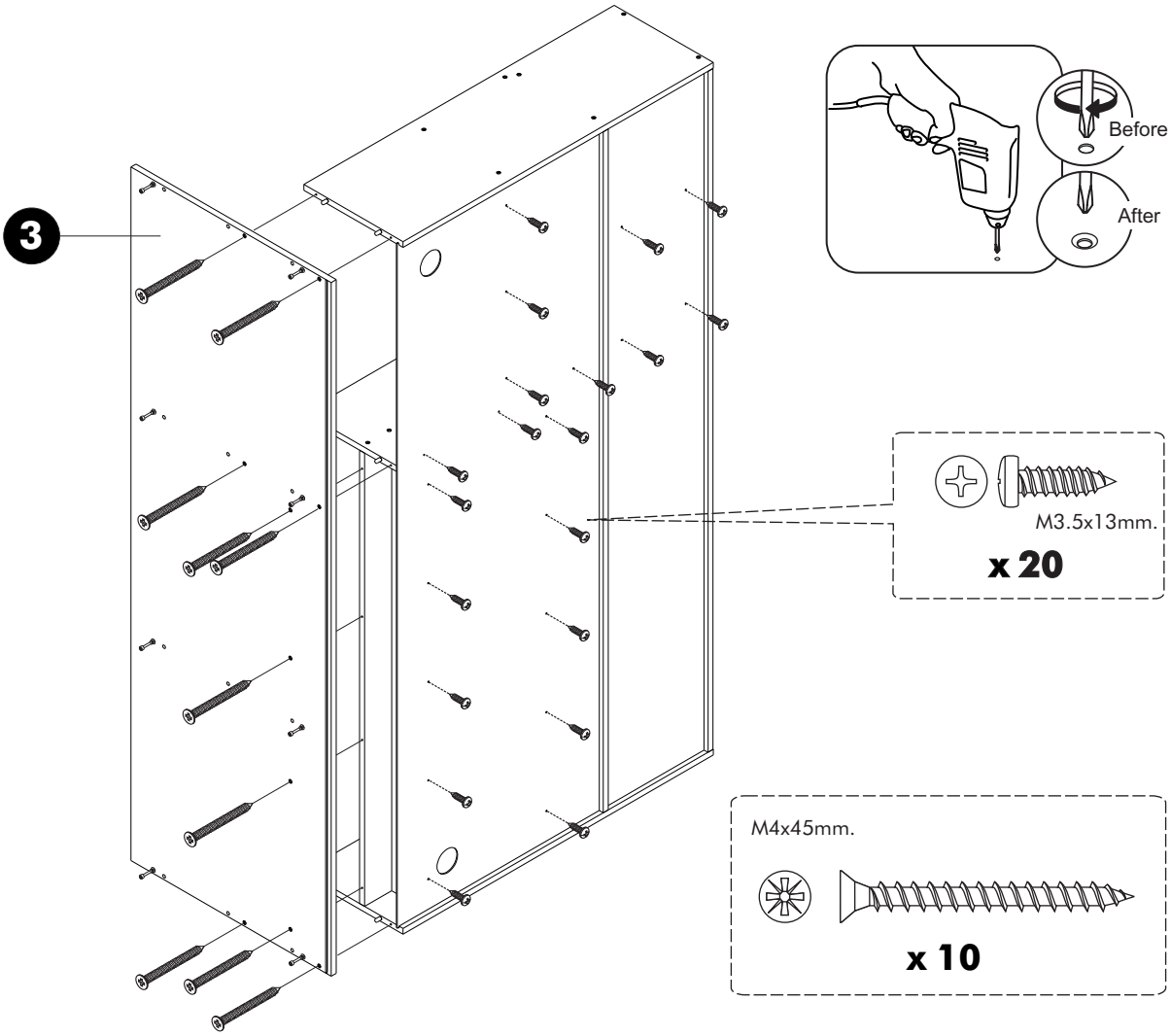
3
Before
After
M3.5x13mm.
x 20
M4x45mm.
x 10

**10.**

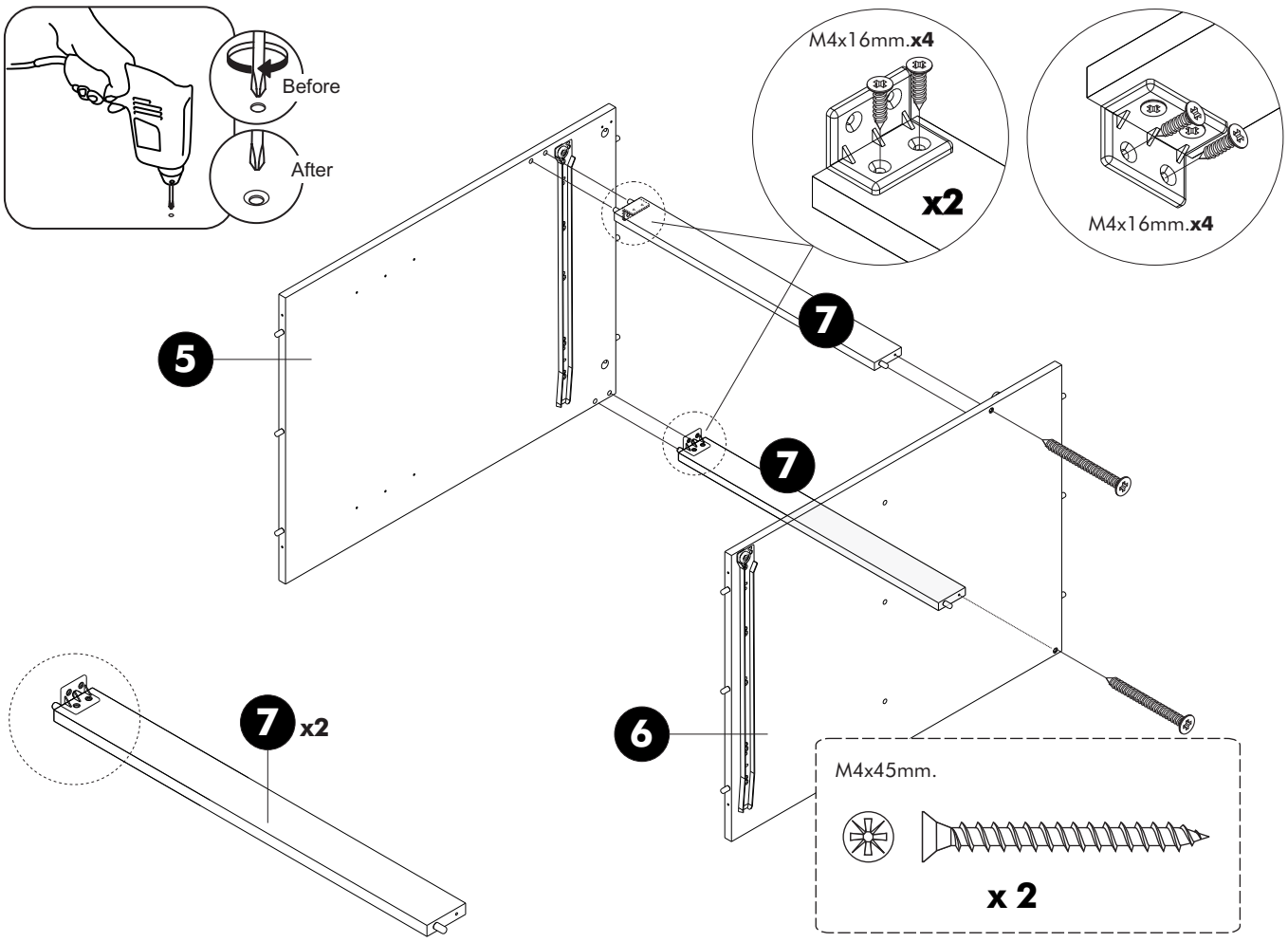
Before
After
M4x16mm.x4
x2
M4x16mm.x4
5
7
7
7 x2
6
M4x45mm.
x 2

# 11.

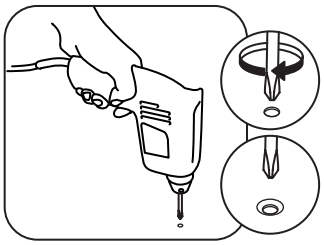

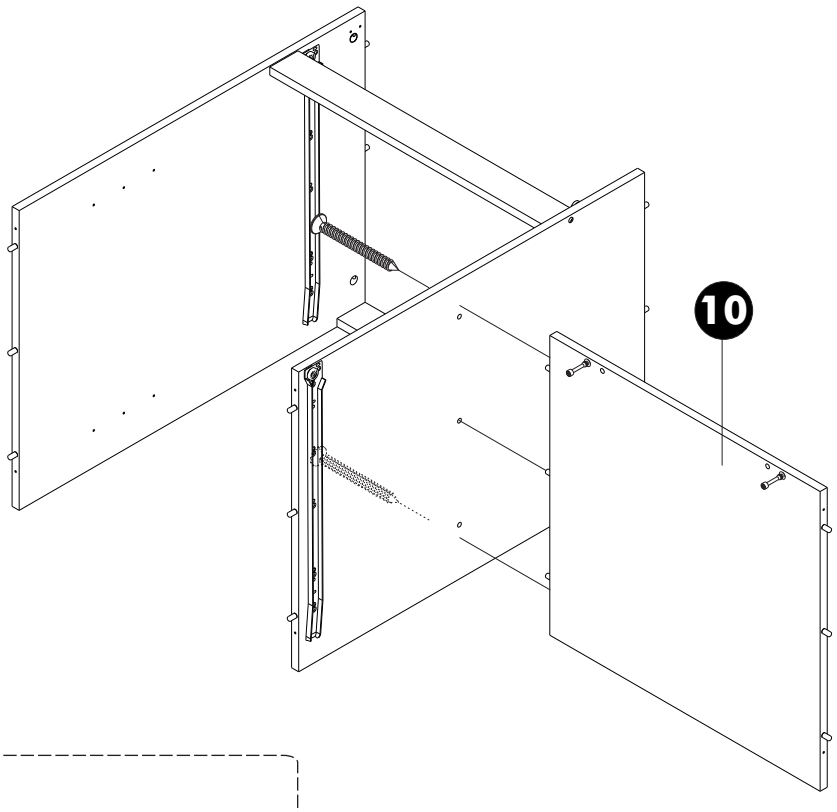


M4x45mm.

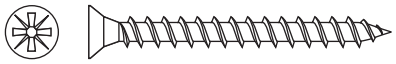

**x 2**

# 12.

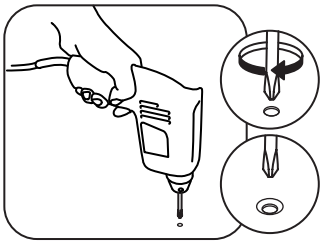

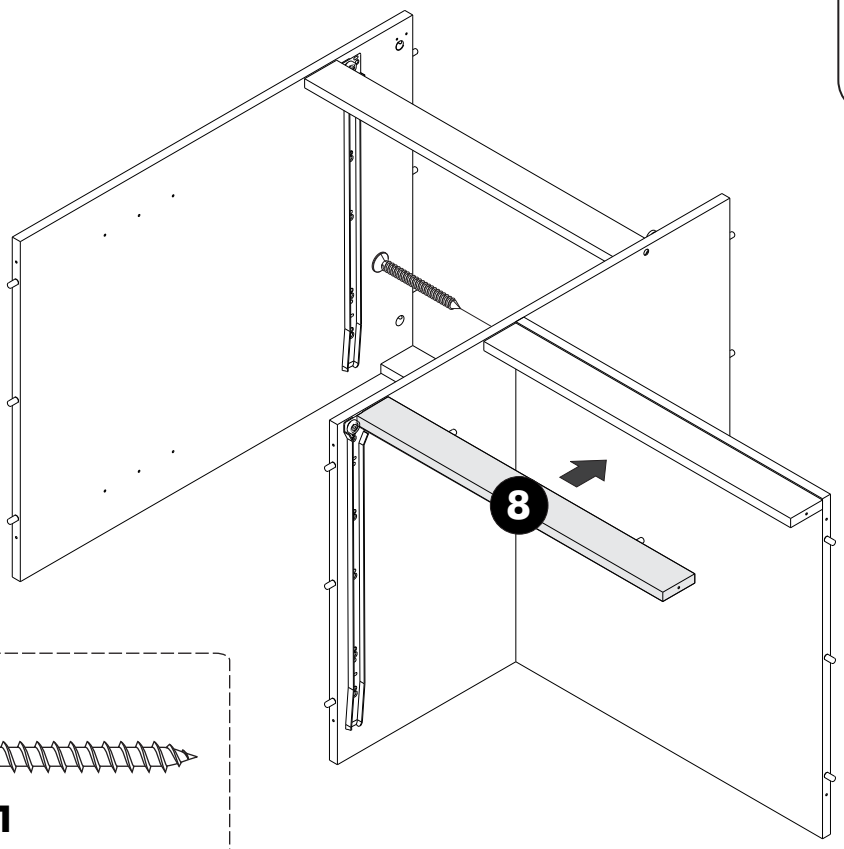


M4x45mm.

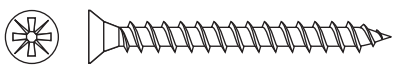

**x 1**

# 13.

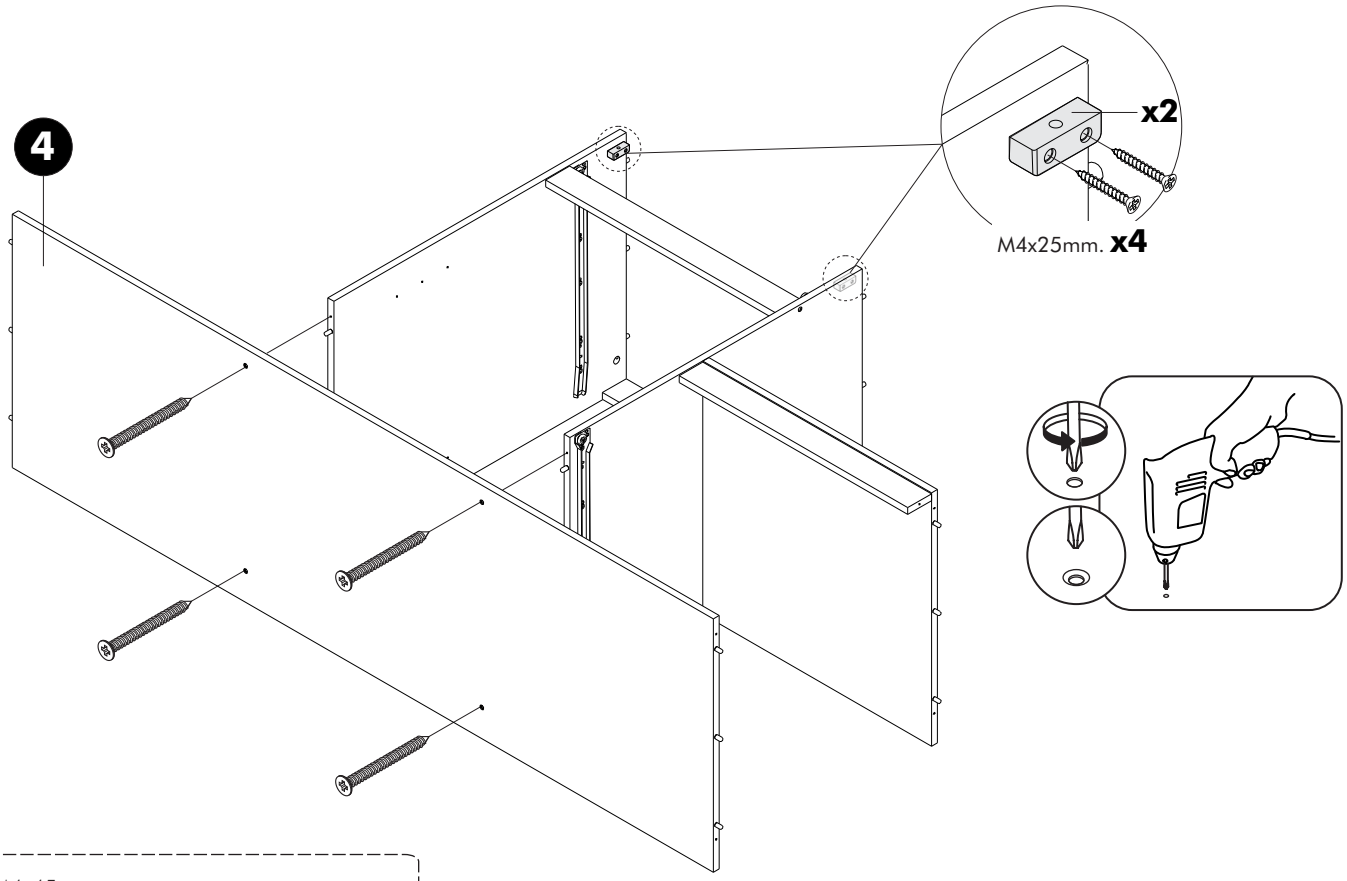
4
x2
M4x25mm. x4

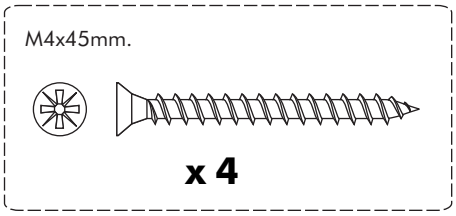
M4x45mm.
x 4

# 14.

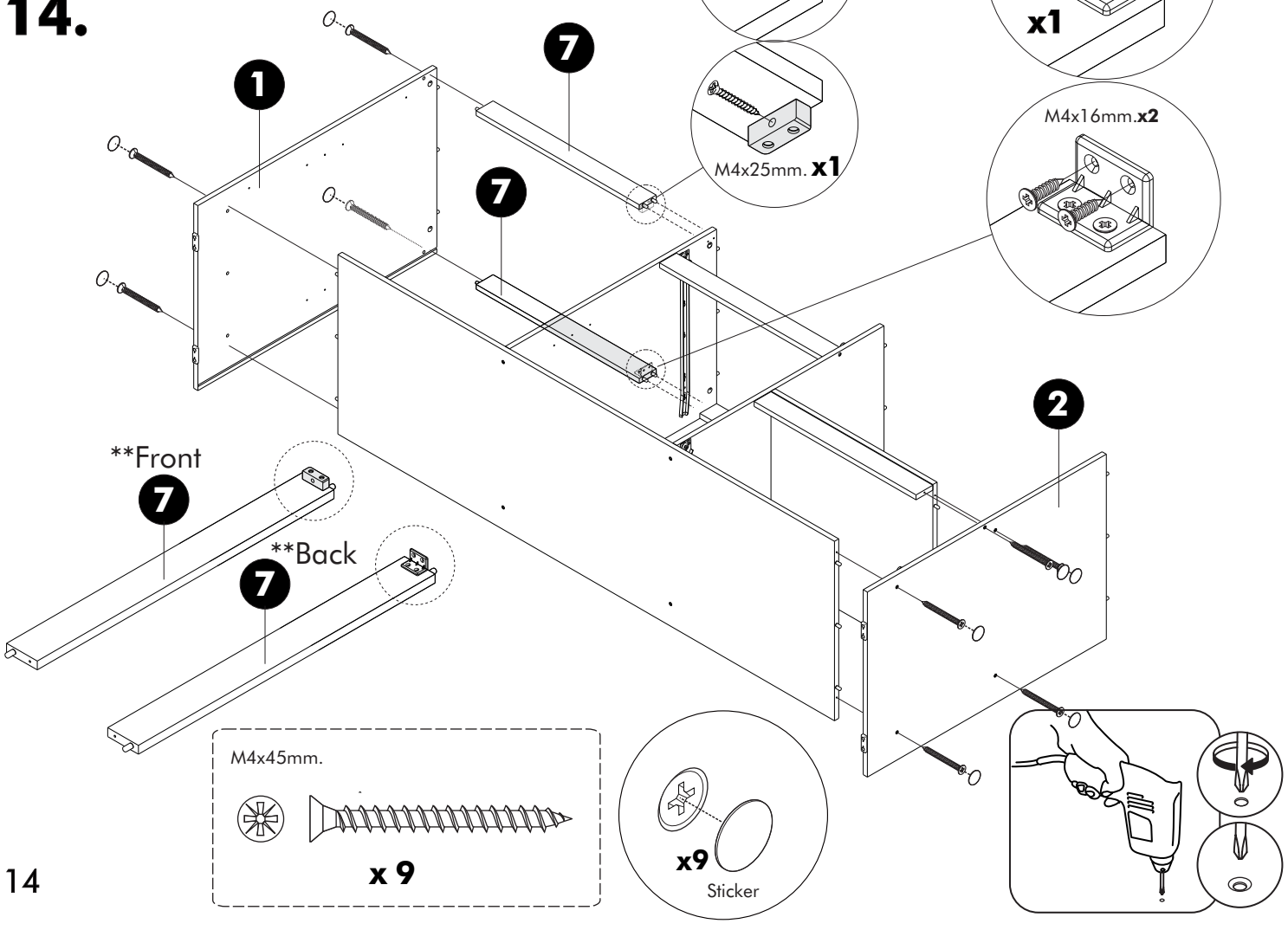
M4x25mm. x2
x1
M4x16mm.x2
x1
M4x25mm. x1
M4x16mm.x2
1
7
7
2
**Front
7
**Back
7
M4x45mm.
x 9
x9
Sticker

# 15.

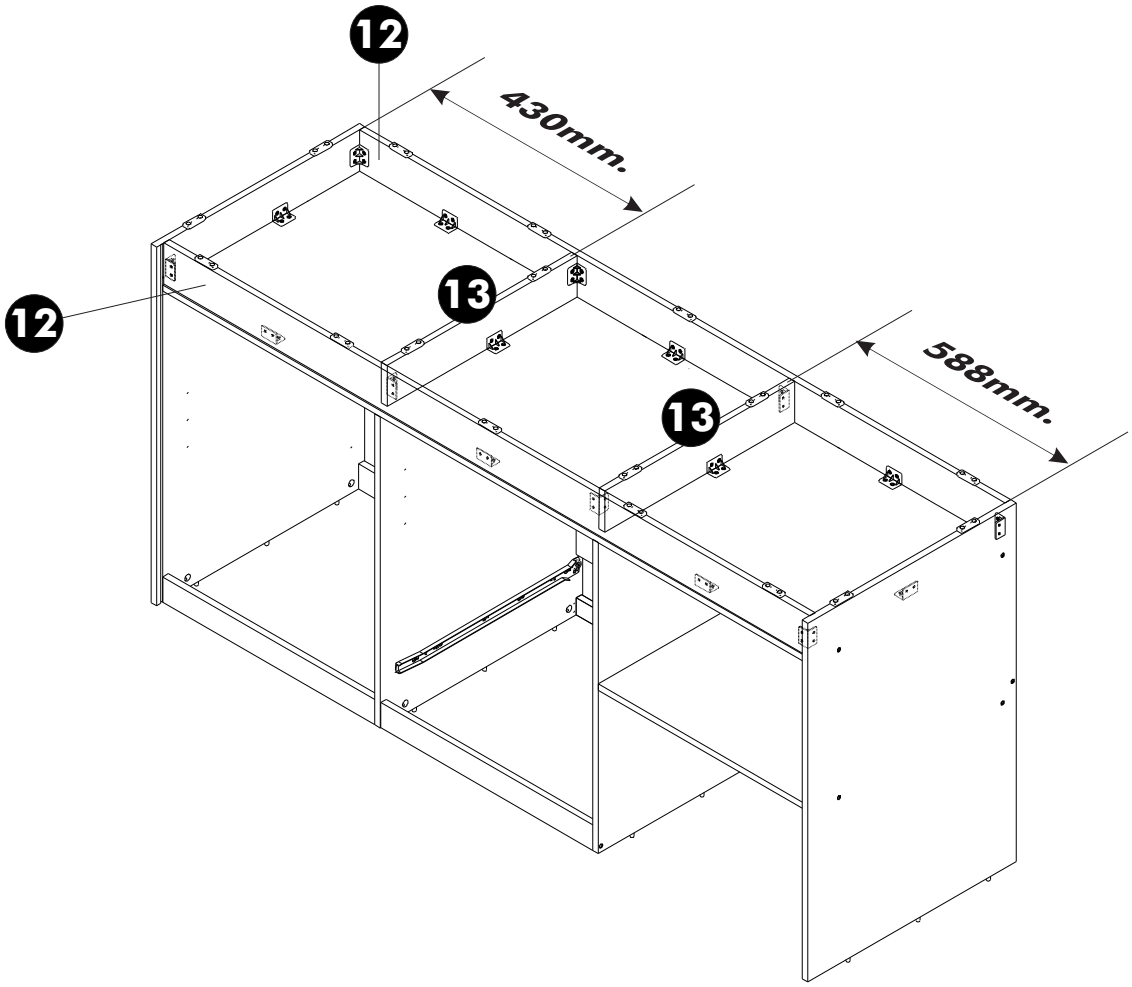


# 16.

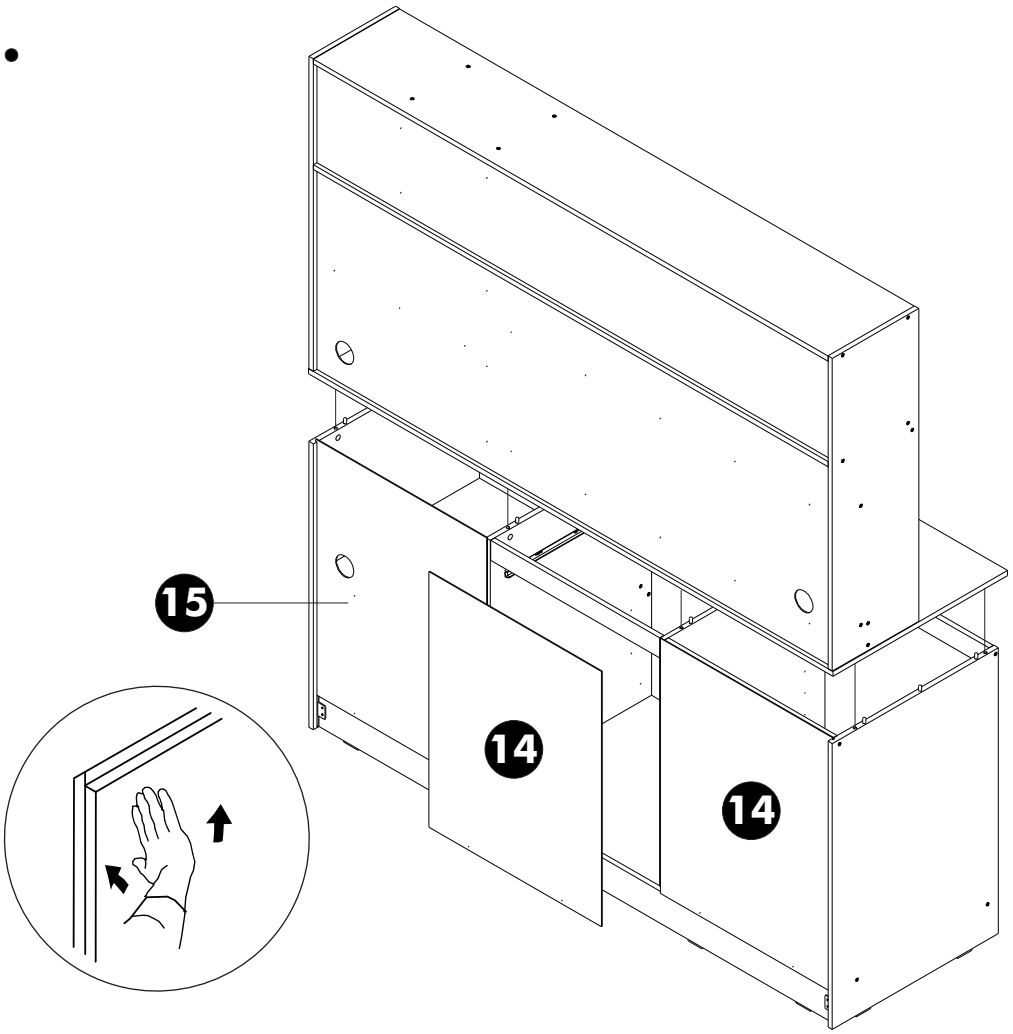

# 17.

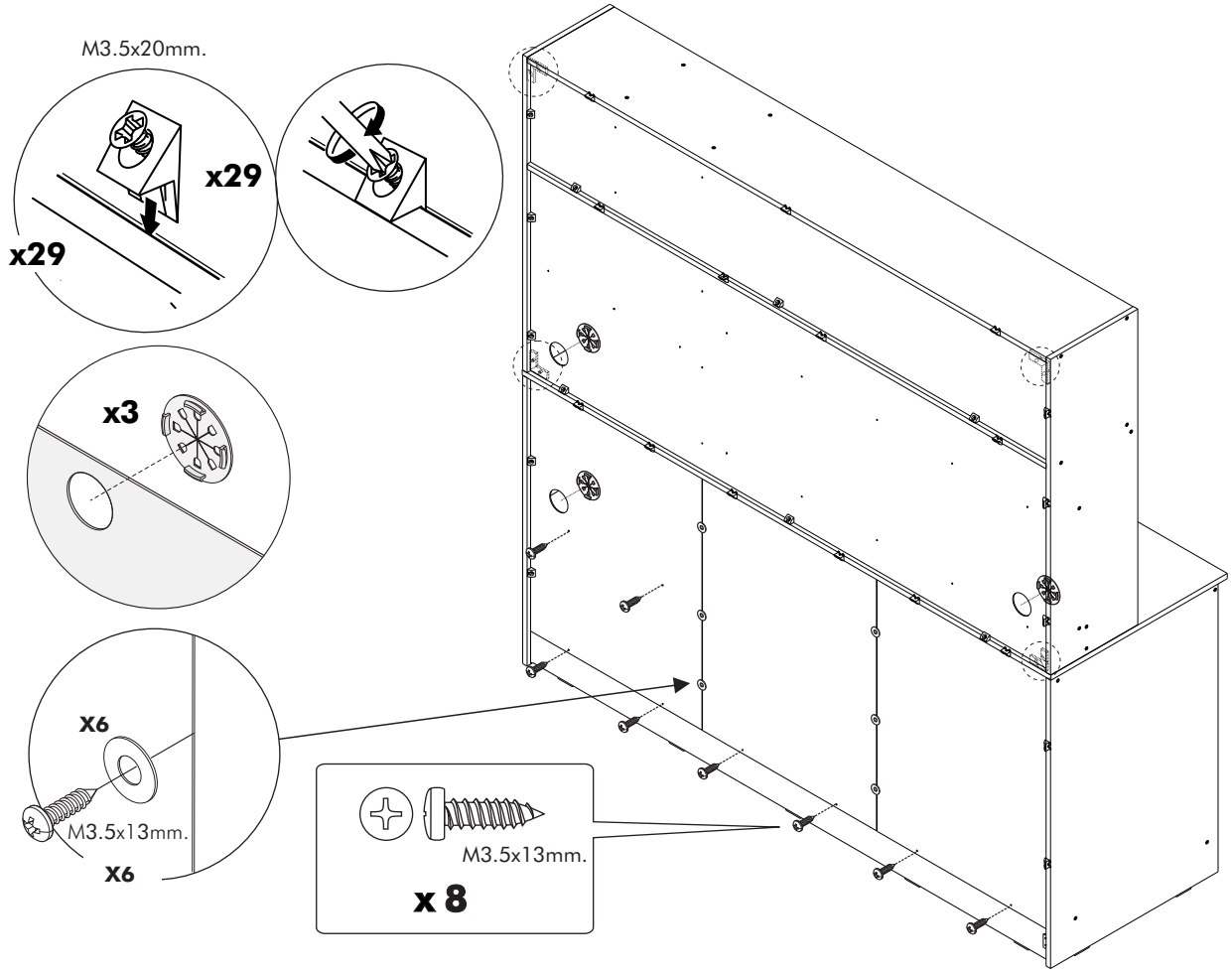
M3.5x20mm.
x29
x29
x3
x6
M3.5x13mm.
x6
M3.5x13mm.
x 8

# 18.

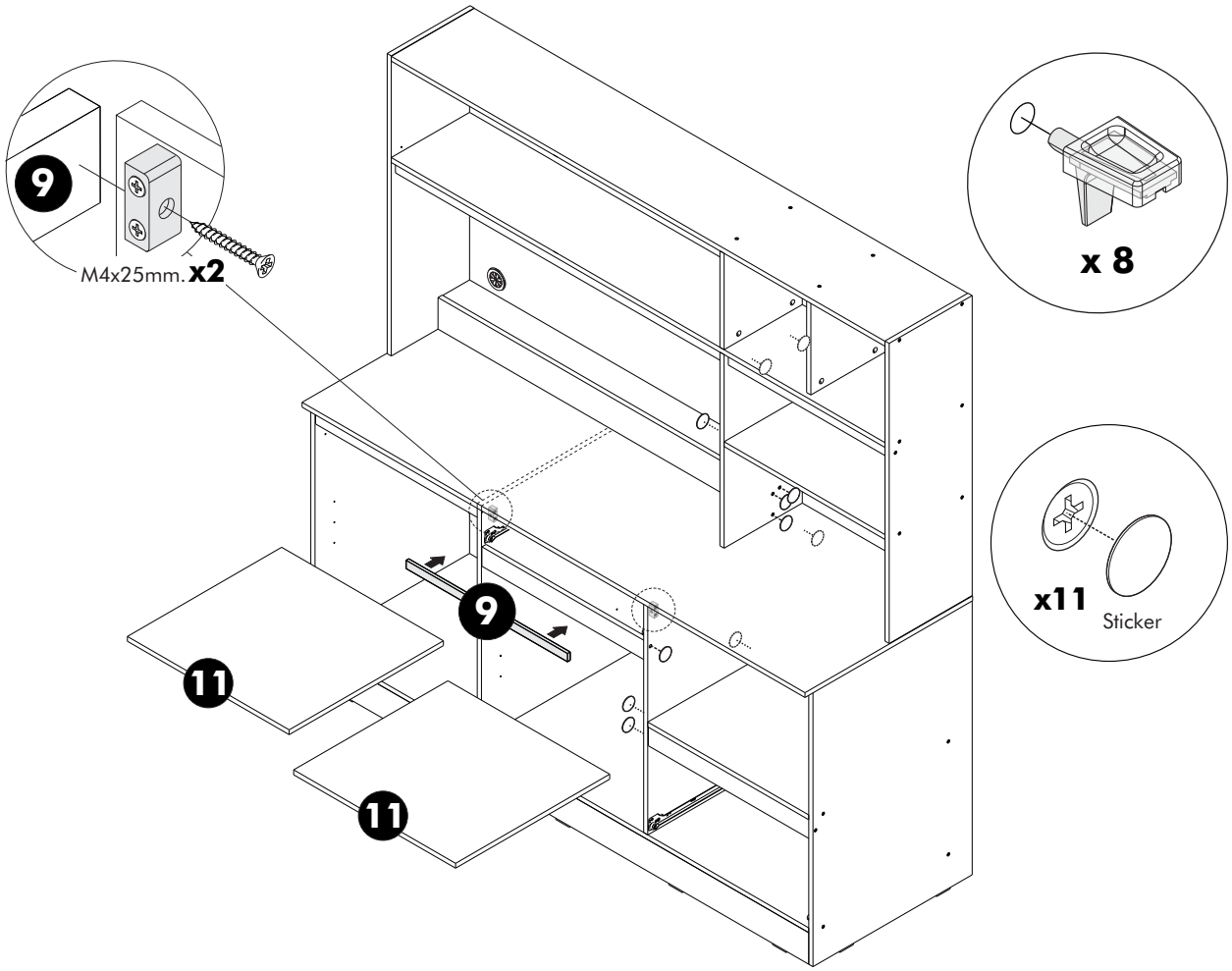
9
M4x25mm. x2
x 8
x11
Sticker
9
11
11

# 1.

-Drawers set

M4x40mm.

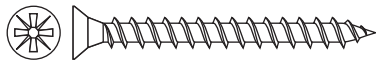

**x10**

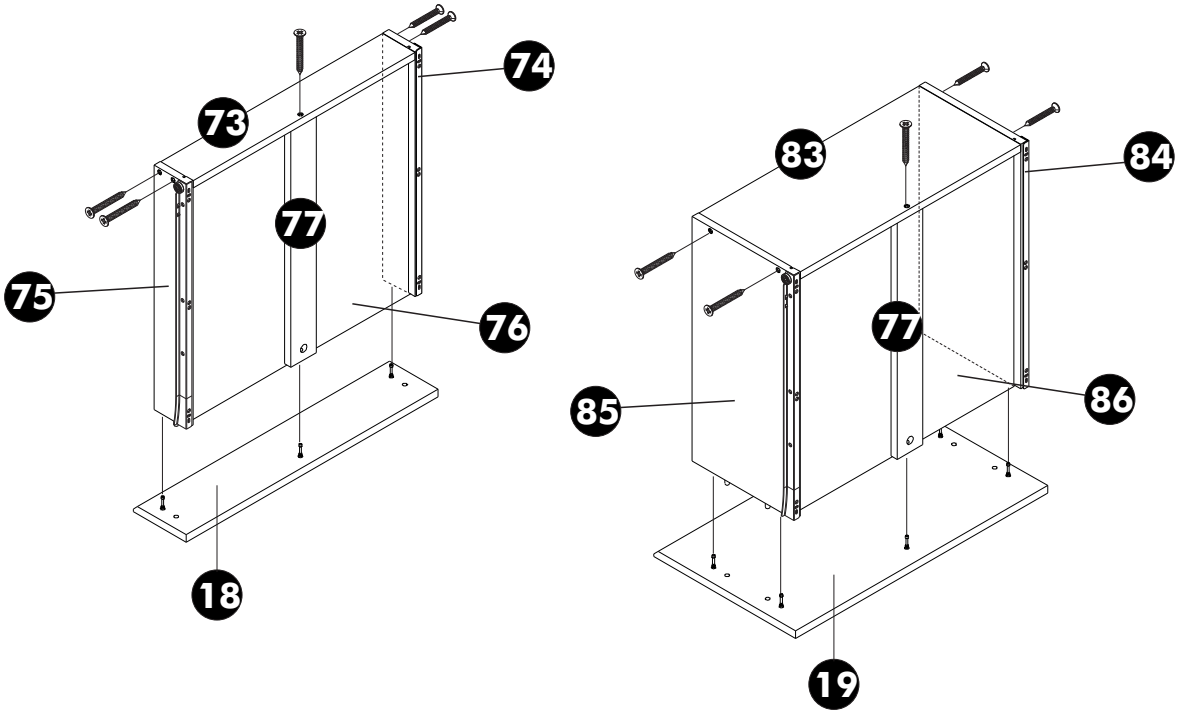


# 2.

-Drawers set

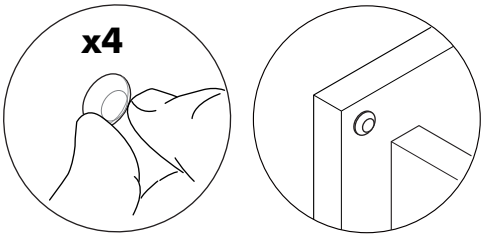


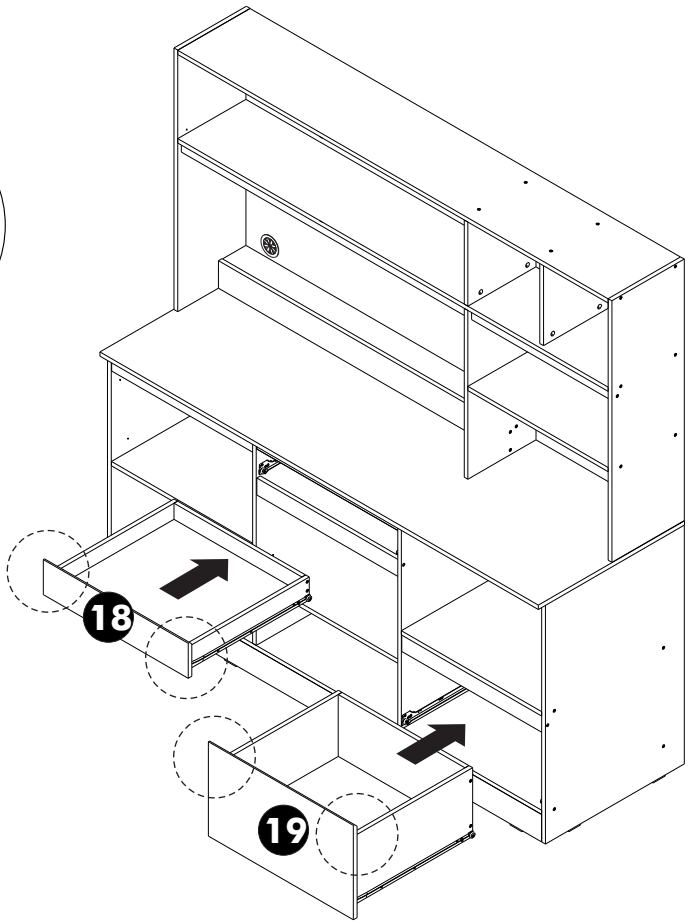

## ASSEMBLY

-DOOR SET
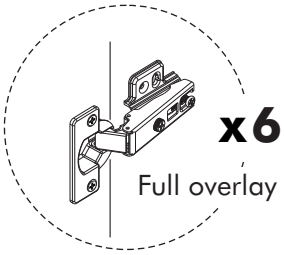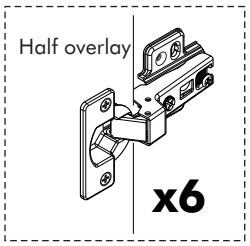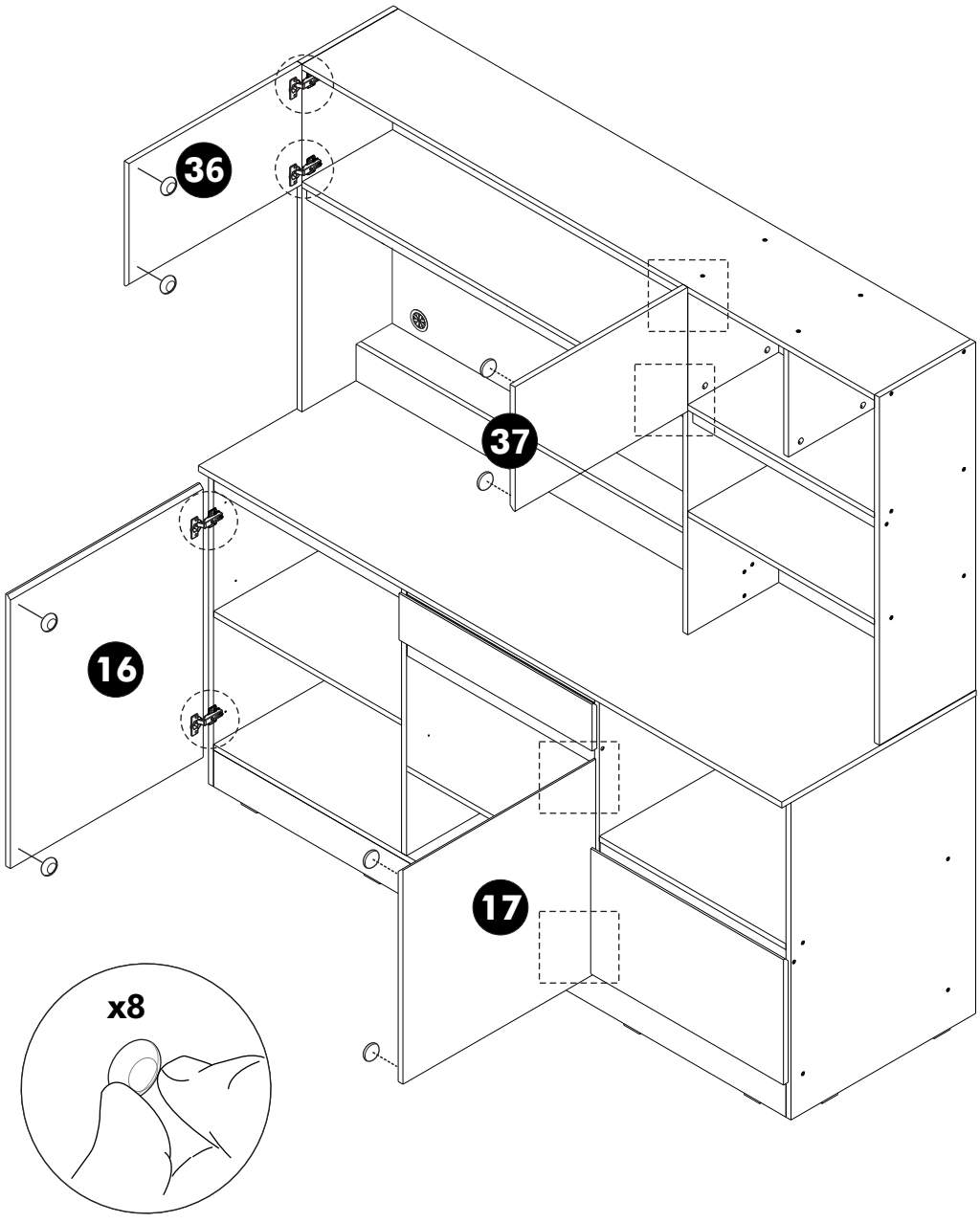
# 1.