PRESENCE WORK STATION 160.6x122.1x75.2 WH

โครงการ : รพ.พระจอมเกล้า

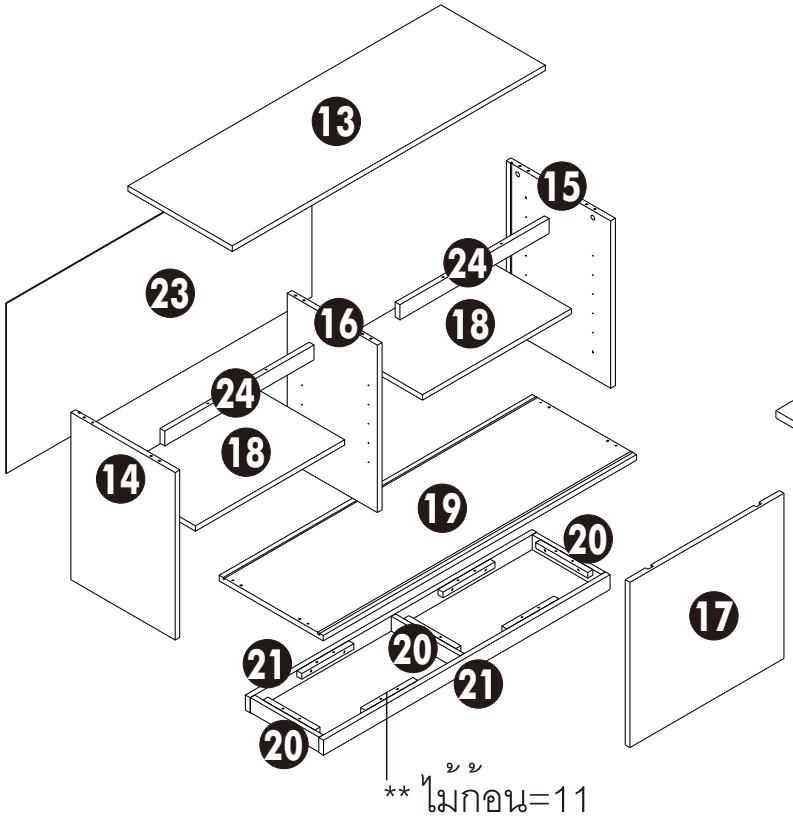

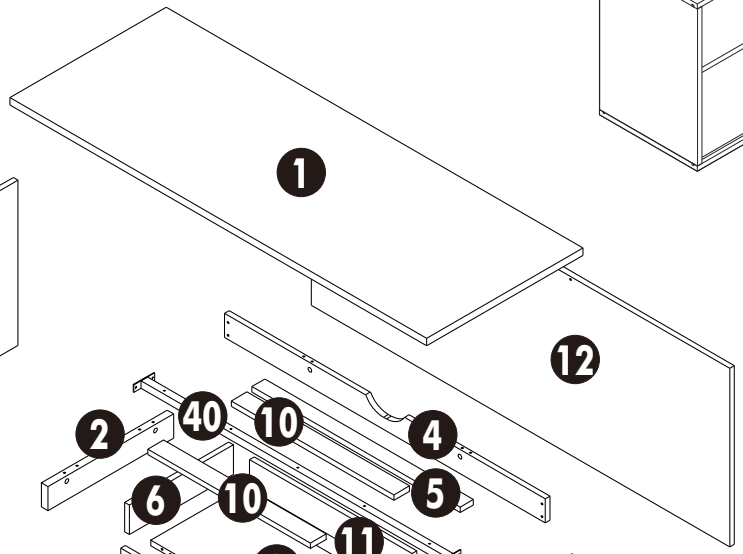

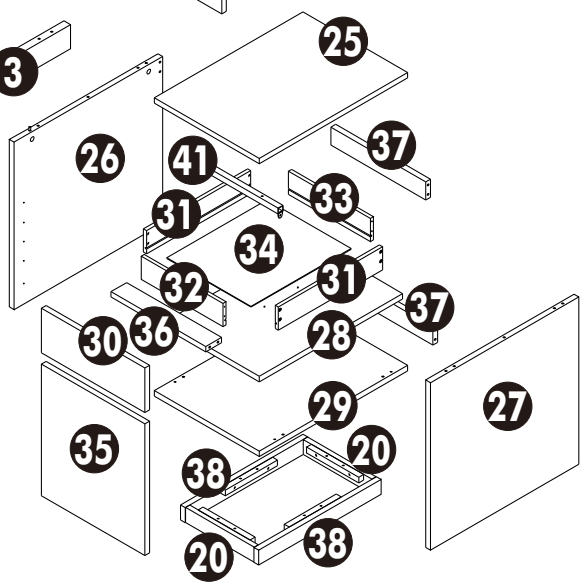

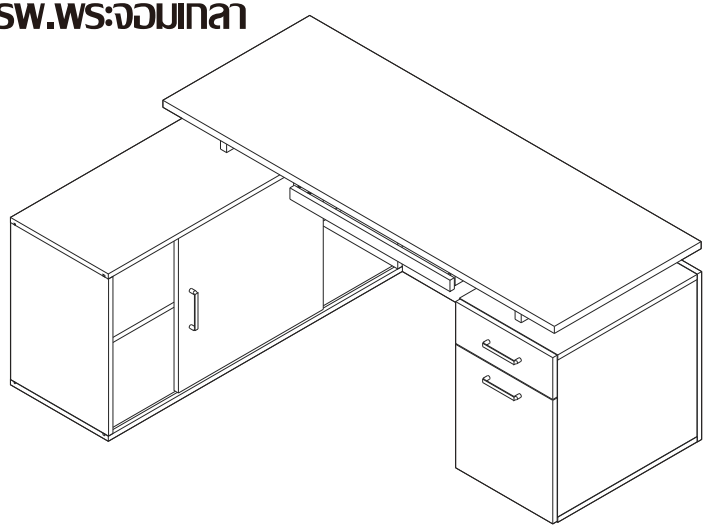

270019850 150922-00

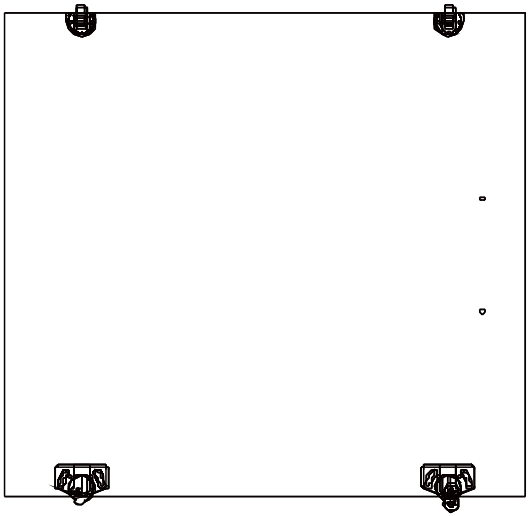
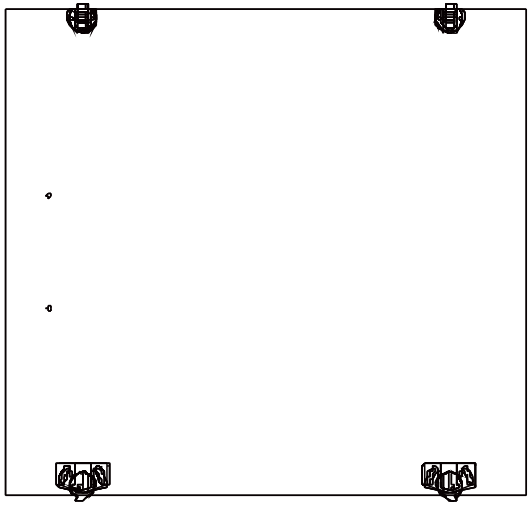
** เลือกติดตั้งหน้างาน ซ้าย-ขวา