โครงการ Plus UDonthani

“PLUS-UD D106” กล่องรางม่าน

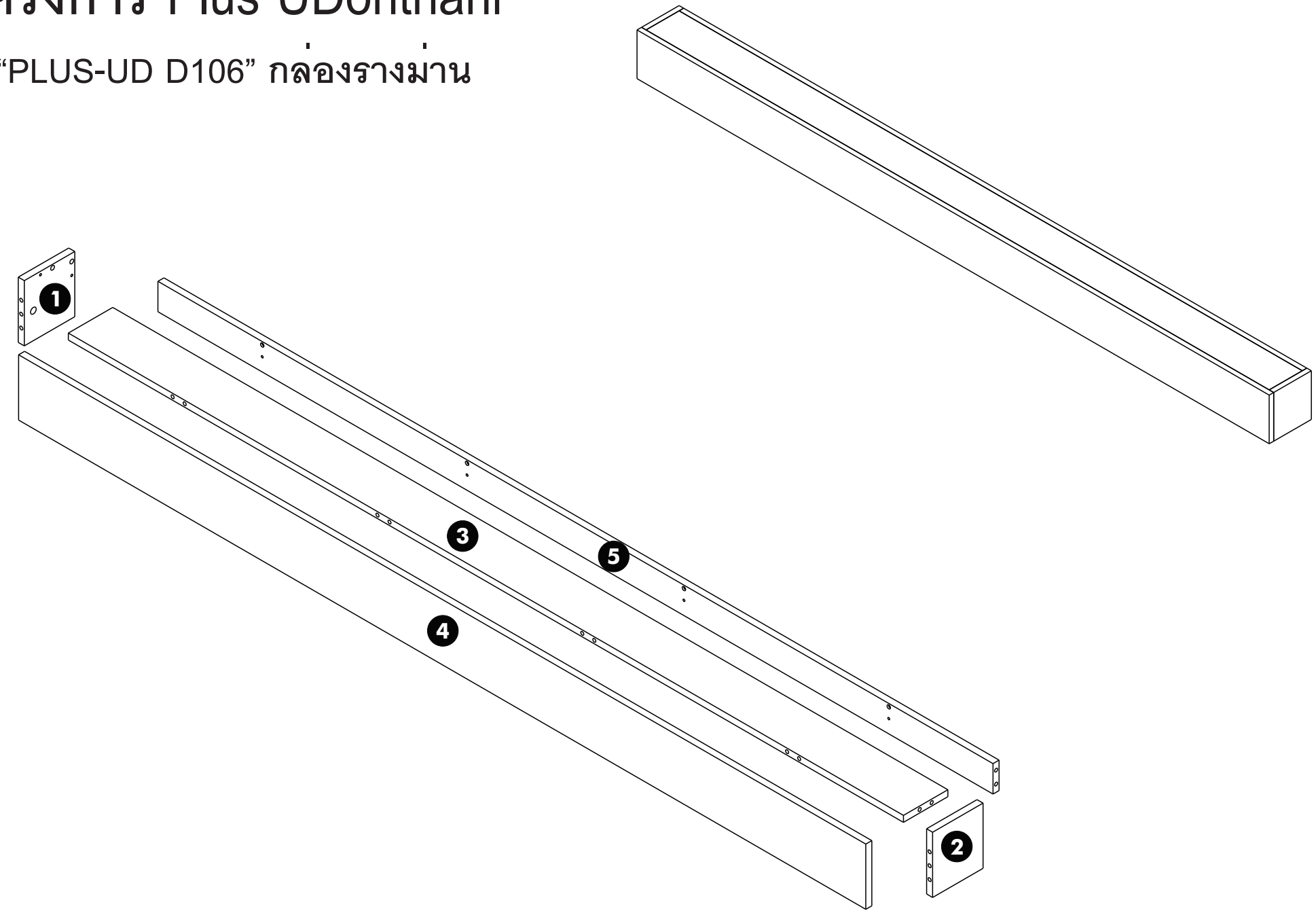

160177853 280426 -00