ESCENT BNA

ตู้รองเท้า 160175352 (N200R)

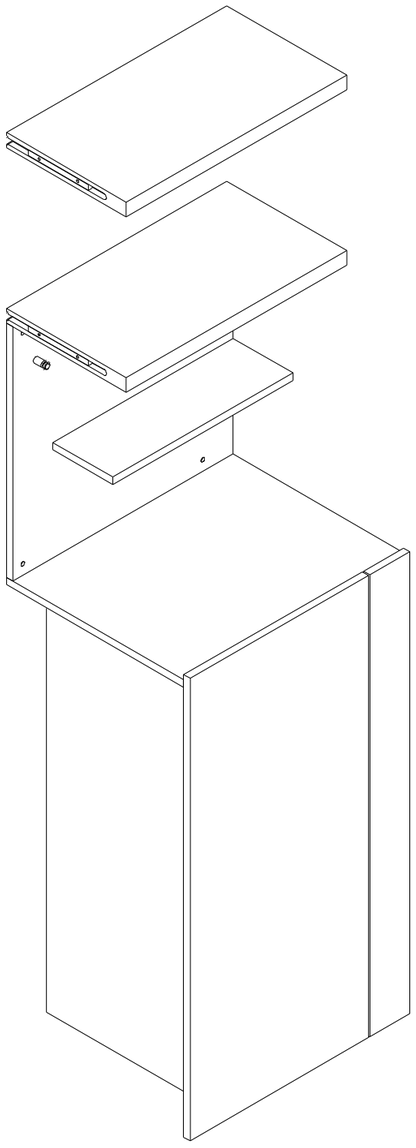

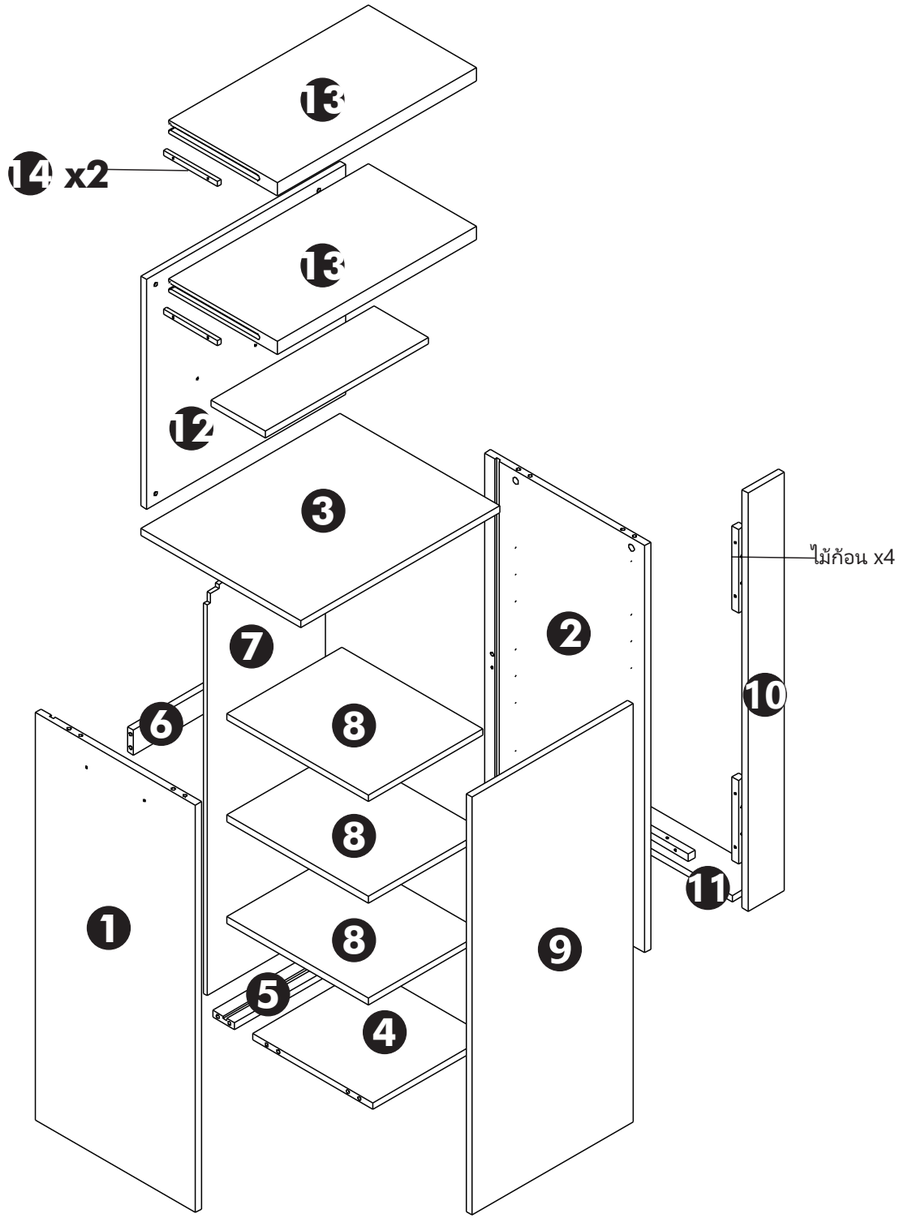

070426-0 160175352 (N200R)