PJ.PLUS UDONTHANI

โต๊ะอาหาร+ตู้แขวน 160175061 (N4002R)

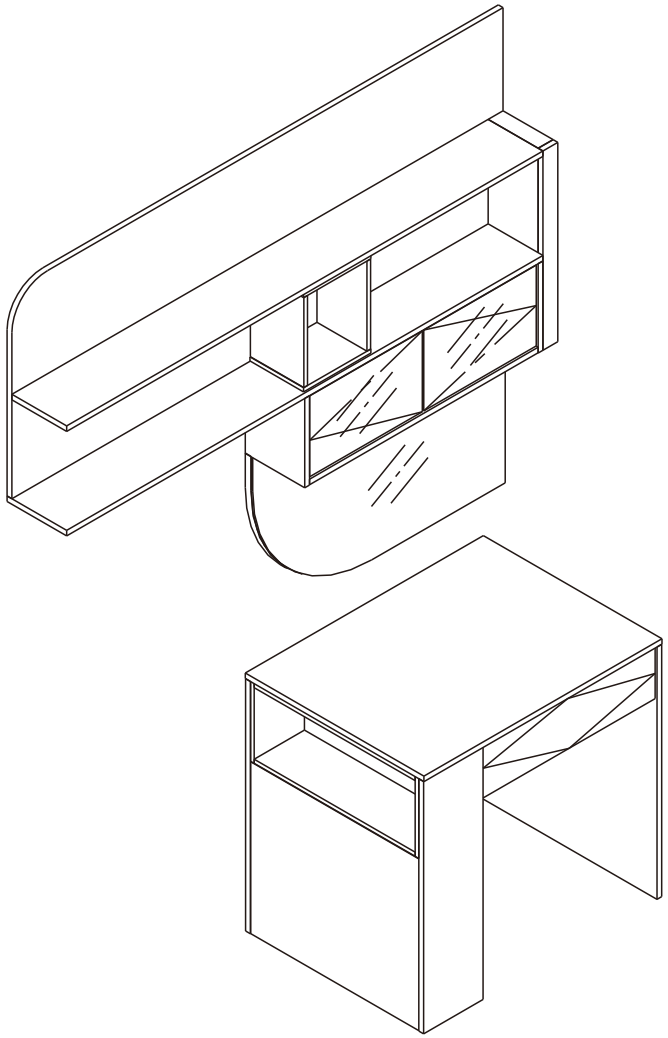

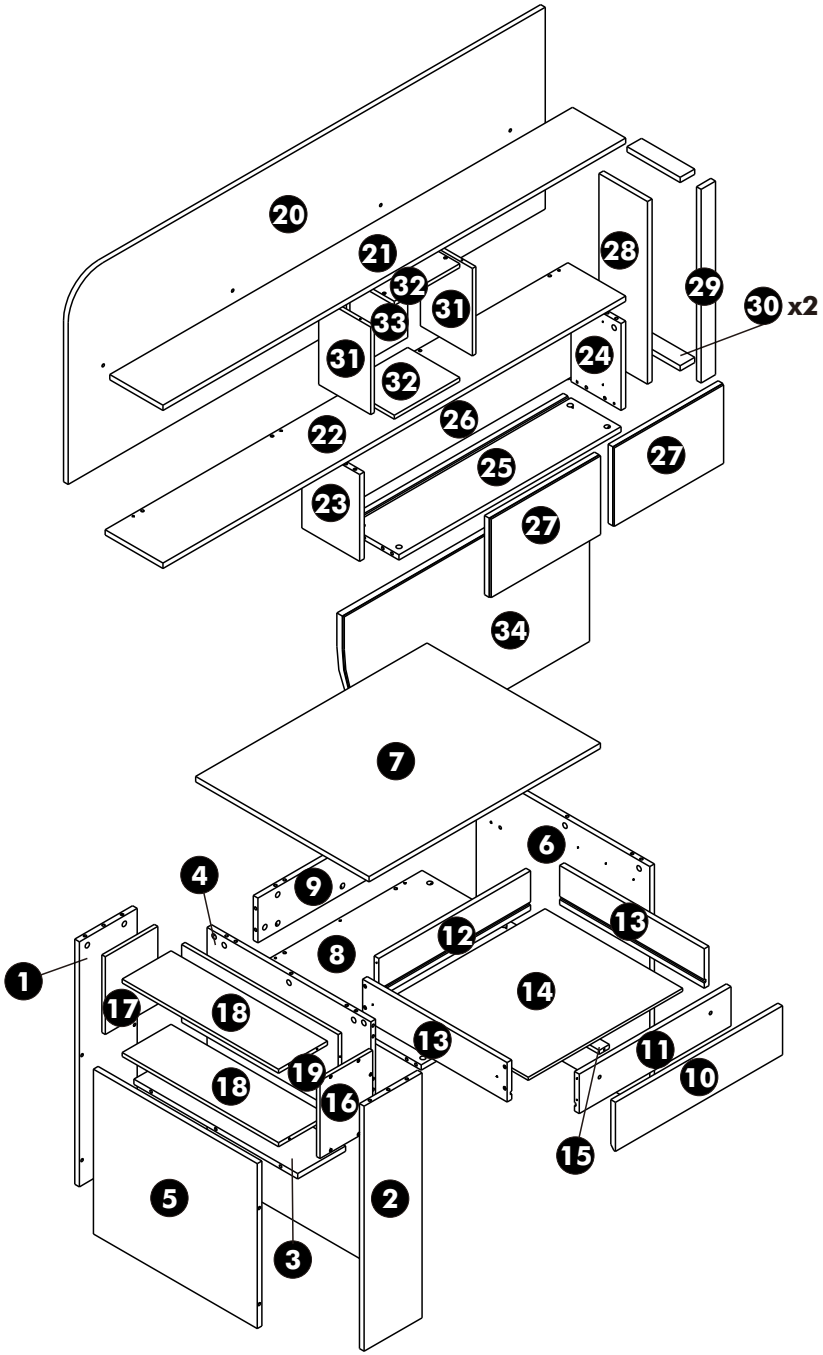

230126-0:160175061