PJ.PLUS UDONTHANI

ตู้ทีวี 160175006 (N1002R)

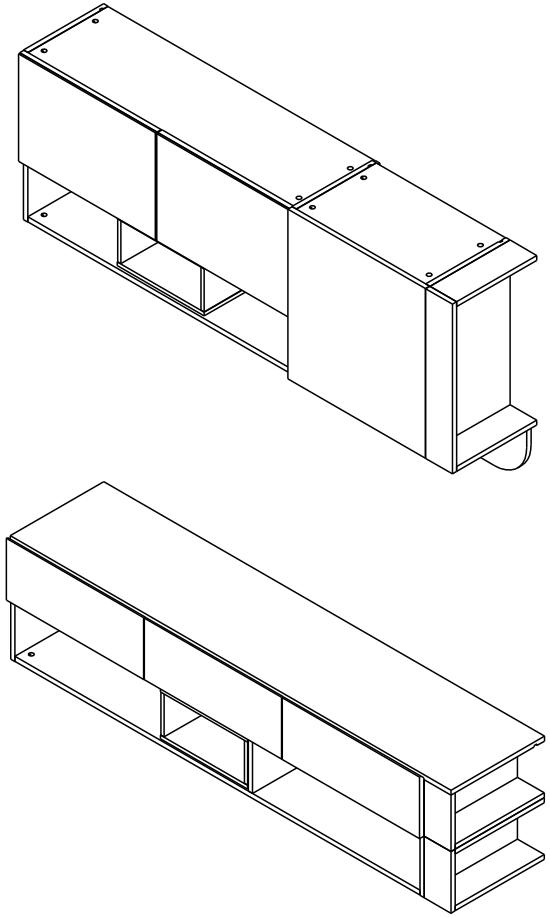

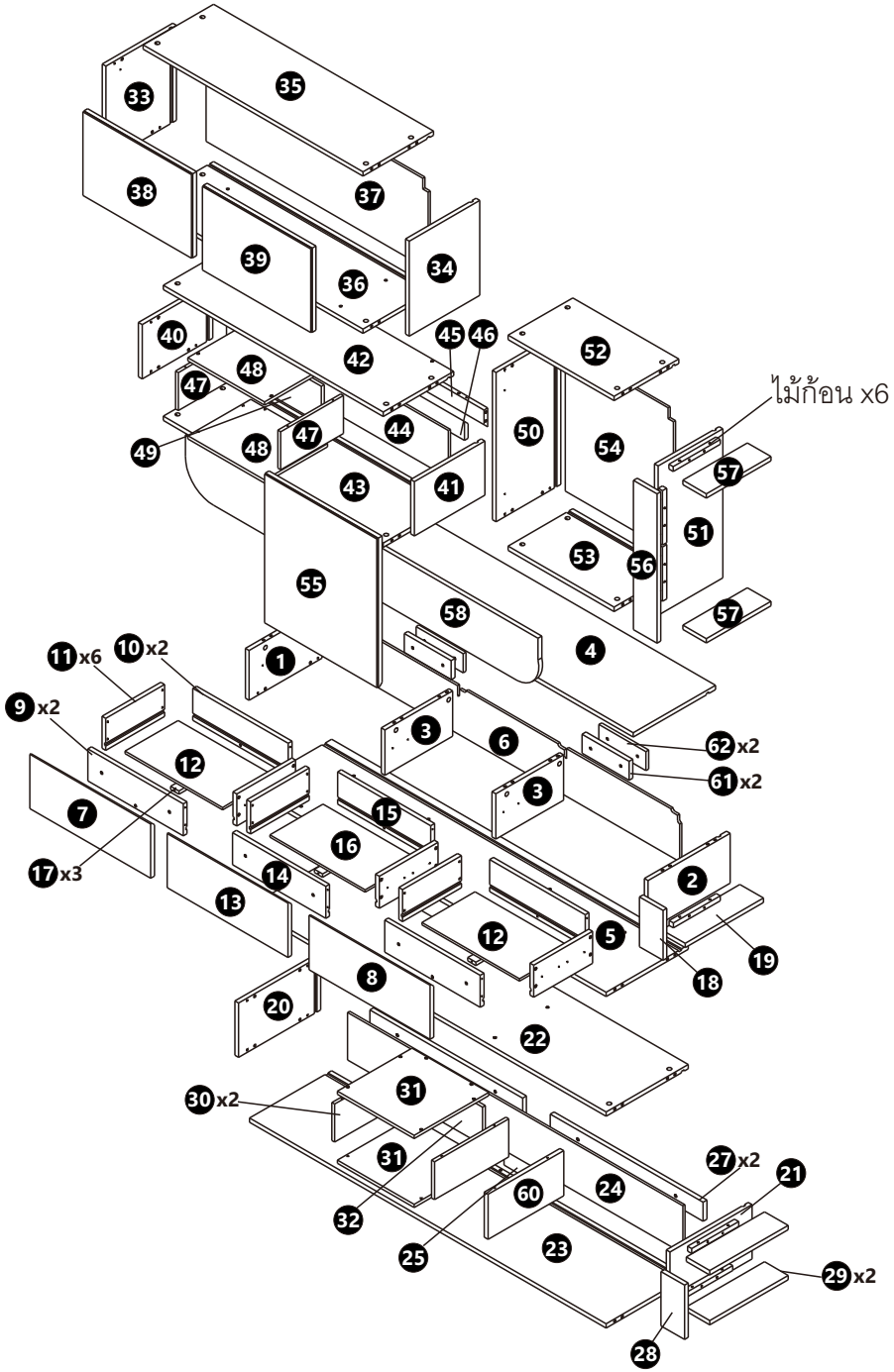

220126-0:160175006