PJ.THE IVORY - CM
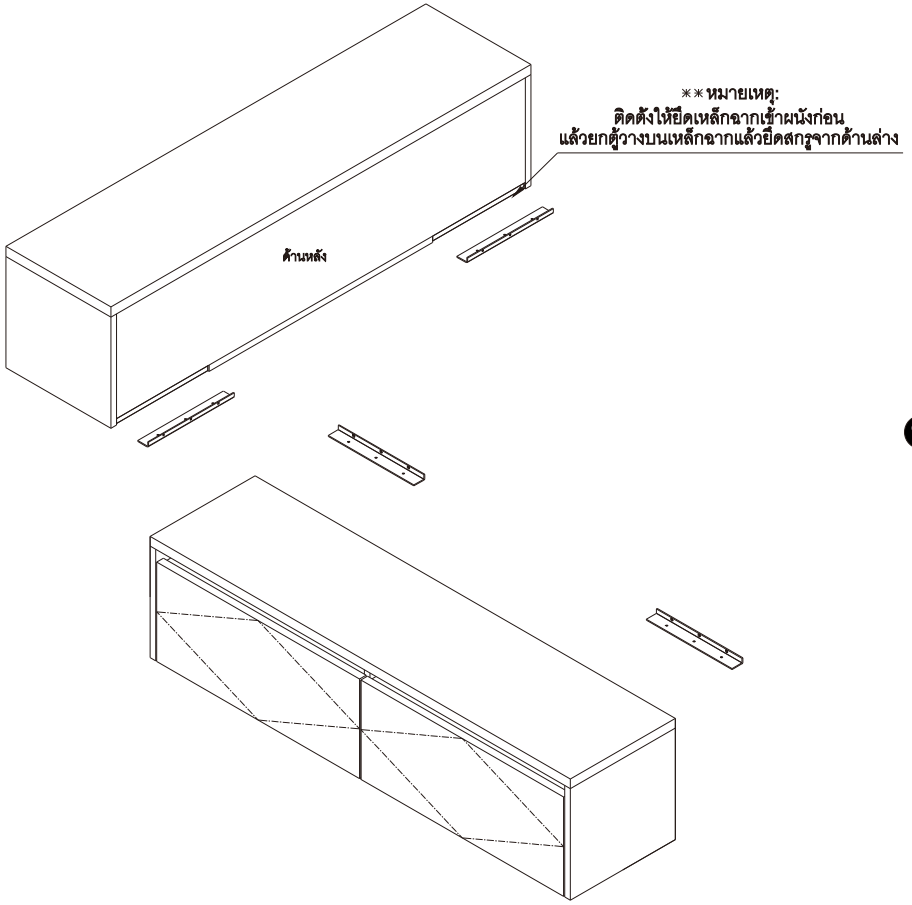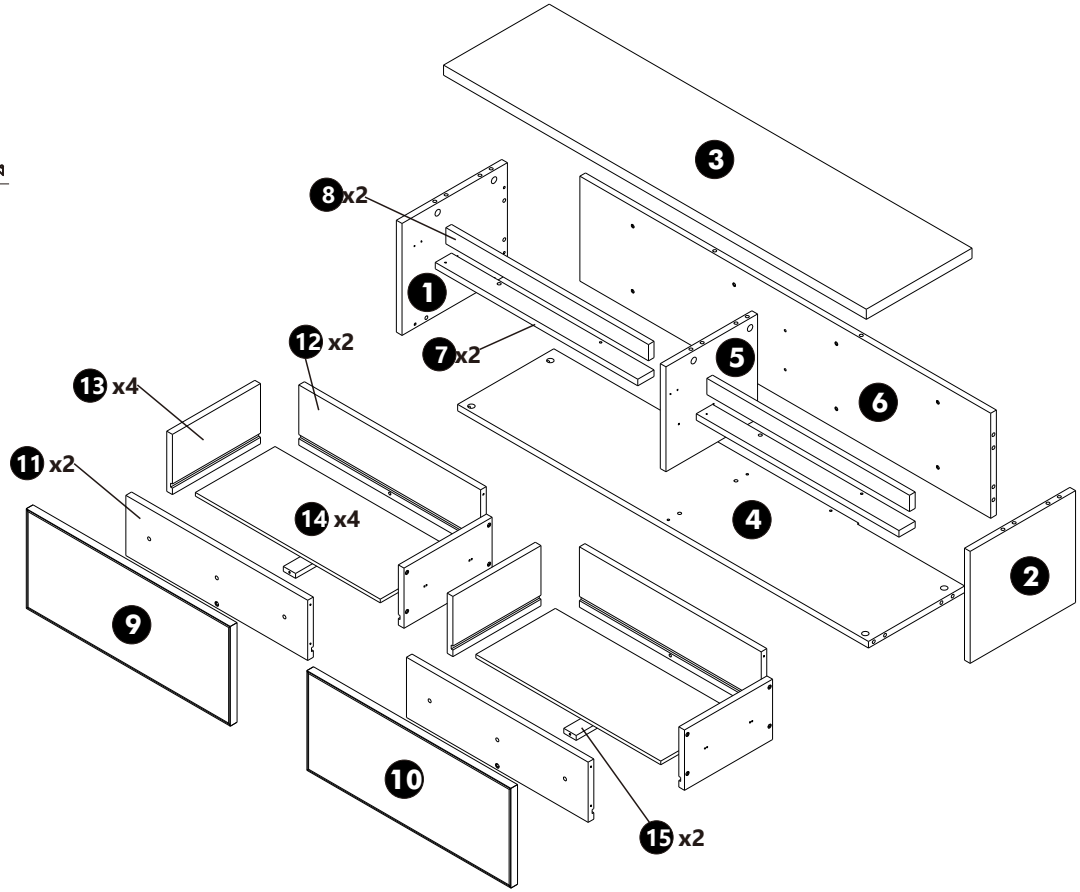
ตู้ทีวี 160173628 (N401)