IVORY-CM

ตู้รองเท้า 100x40x233

160173534 (N214R)

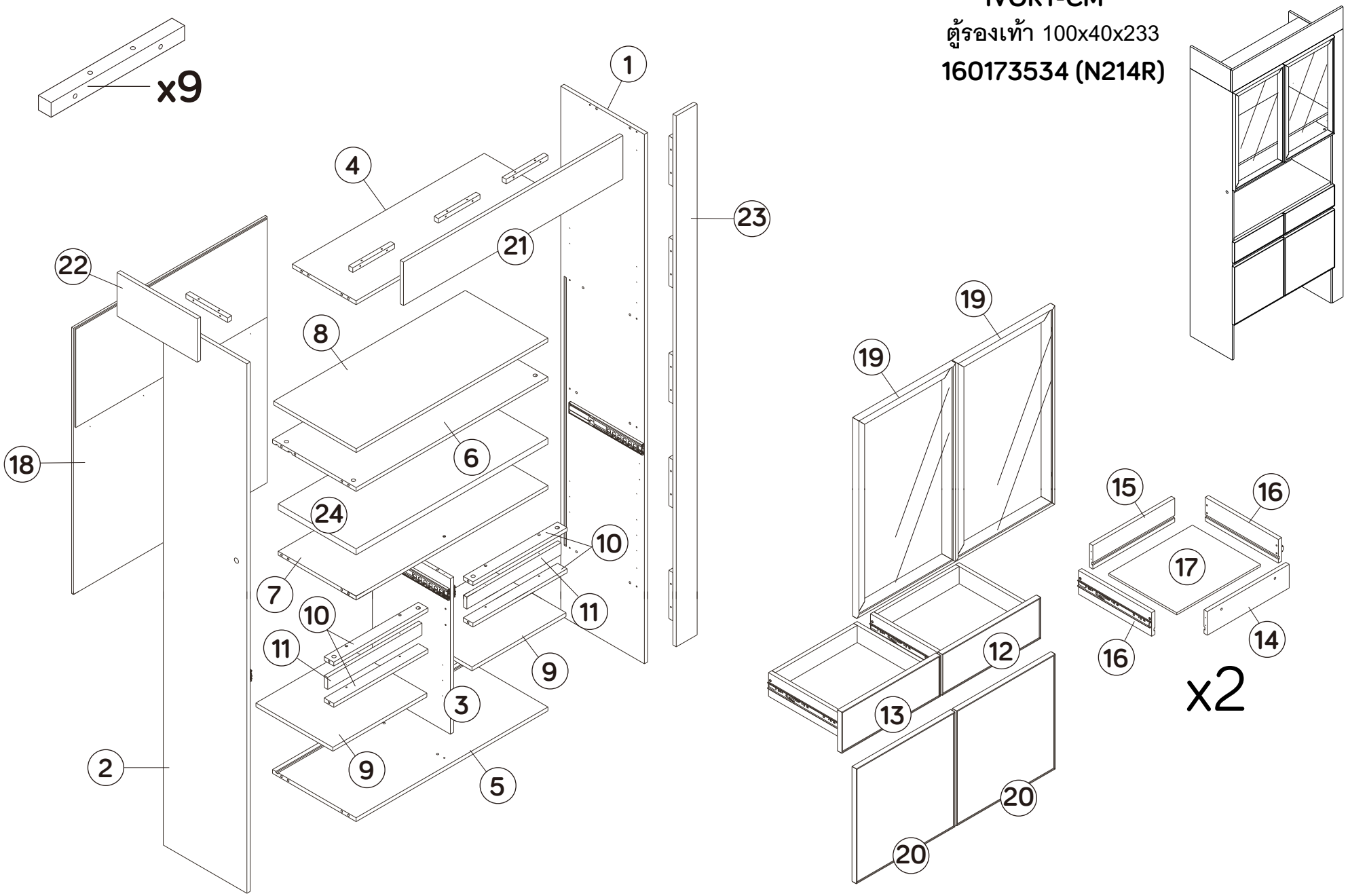

060369-0 160173534