PJ.PLUS UDONTHANI

ชั้นวาง 160170813 (N201L)

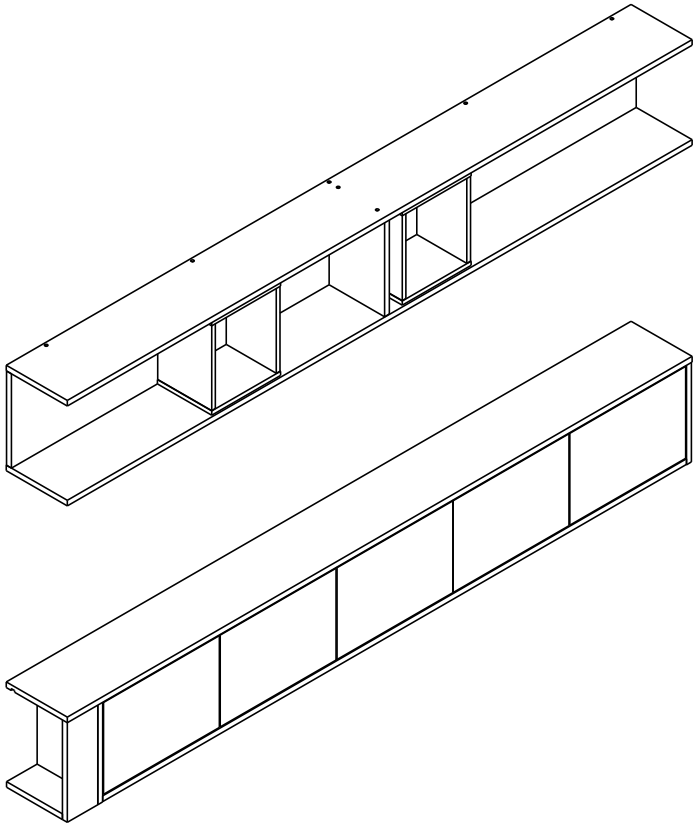

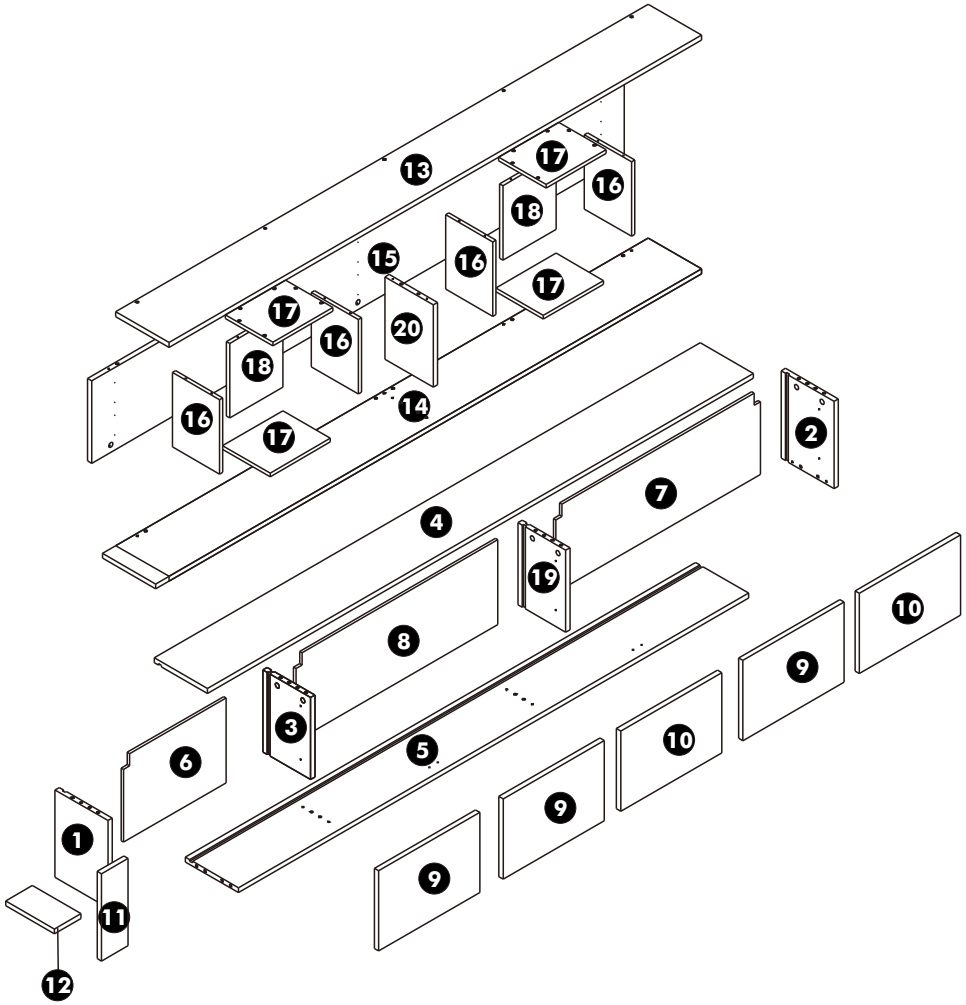

210126-02:160170813