PJ. ESCENT PHUKET2

ตู้รองเท้า (N200L)

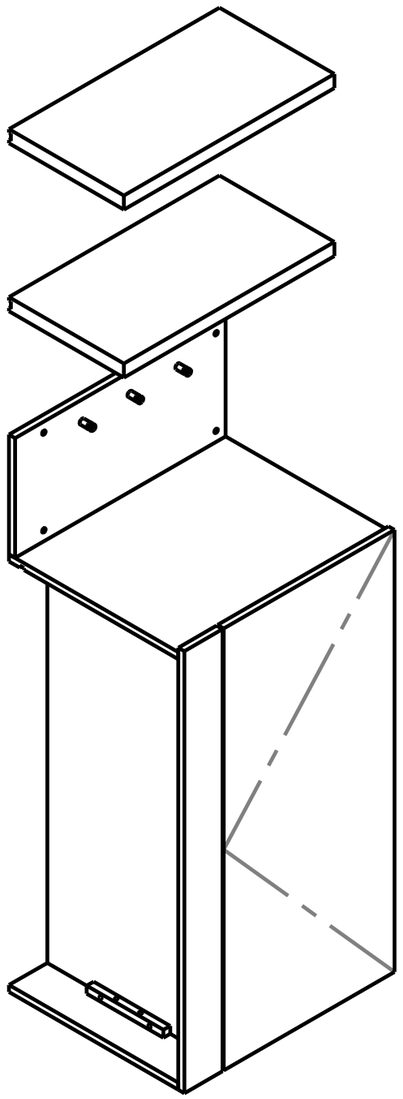

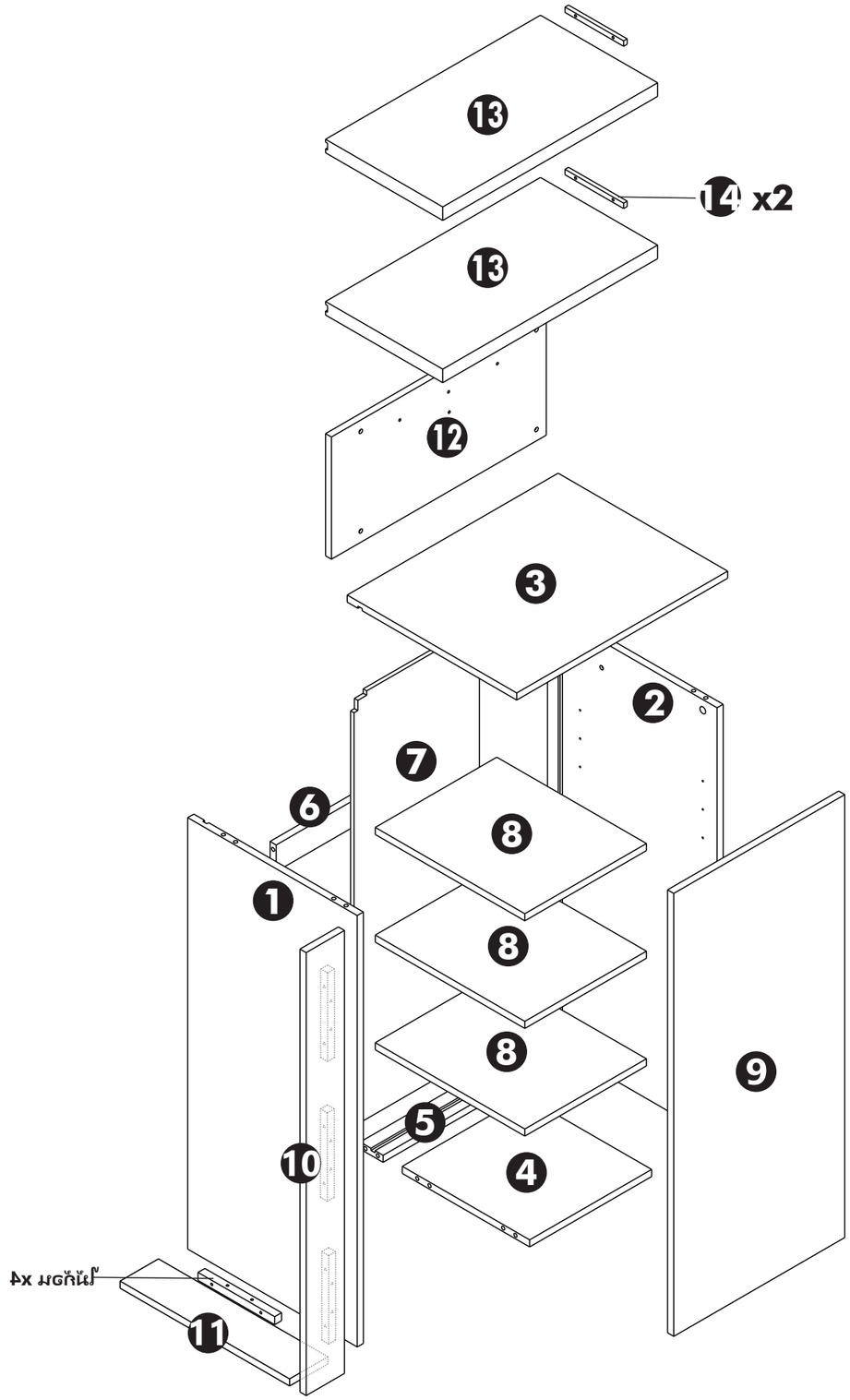

160170236 251068-00