PJ.COBE RATCHADA RAMA9

โต๊ะแป้ง+กระจก 160169153 (N912L)

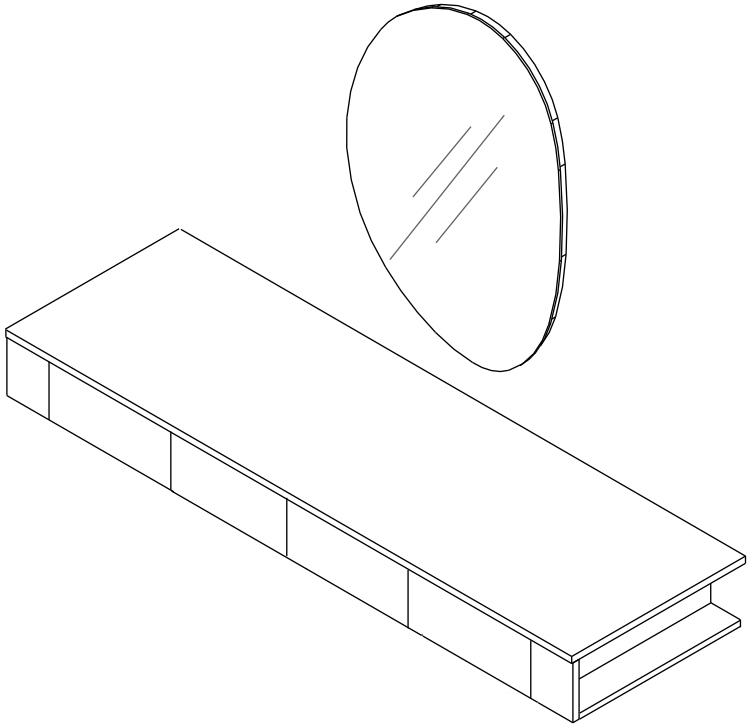

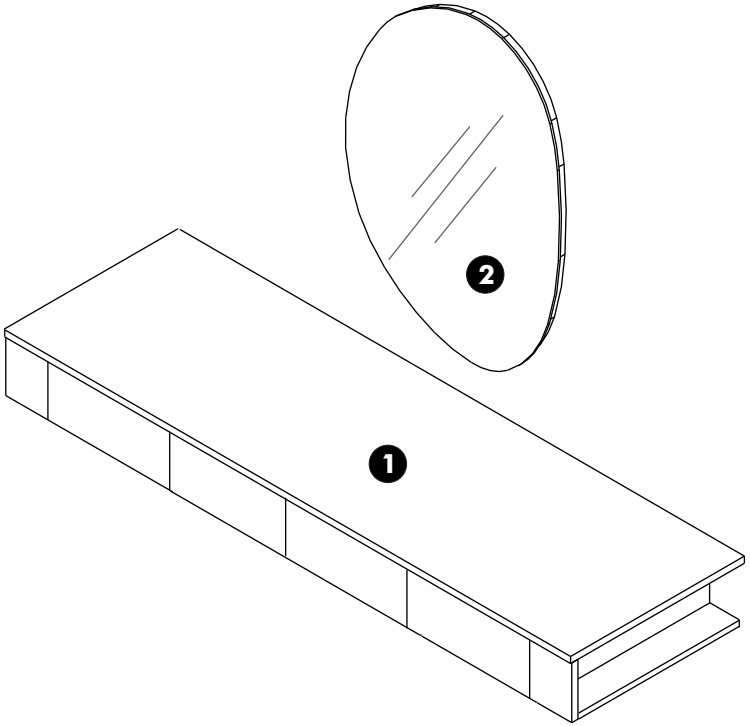

141125-01:160169153