COBE RATCHADA RAMA9

โต๊ะแป้ง+กระจก (N911L)

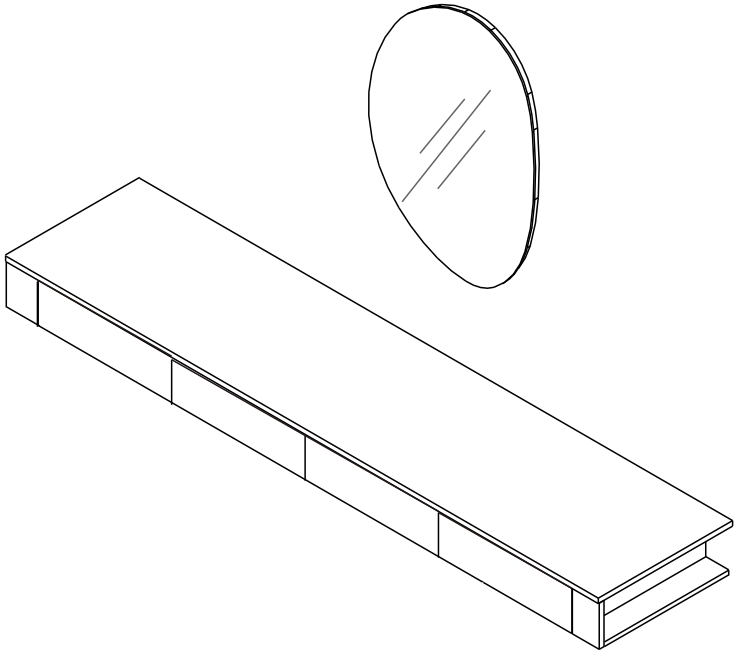

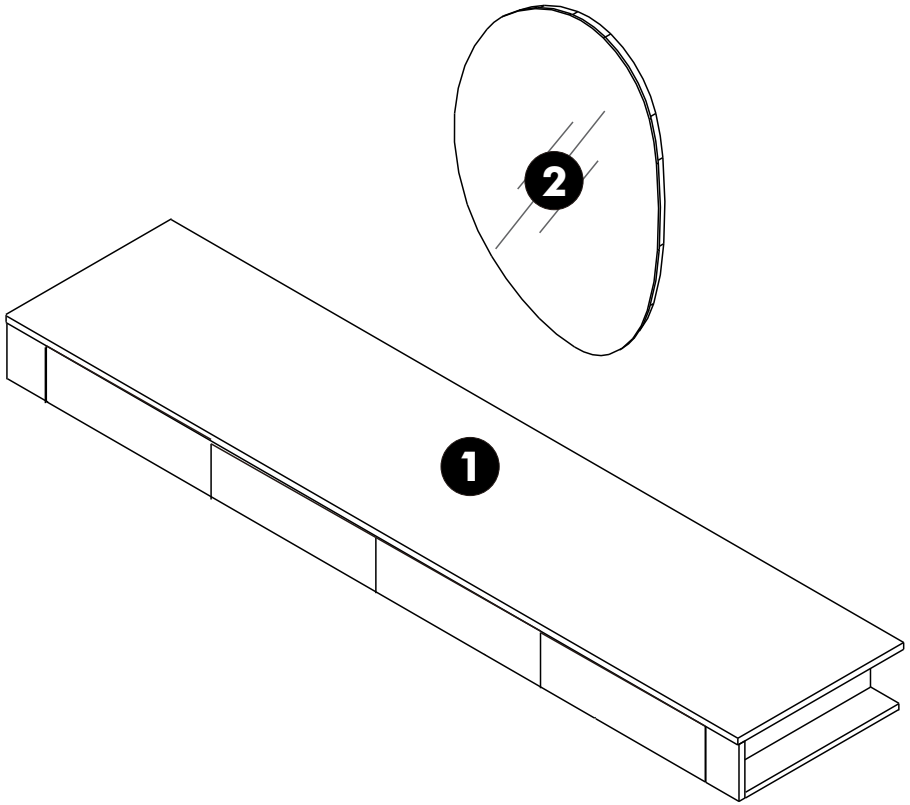

061125-00:160169145