PJ.ROMM COVNENT

ตู้รองเท้า 160167009 (N601)

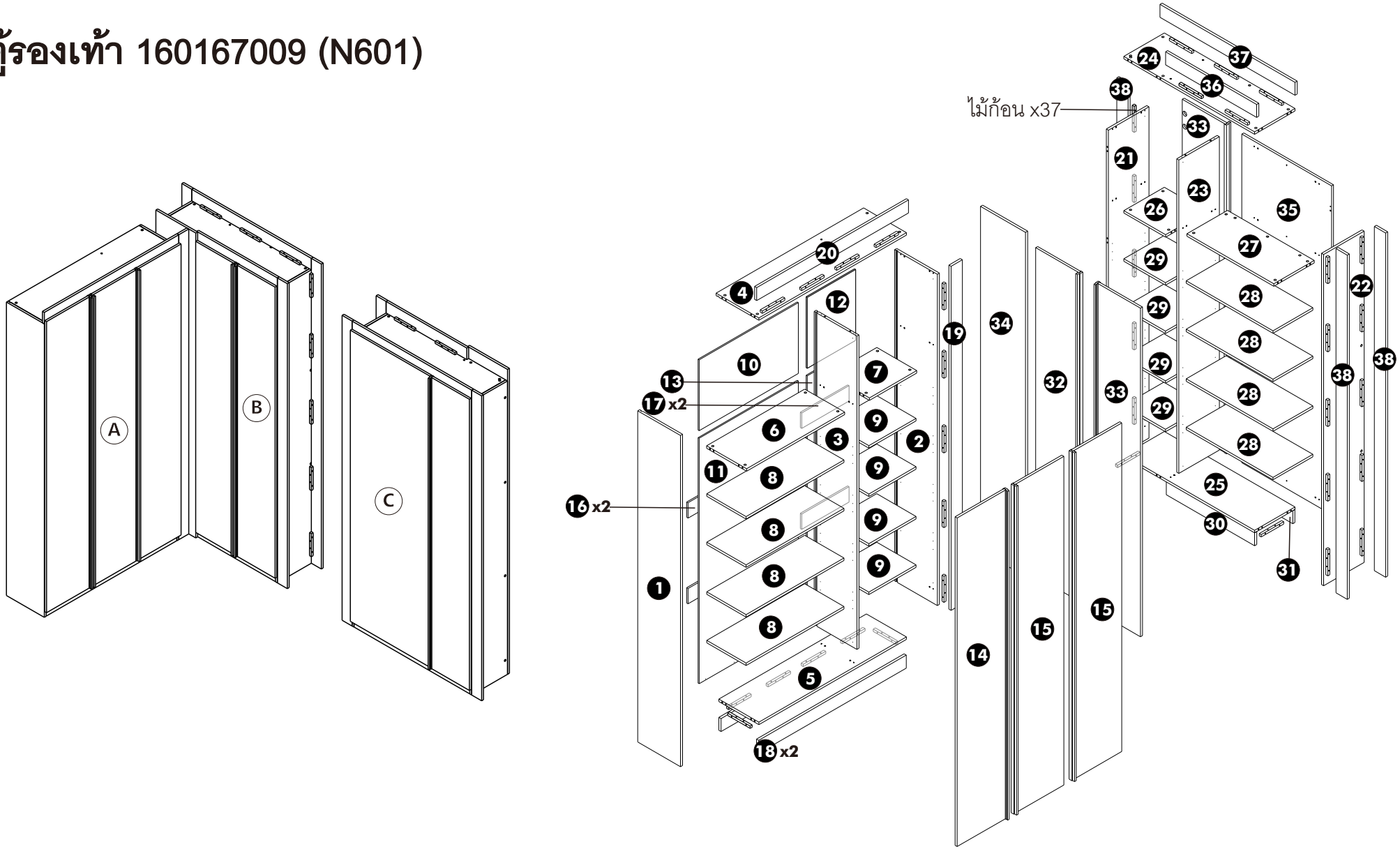

170925-0:160167009