PJ.COBE RATCHADA RAMA9

ตู้สูง 160163277 (N1229)

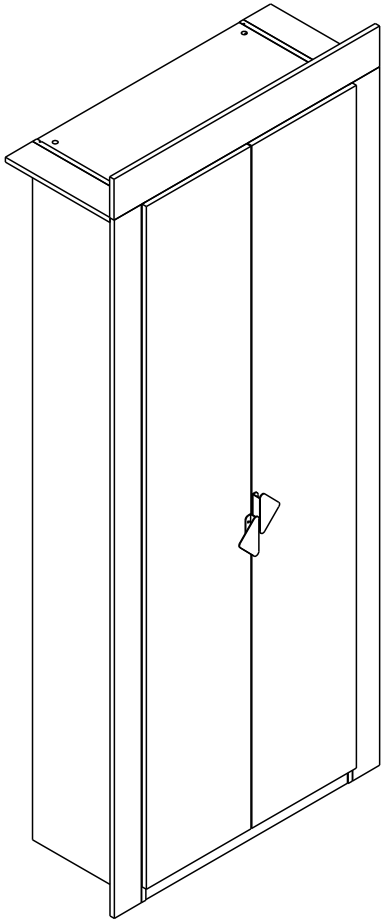

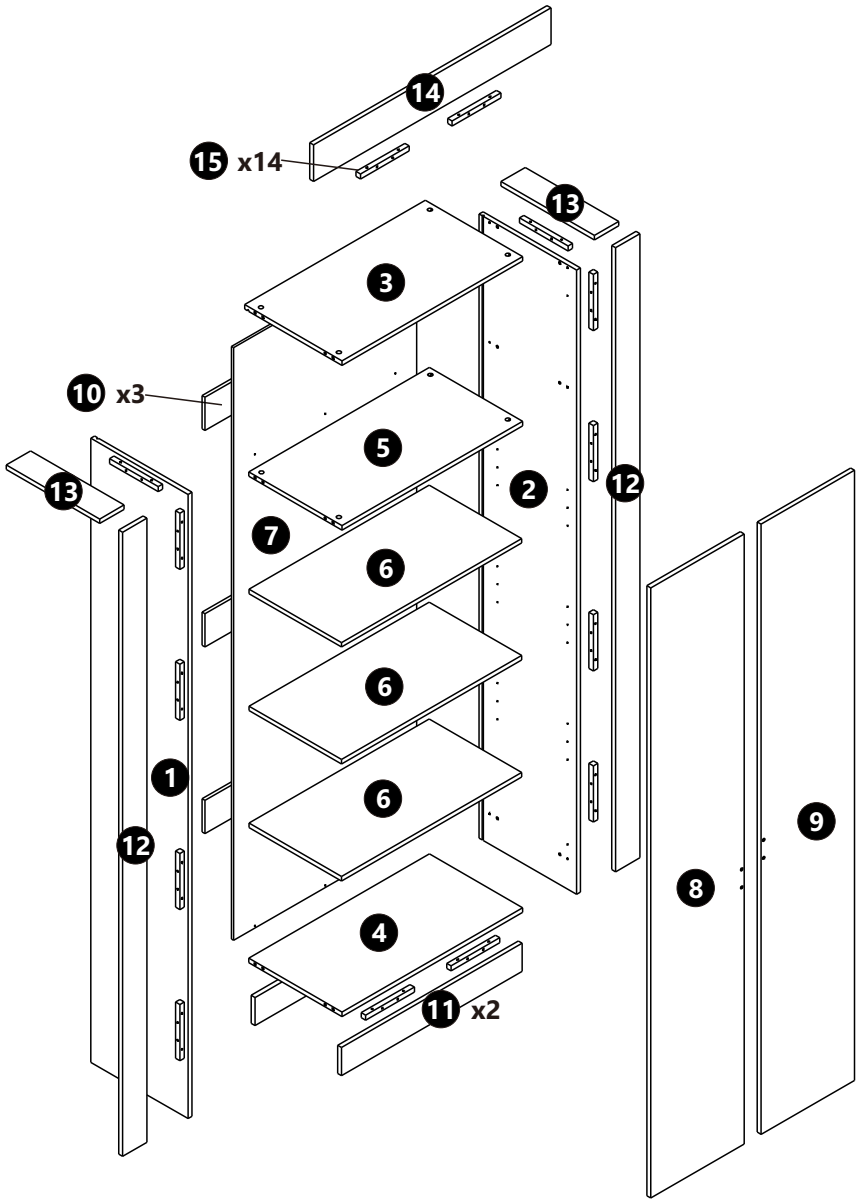

080825-0:160163277