PJ.CROWEN PLAZA RAMA 9

หัวเตียง+ผนังกรุ 160153169 (N109R)

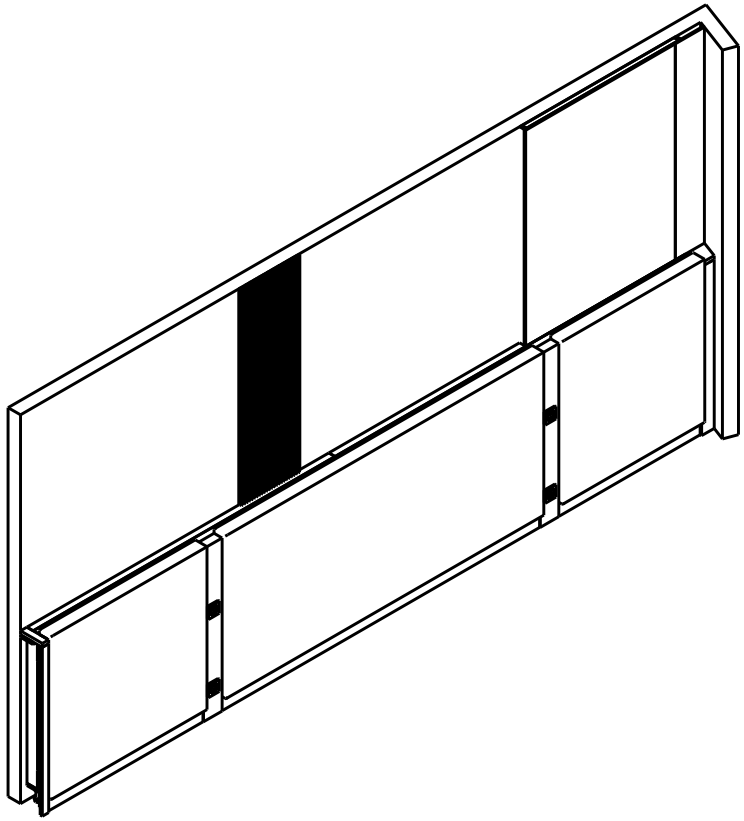

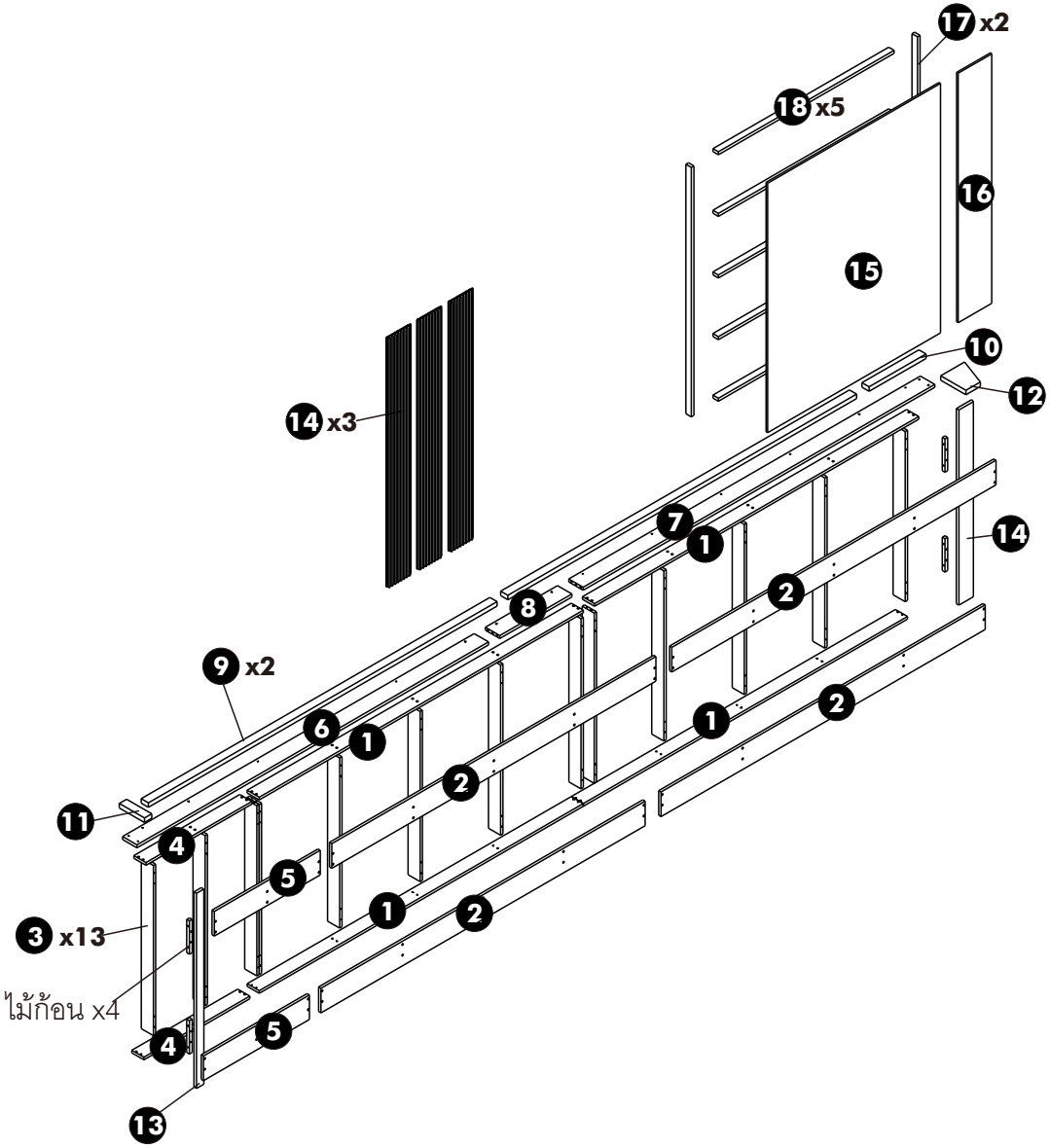

130325-00:160153169