PJ.CROWEN PLAZA RAMA 9

หัวเตียง+ผังกรุ 160152300 (N104R)

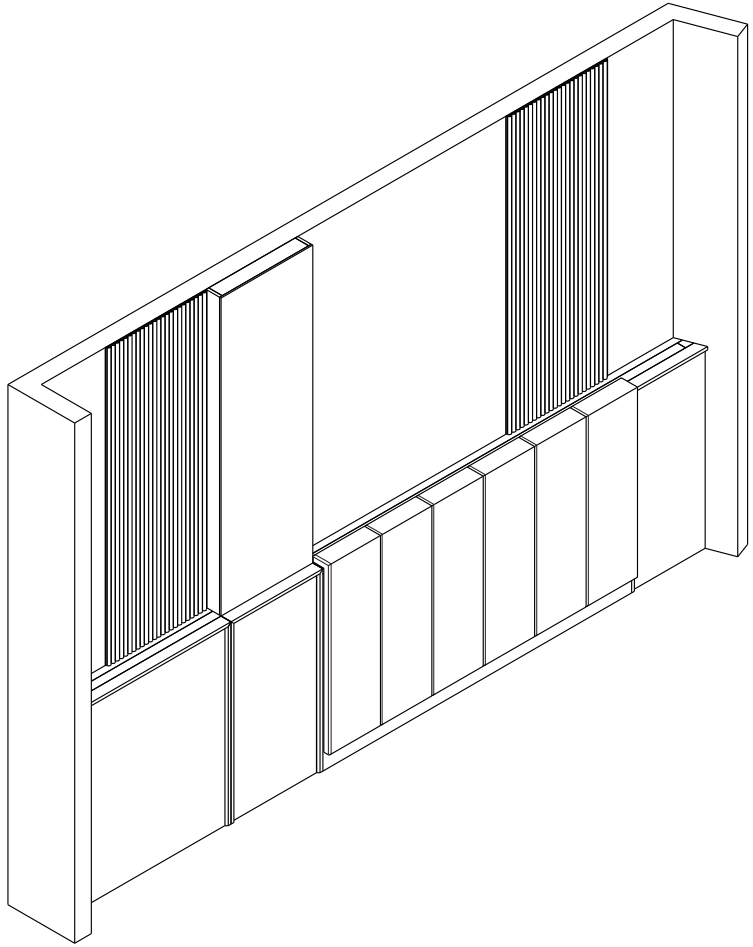

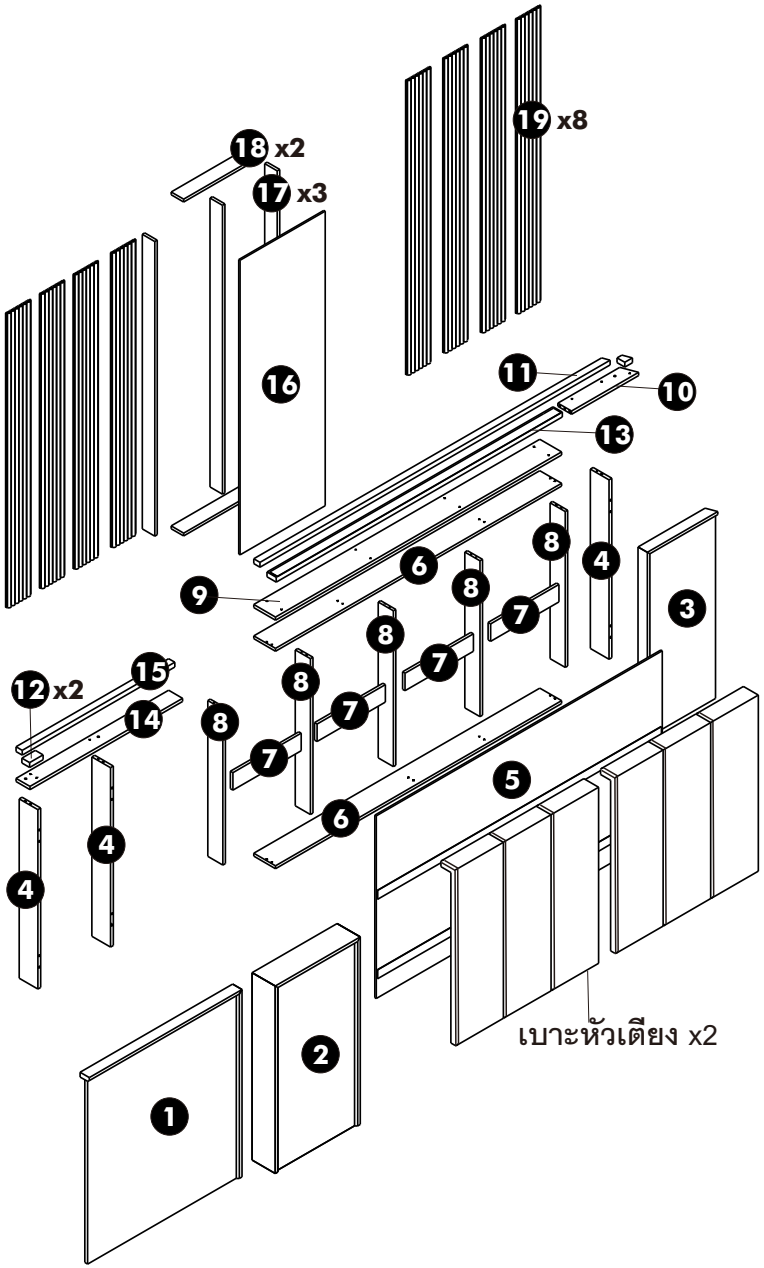

200225-00:160152300