PJ.VEHHA-HUAHIN

โต๊ะทำงาน (N504)

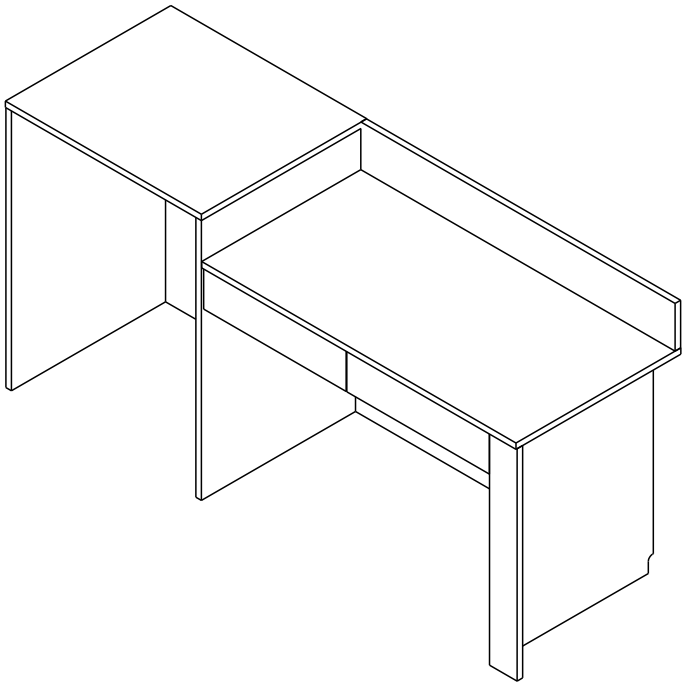

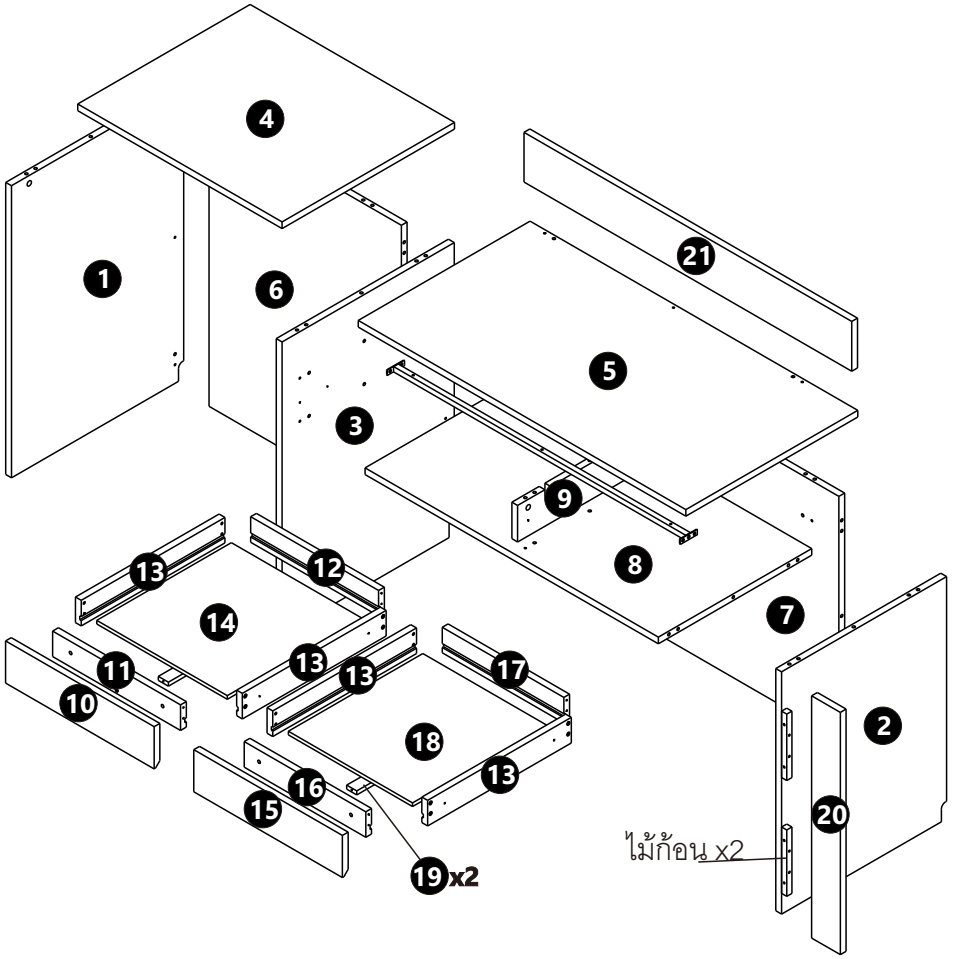

91124-0:160149082