ESCENT-UBN2

เตียง 5 ฟุต (L501L)

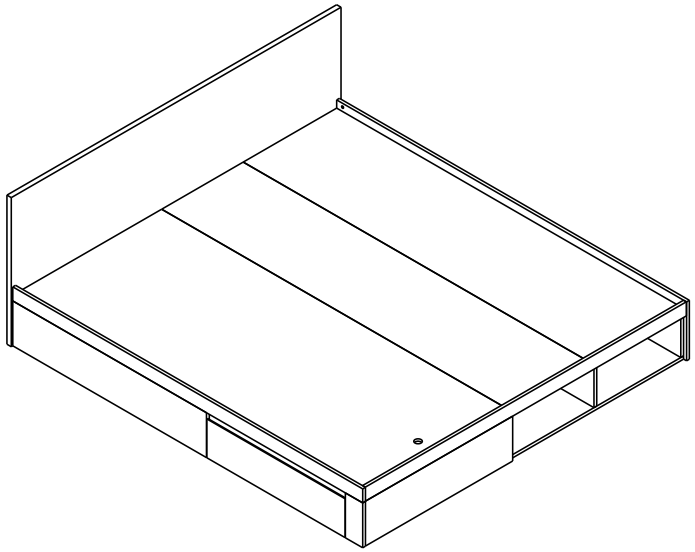

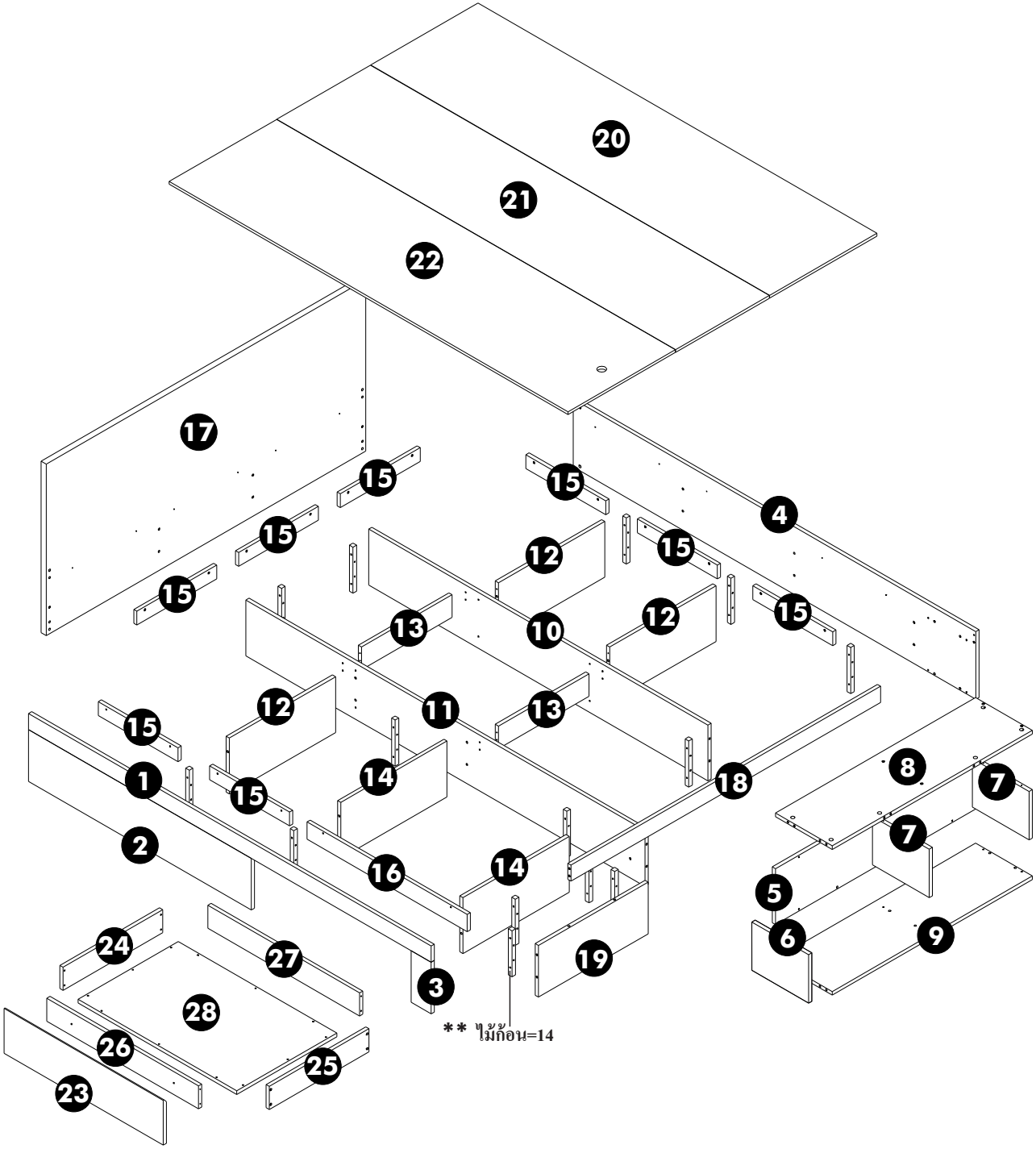

160147364 271125-00