MELBOURNE

Shelf+Cabinet 200 cm.

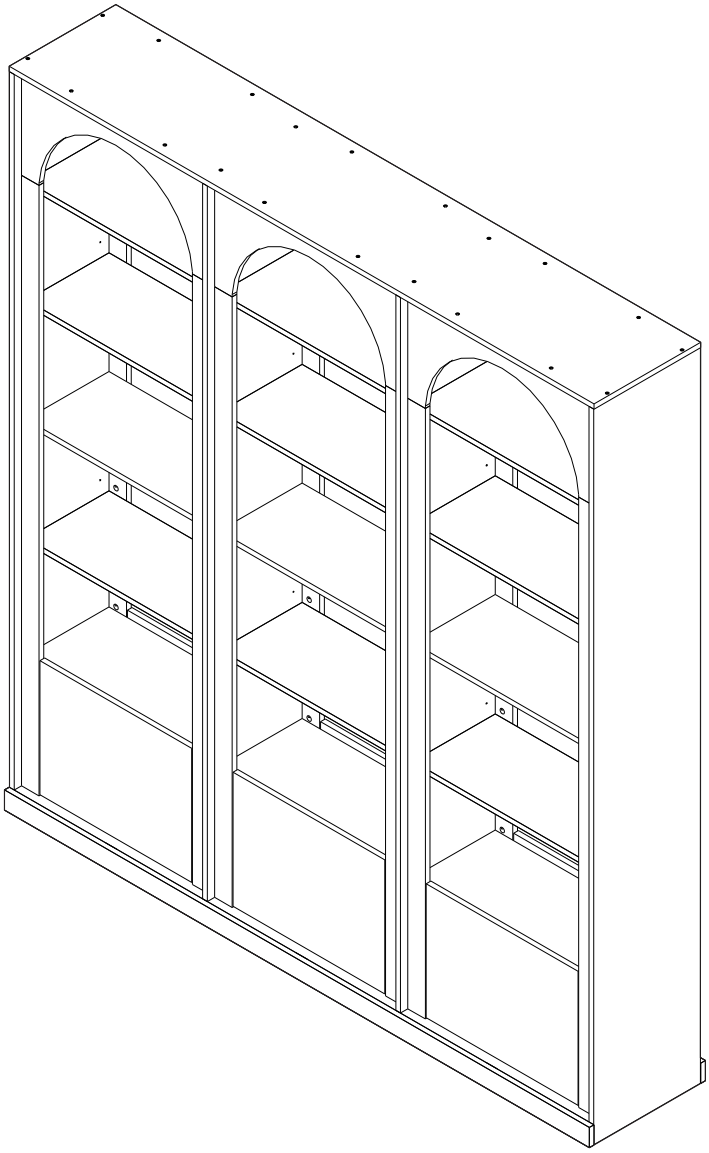

Indexlivingmall

CONNECT SYSTEM

1

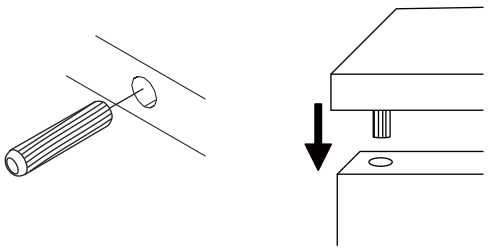

2

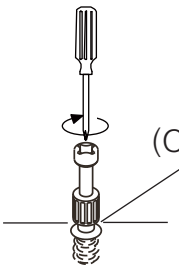

3

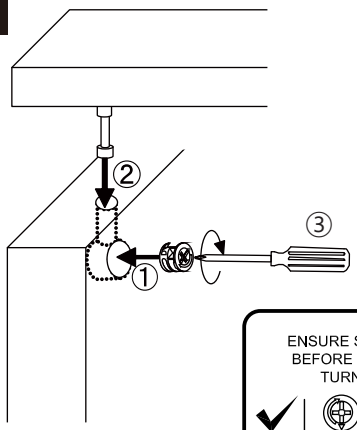

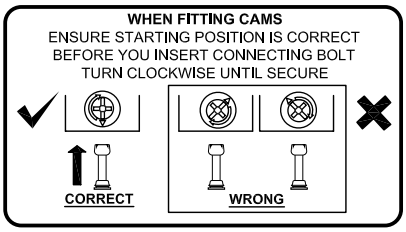



M4x13mm.

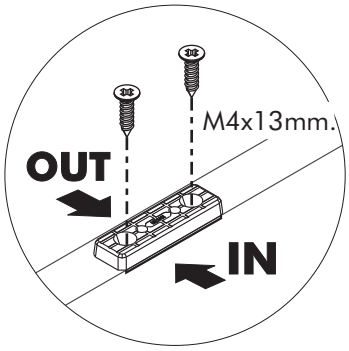

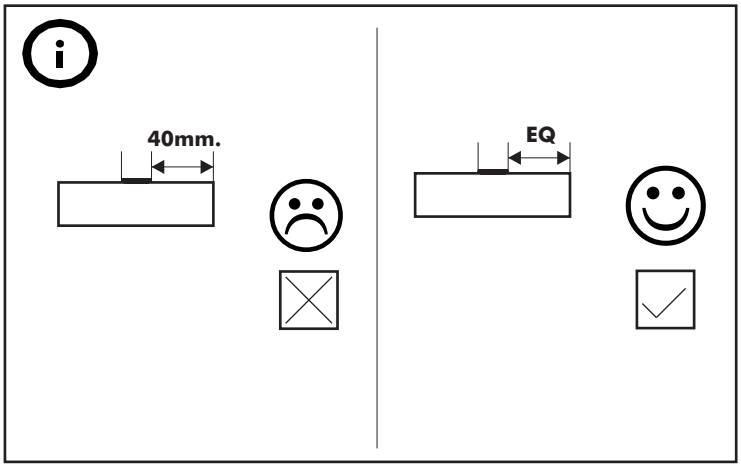

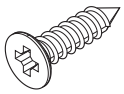

M4x16mm.

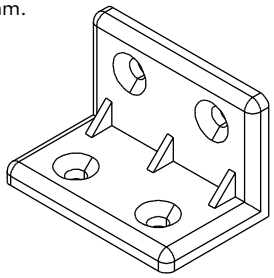

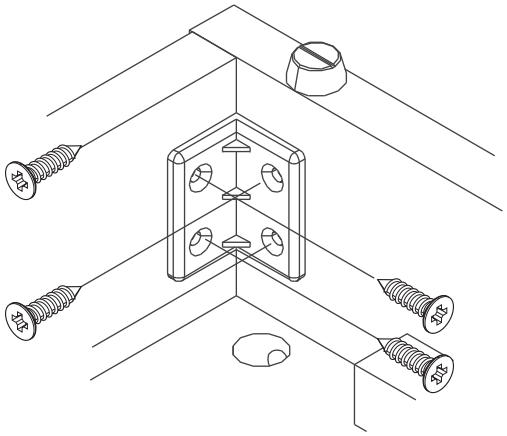

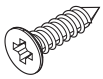

M4x16mm.

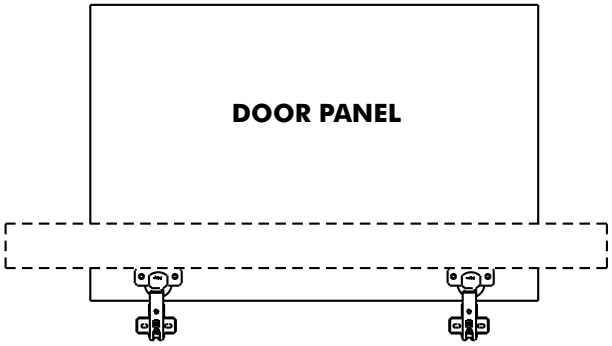

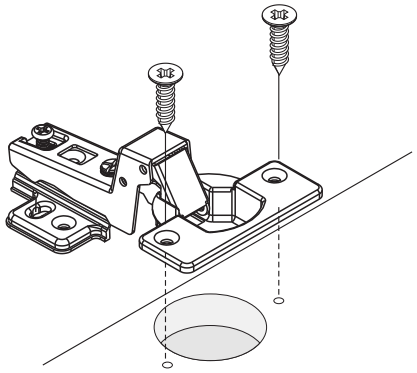

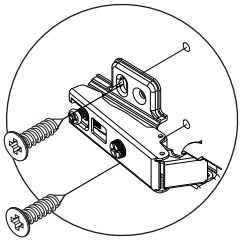

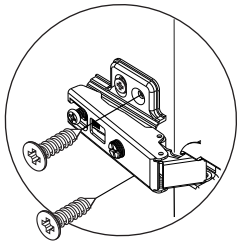

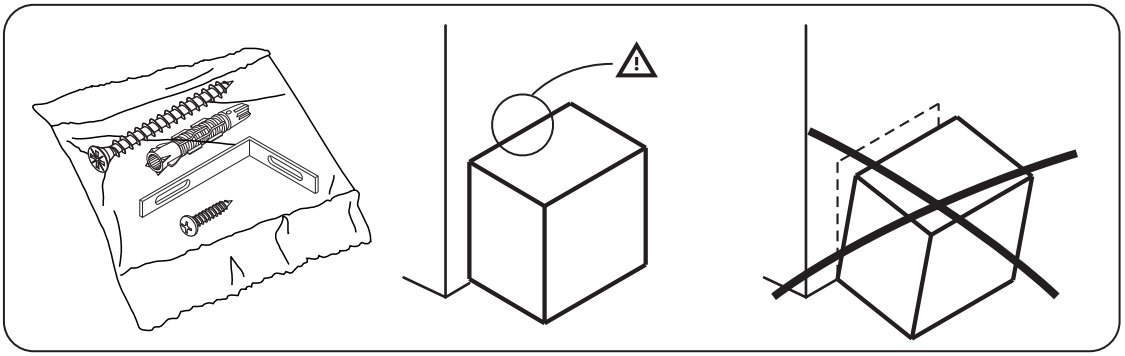

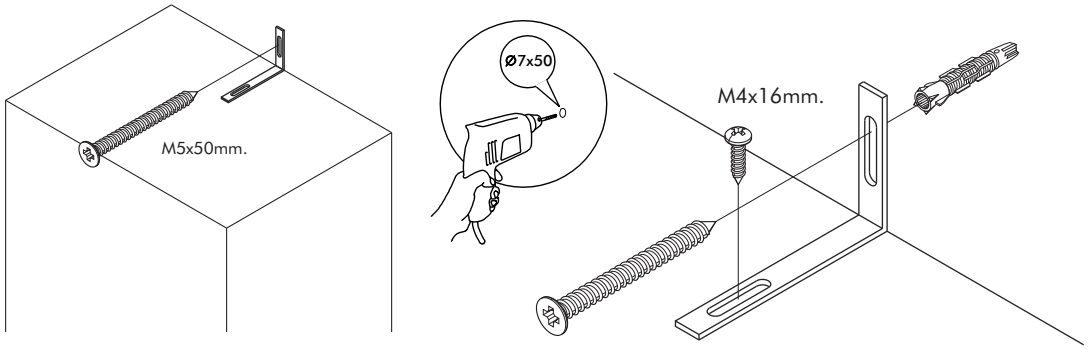
M5x50mm.
Ø7x50
M4x16mm.

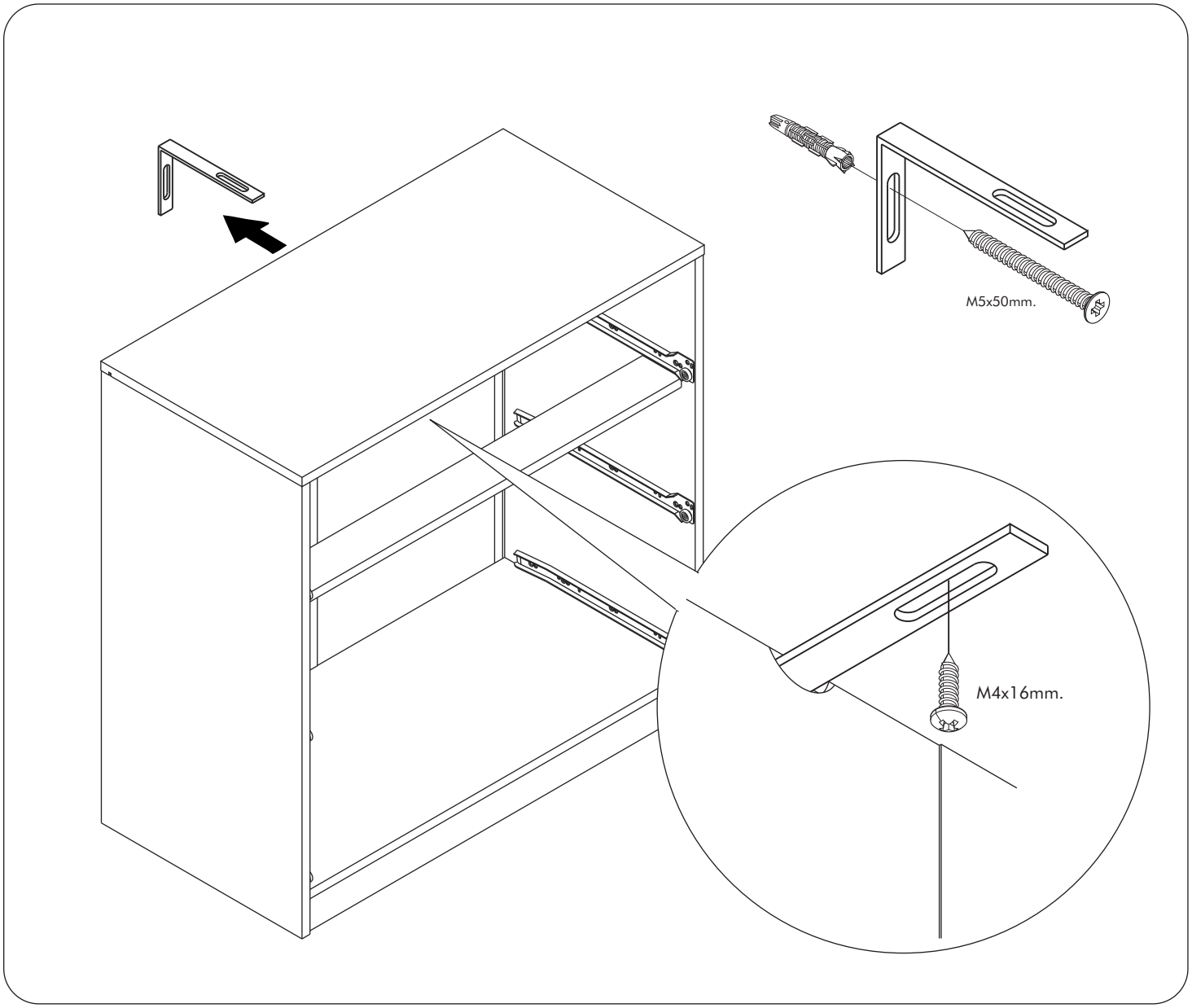
M5x50mm.
M4x16mm.

■ มาตรฐาน การระบุสินค้าที่ต้องยึด Fitting กันล้ม (Safety Fitting) ***หมายเหตุ สินค้าที่เป็นชุดเด็ก ให้ติดตั้ง Fitting กันล้มทุกตัว***

■ ติดตั้งฉากกันล้มกับตู้สูง (ตั้งแต่ 2 m.ขึ้นไป)

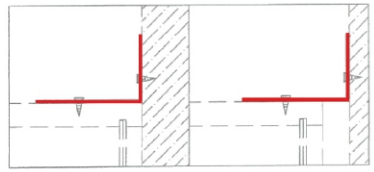

ติดตั้งชนผนัง ติดตั้งลอยหลบบัว

■ หมวด ตู้บานเปิด / ตู้บานเปิด + ช่องโล่ง

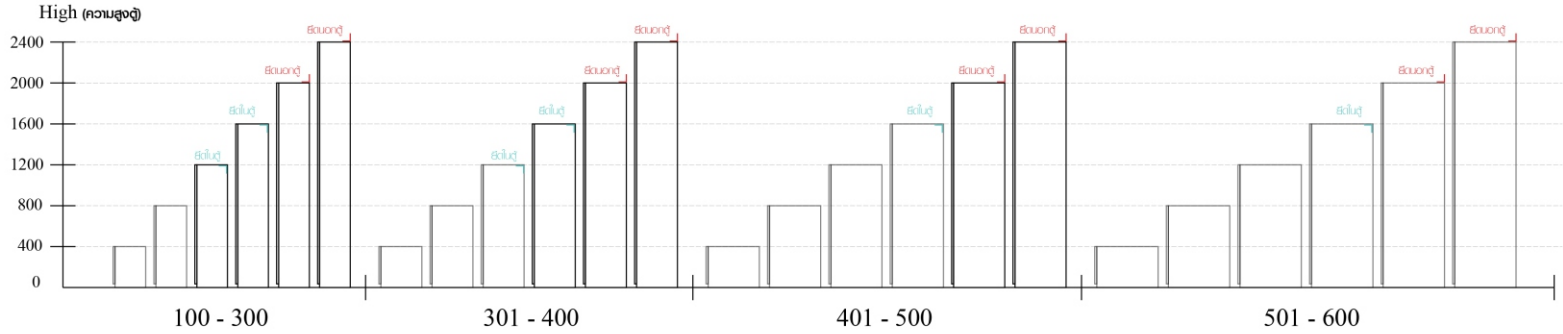

ความสูงตั้งแต่ 1200 ขึ้นไป ลึกไม่เกิน 300 | ความสูงตั้งแต่ 1600 ขึ้นไป ลึกไม่เกิน 400 | ความสูงตั้งแต่ 1600 ขึ้นไป ลึกไม่เกิน 500 | ความสูงตั้งแต่ 1600 ขึ้นไป ลึกไม่เกิน 600

■ ติดตั้งฉากกันล้มกับตู้เตี้ย (น้อยกว่า 2 m.)

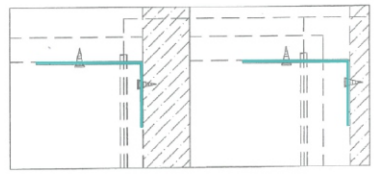

ติดตั้งชนผนัง ติดตั้งลอยหลบบัว

■ หมวด ตู้ลิ้นชัก / ตู้ลิ้นชัก + ช่องโล่ง / ตู้ลิ้นชัก + บานเปิด / ตู้ลิ้นชัก + บานสไลด์

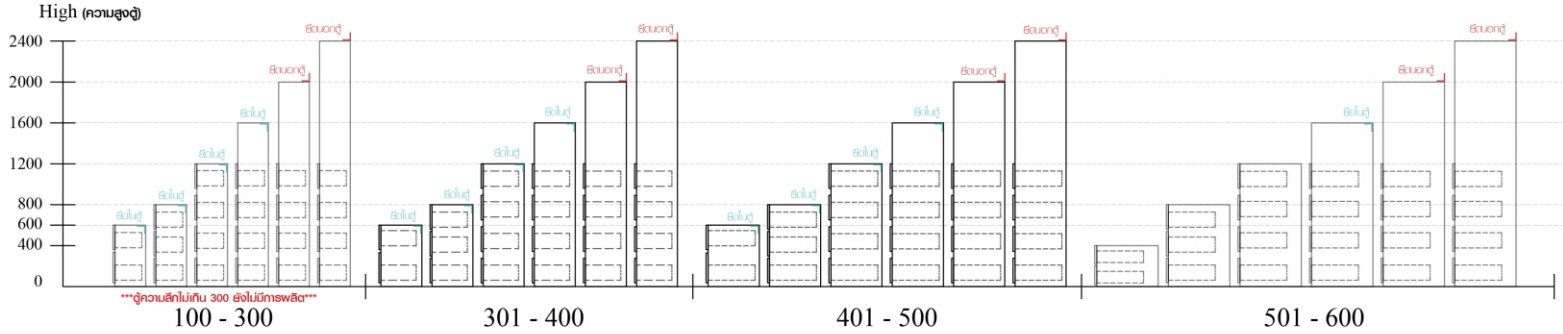

ความสูงตั้งแต่ 600 ขึ้นไป ลึกไม่เกิน 300 | ความสูงตั้งแต่ 600 ขึ้นไป ลึกไม่เกิน 400 | ความสูงตั้งแต่ 600 ขึ้นไป ลึกไม่เกิน 500 | ความสูงตั้งแต่ 1600 ขึ้นไป ลึกไม่เกิน 600

■ หมวด ตู้บานสไลด์ / ตู้โล่ง

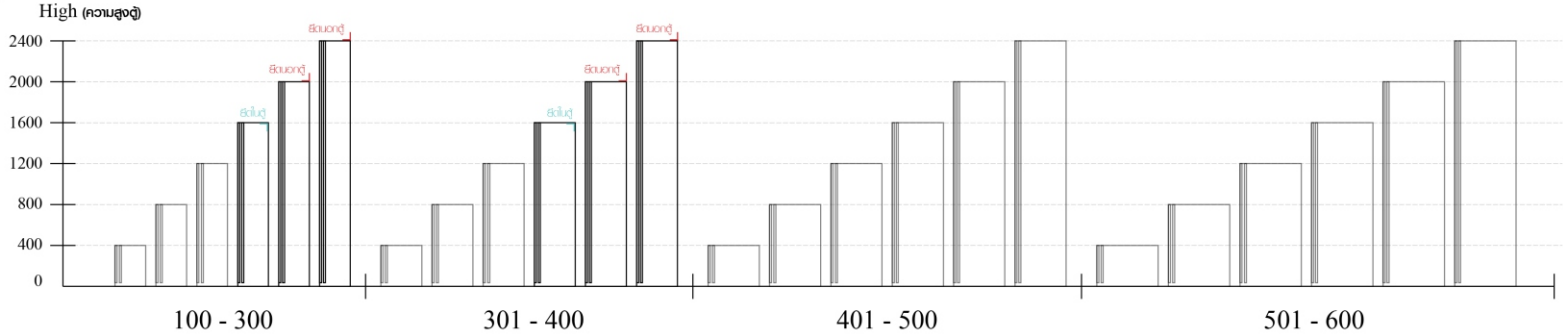

ความสูงตั้งแต่ 1600 ขึ้นไป ลึกไม่เกิน 300 | ความสูงตั้งแต่ 1600 ขึ้นไป ลึกไม่เกิน 400

HARDWARE

-BODY SET

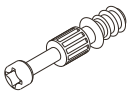

x 136



x 136

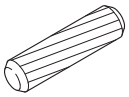

x 124

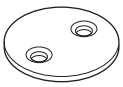

x 12

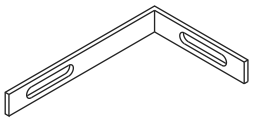

x 2

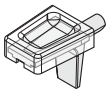

x 36

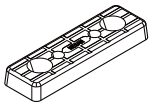

x 16

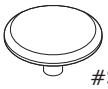

#Sand stone

x 84

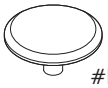

#Natural

x 30

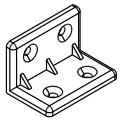

x 16

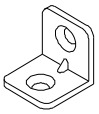

x 12

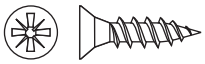

M4x16mm.

x 120



M4x16mm.

x 2



M3.5x13mm.

x 36

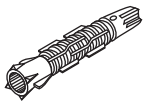

x 2

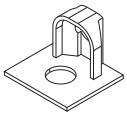

x 12



M4x50mm.

x 24



M5x50mm.

x 2

-DOOR SET

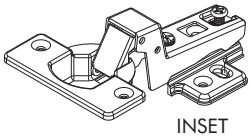

INSET

x 12

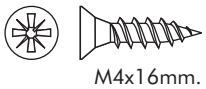

M4x16mm.

x 72



x 6

ASSEMBLY

-BODY SET

1.

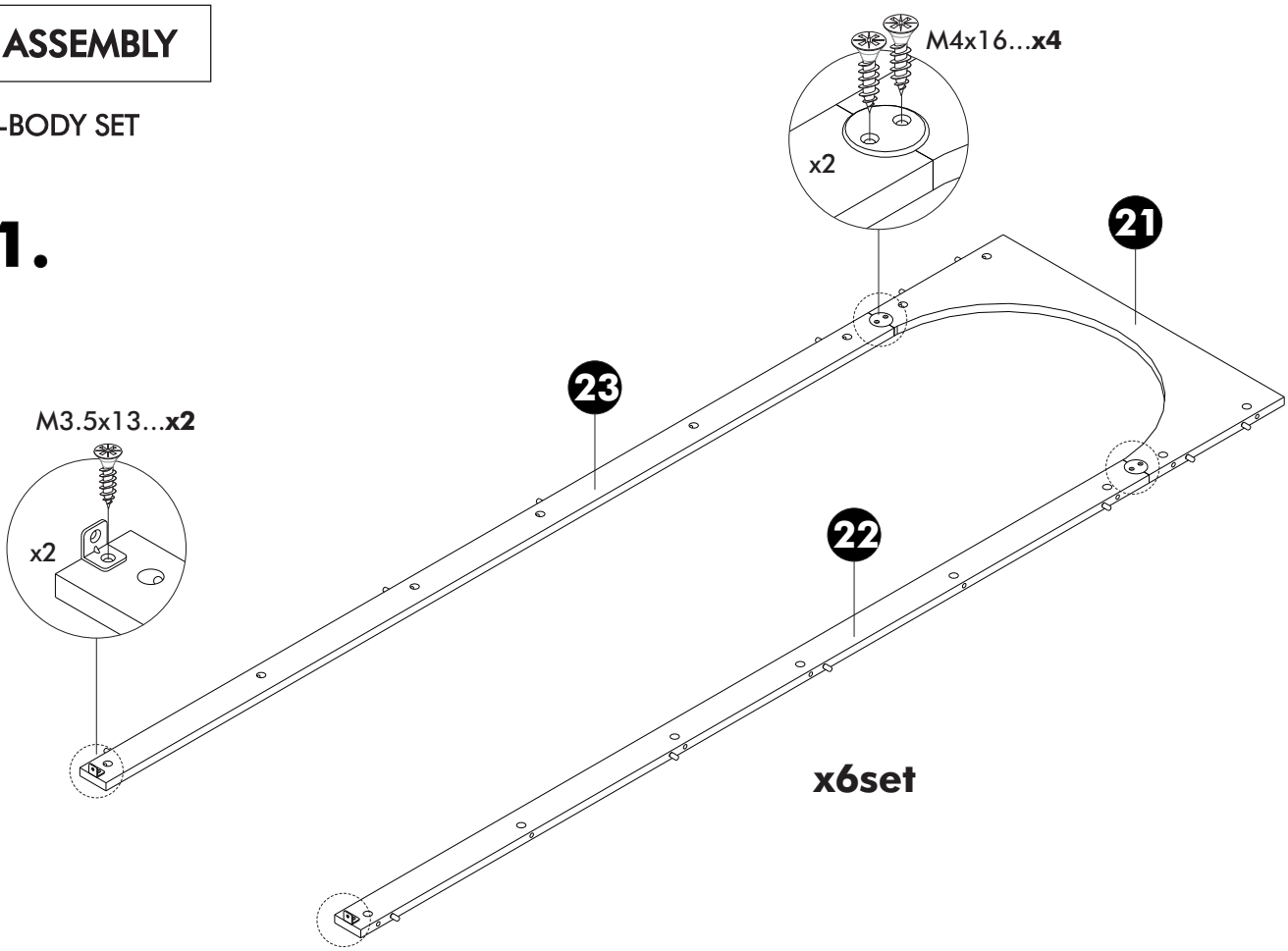

2.

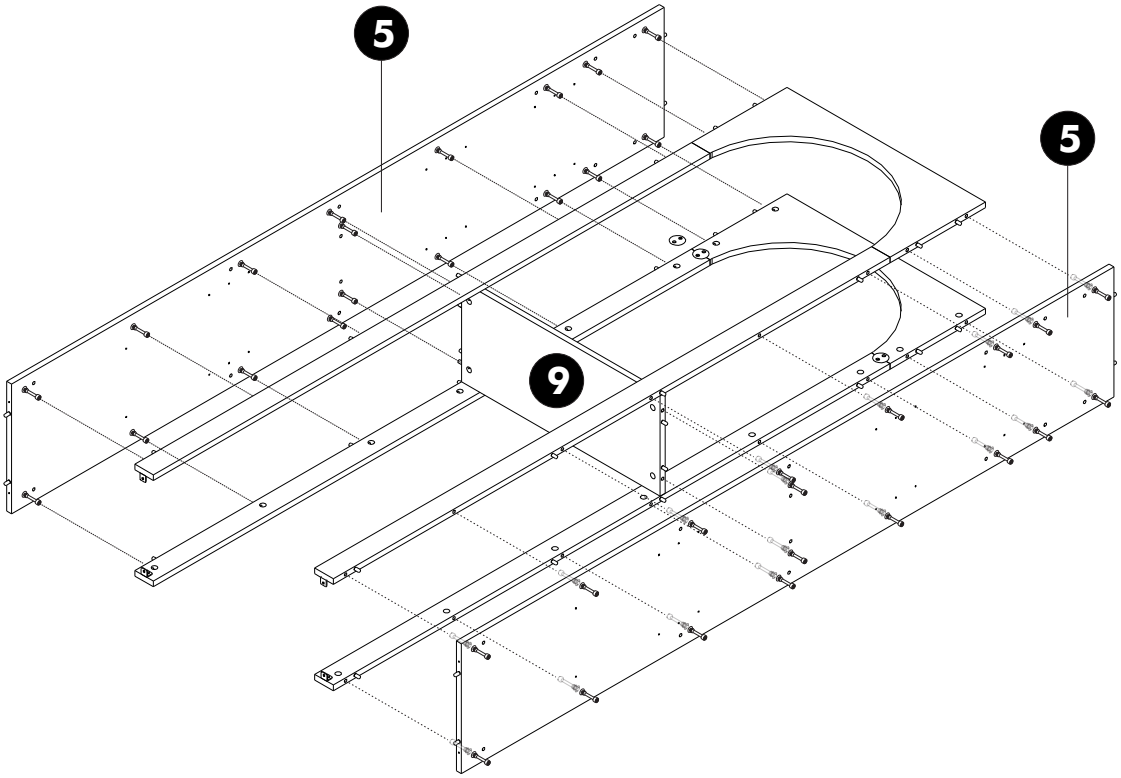

3.

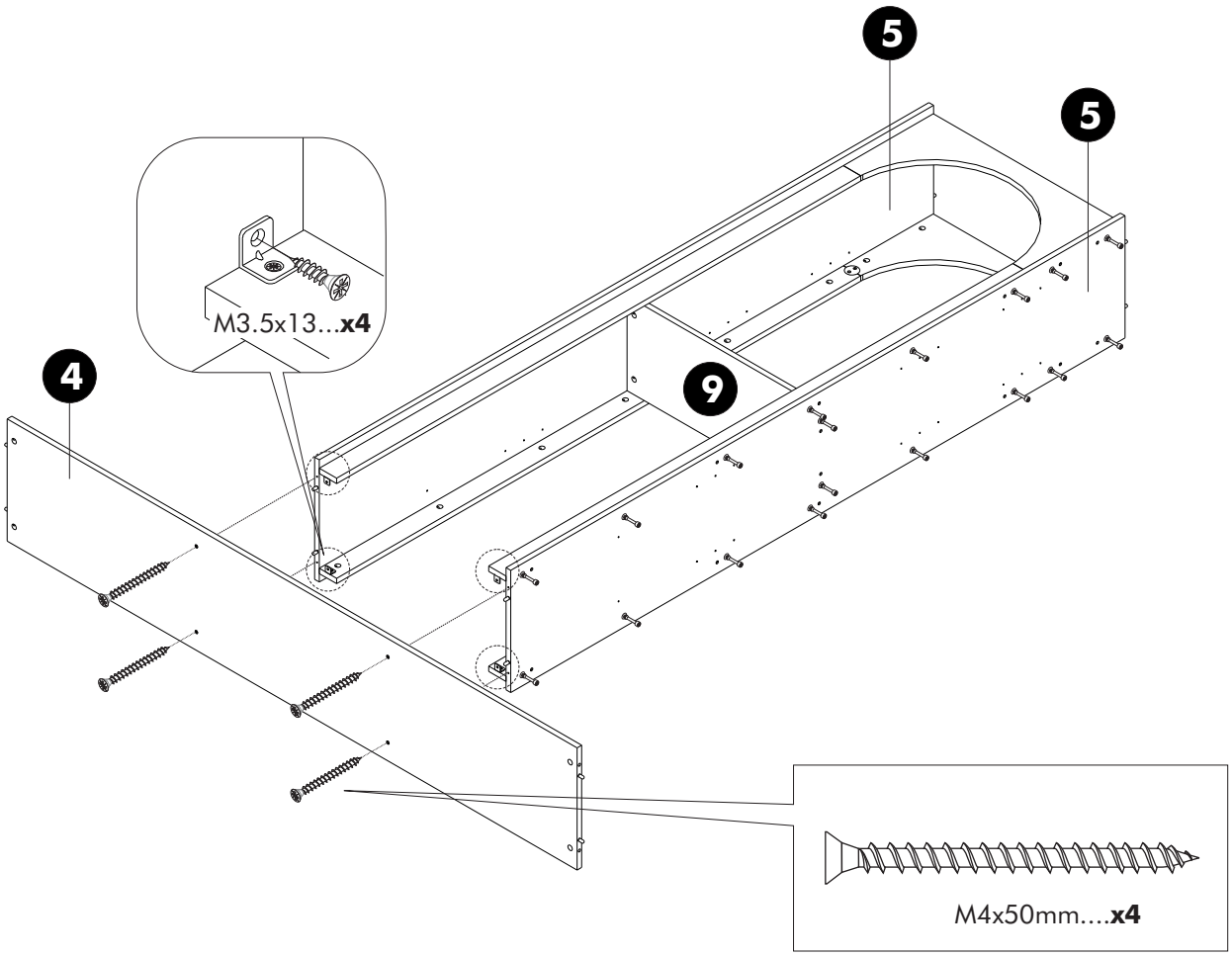

4.

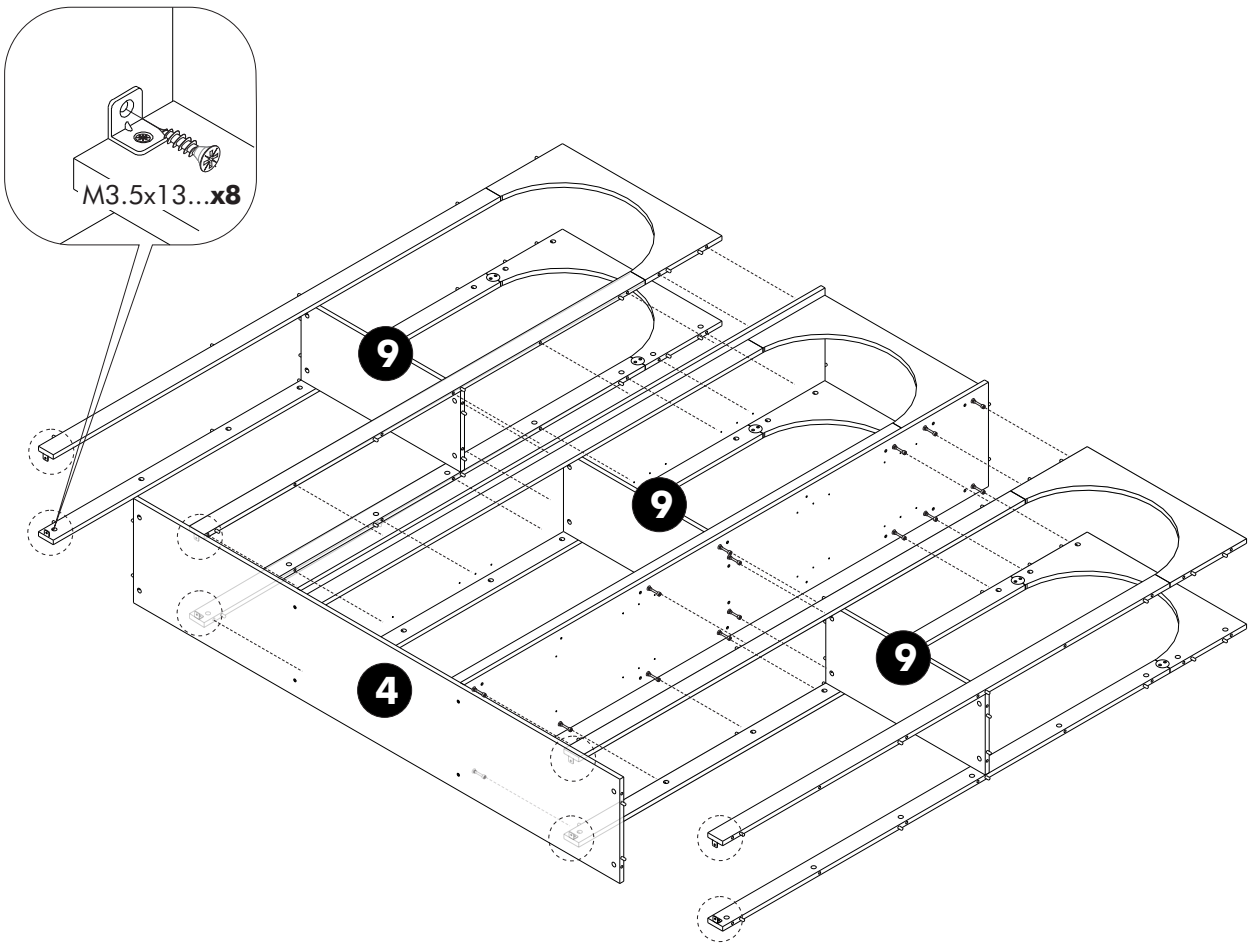

5.

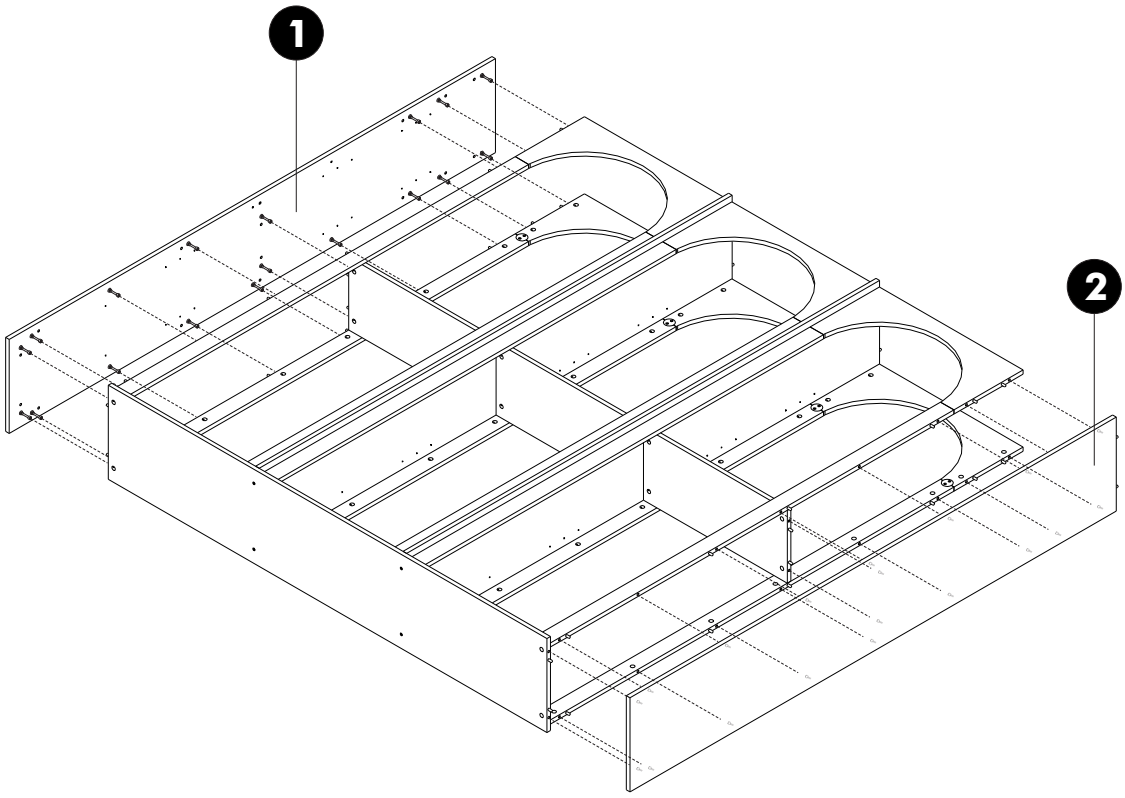

6.

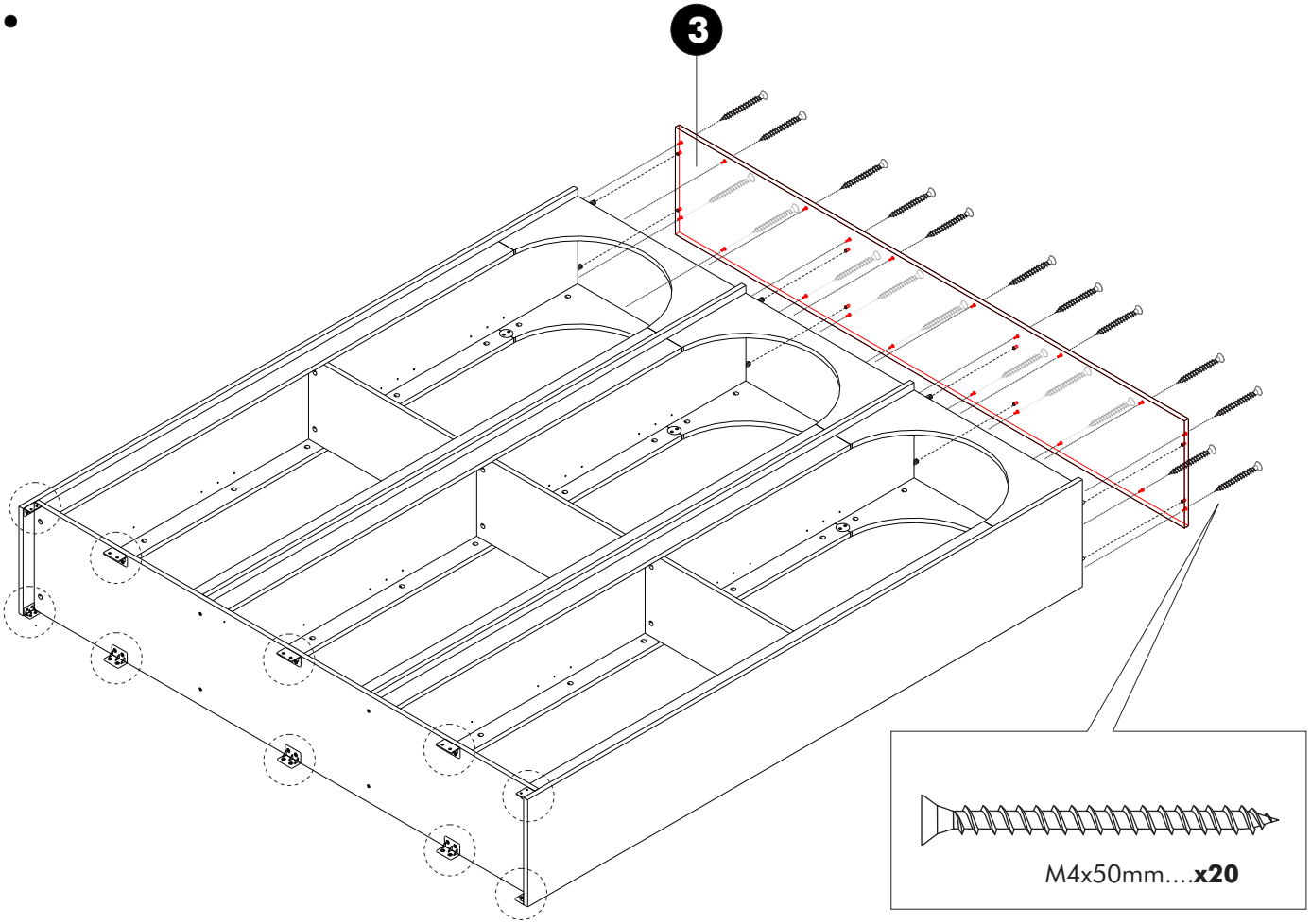

7.



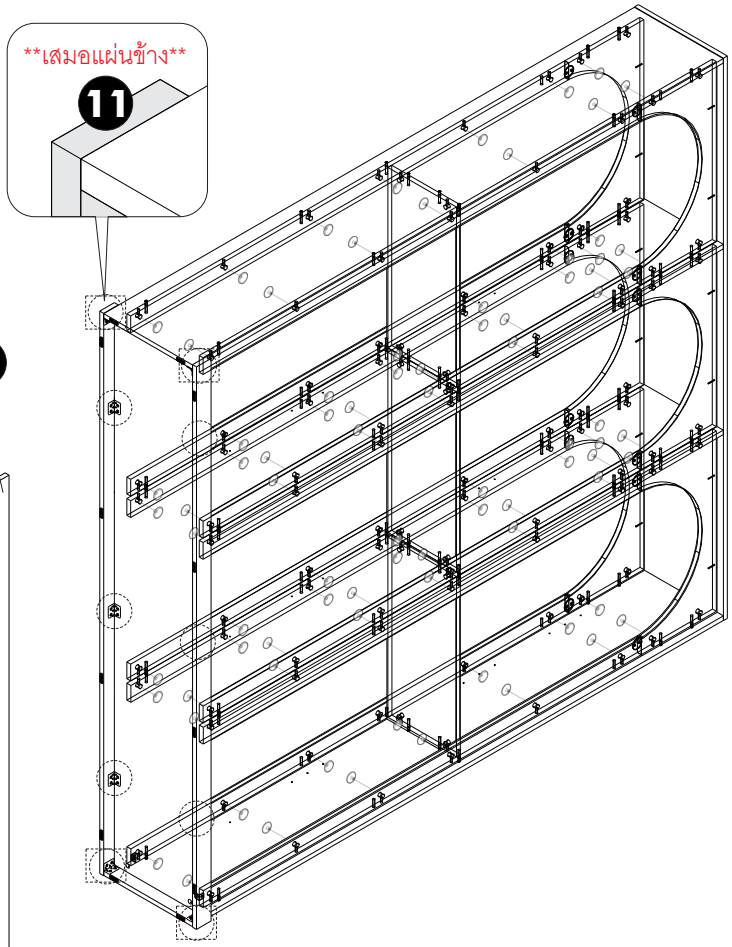

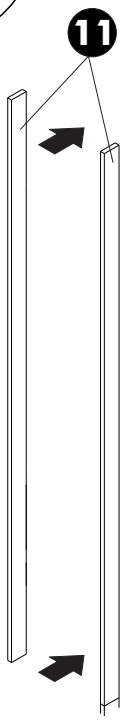

8.

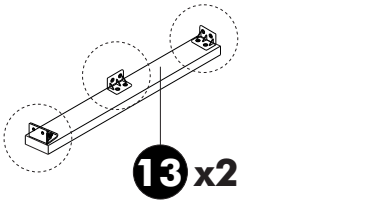

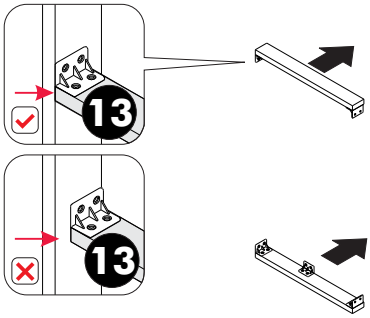

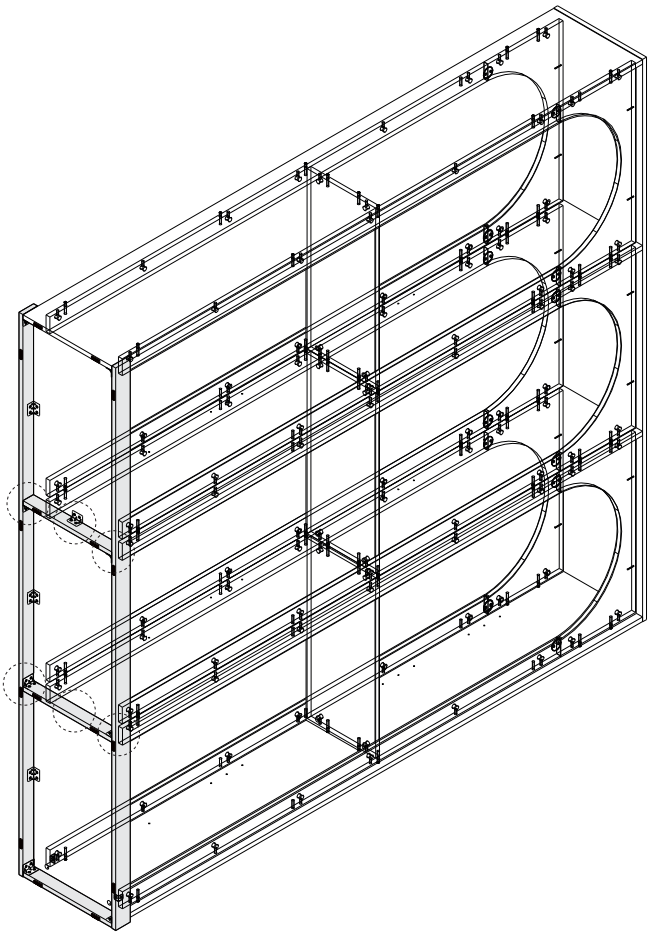

9.

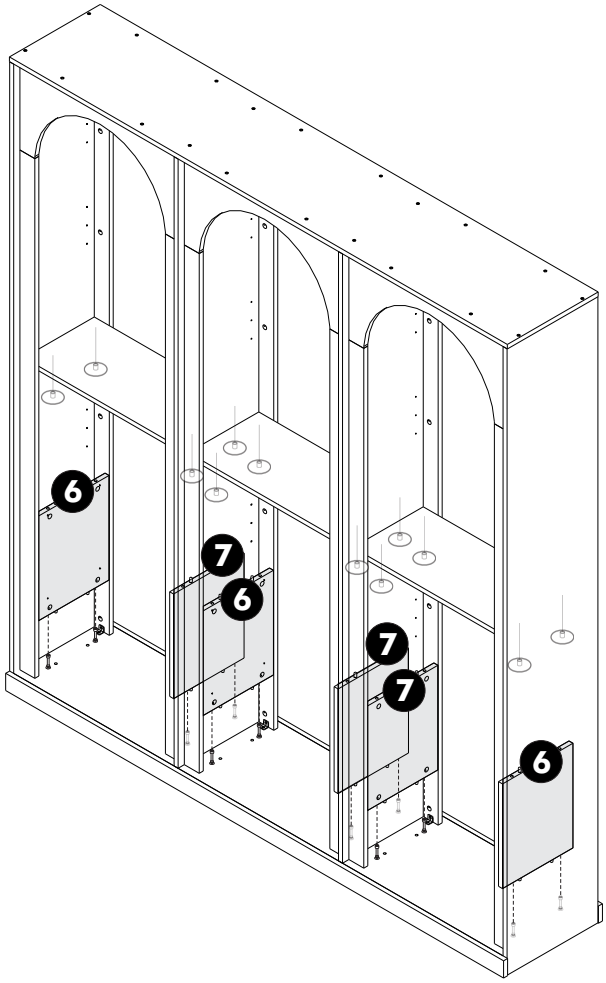

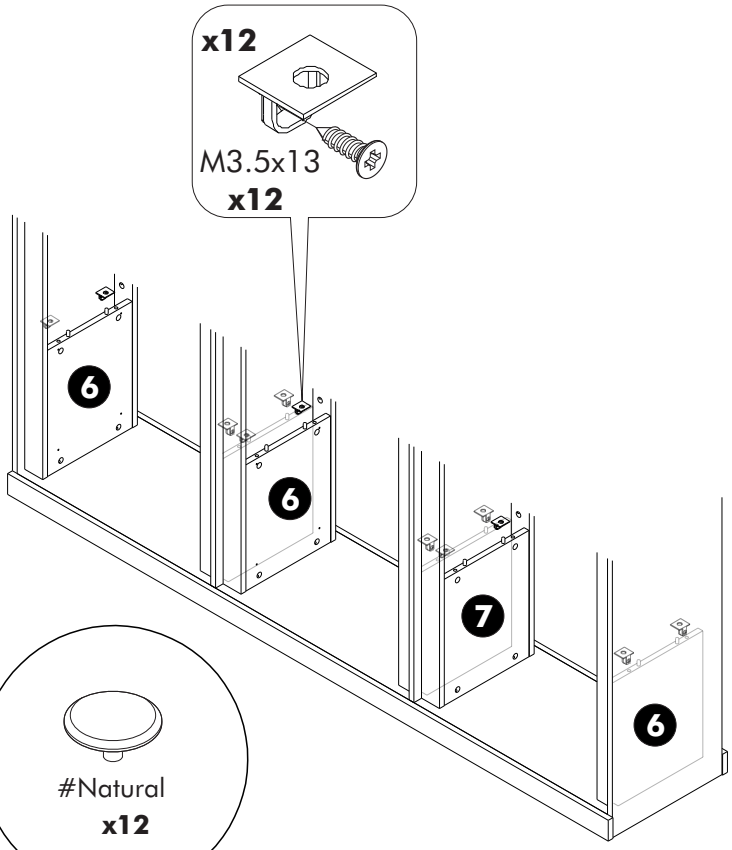

10.

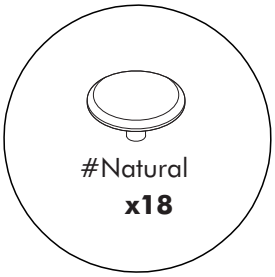

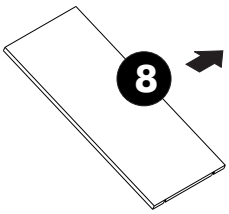

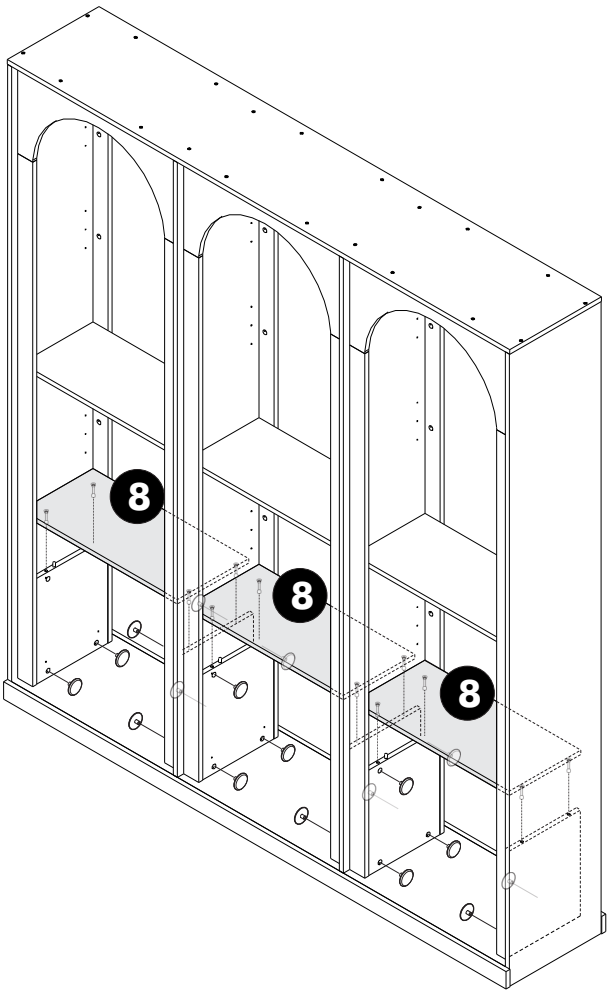

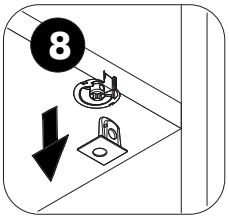

11.

ASSEMBLY

-Doors set

ยกชั้นปรับขึ้นชนกับเหล็กฉากแล้วค่อยใส่ปุ่มชั้นปรับ

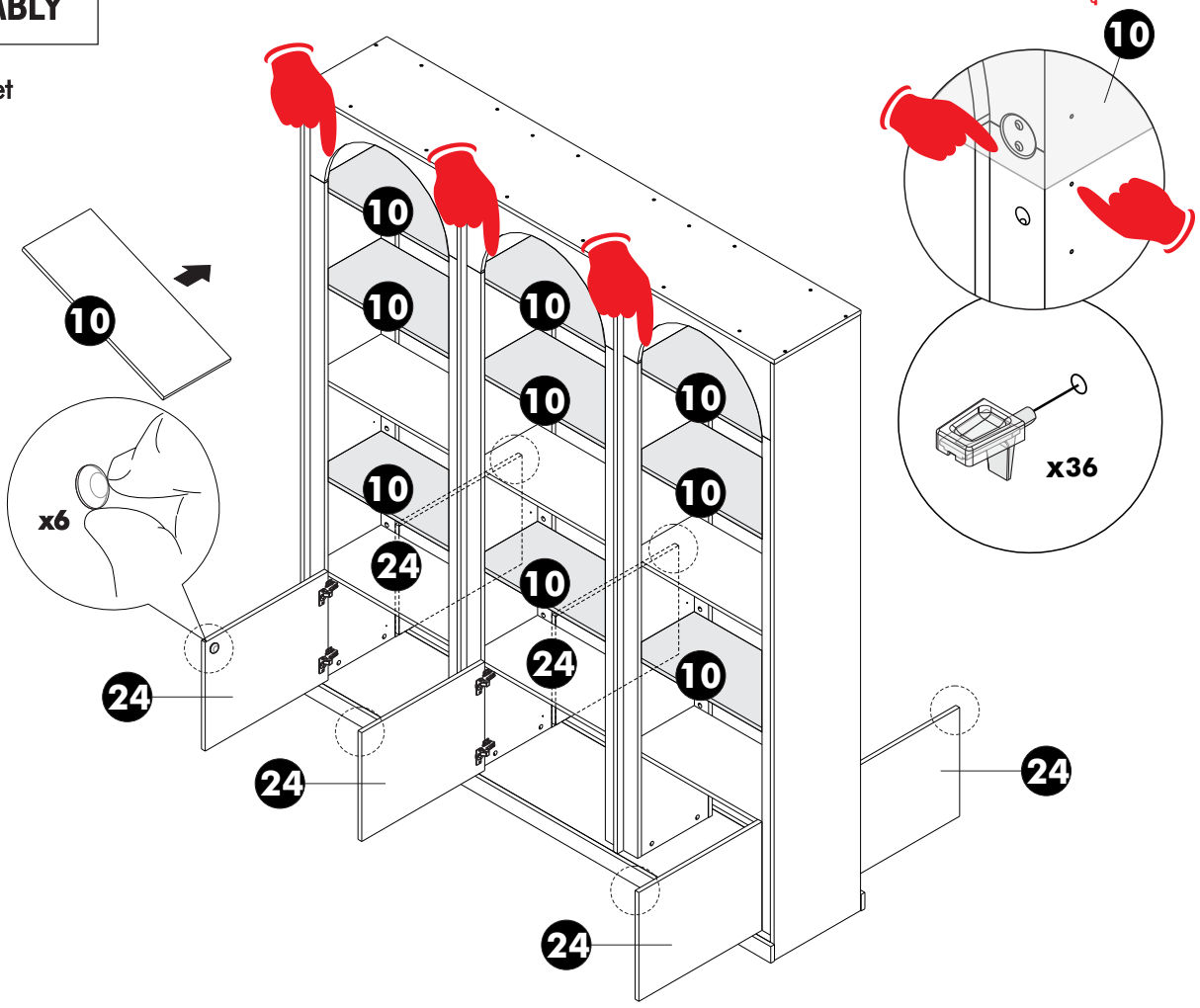

12