PROVENCE

4 door Wardrobe

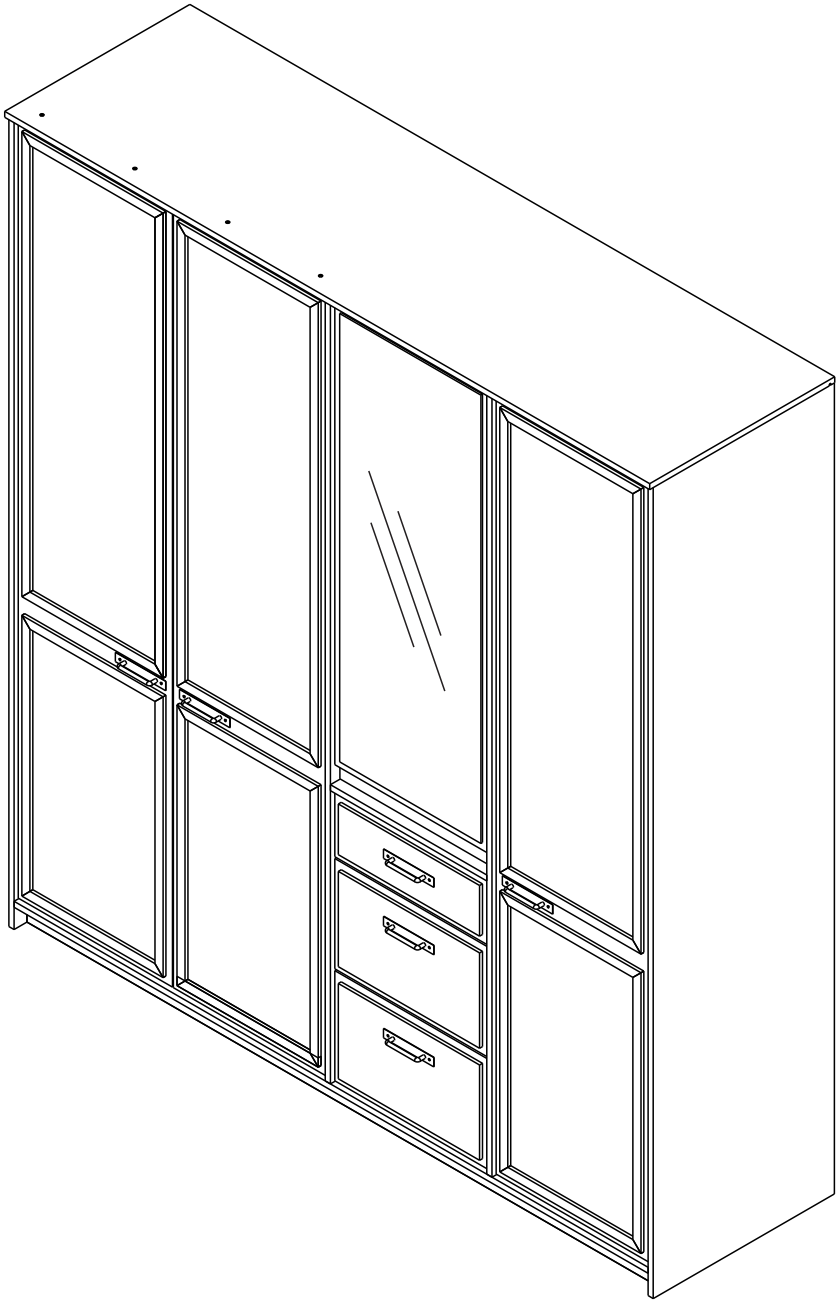

Indexlivingmall

CONNECT SYSTEM

1

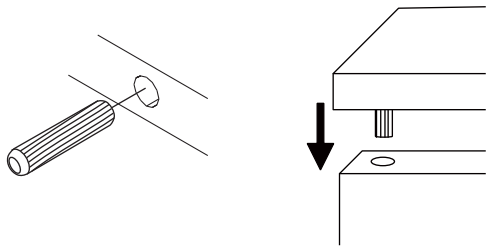

2

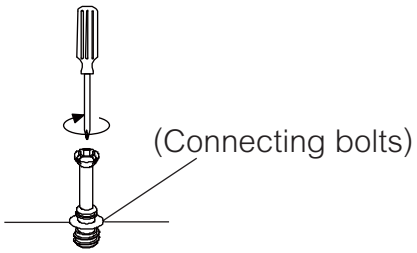

3

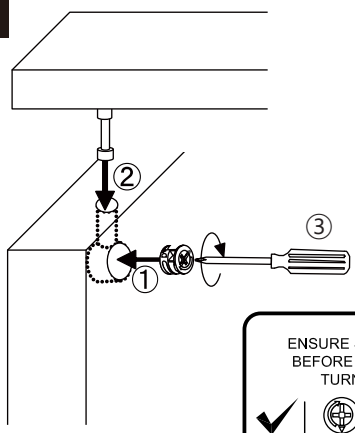

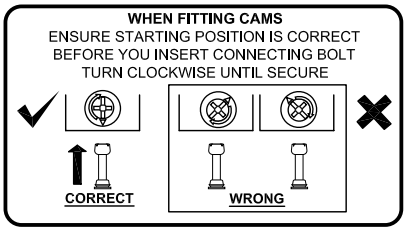

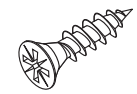

M4x16mm.

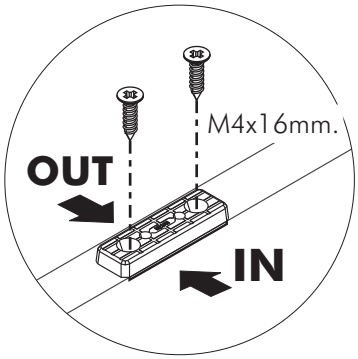

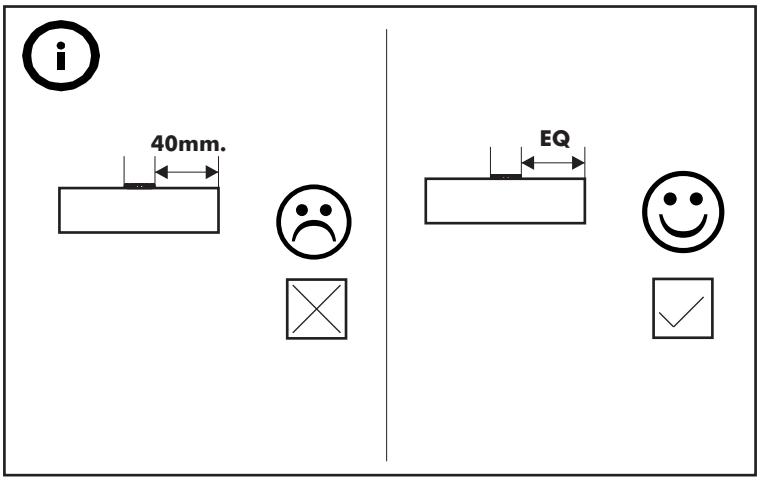



M4x16mm.

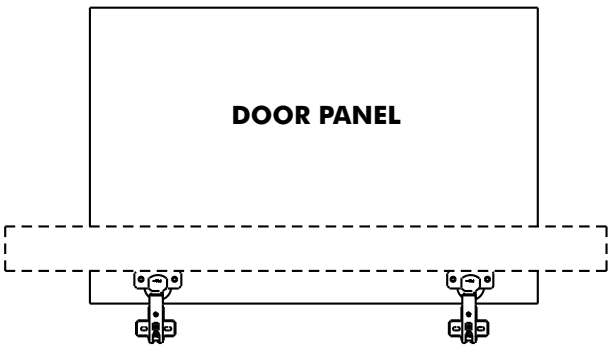

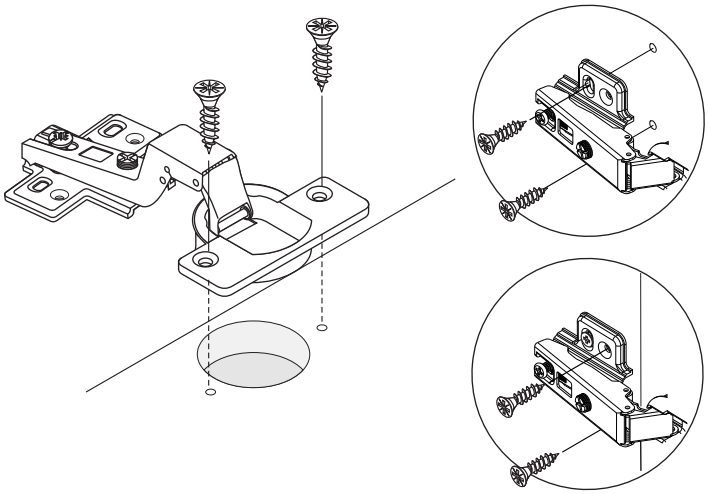

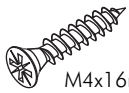
M4x16mm.

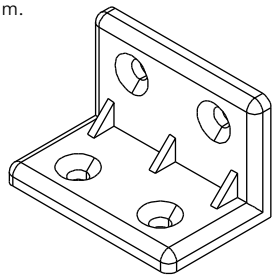

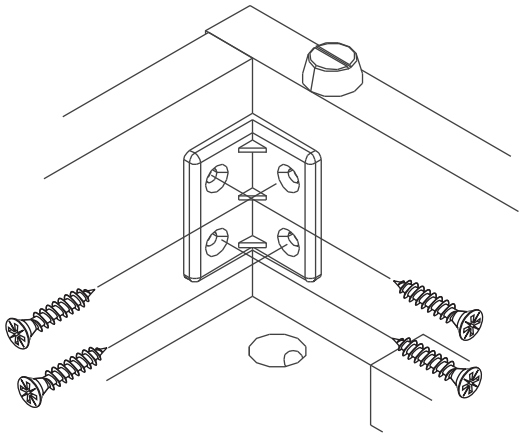


M4x13mm.

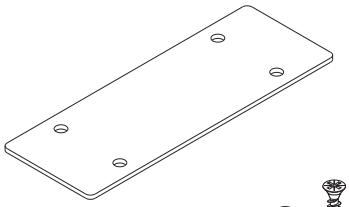

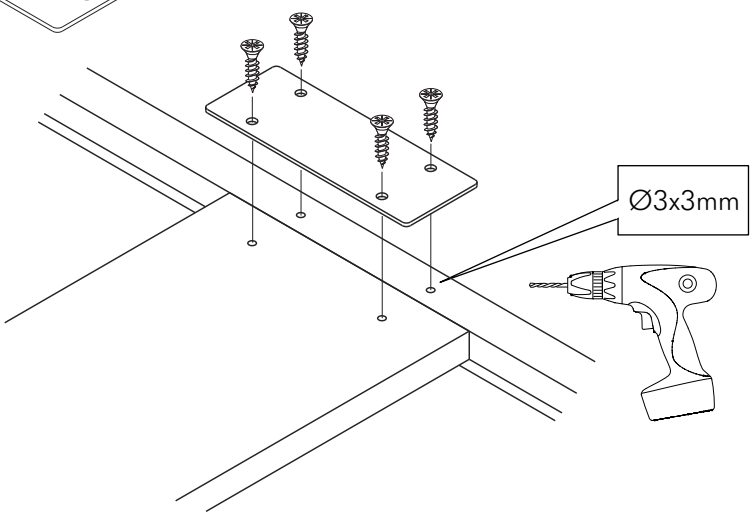
Ø3x3mm

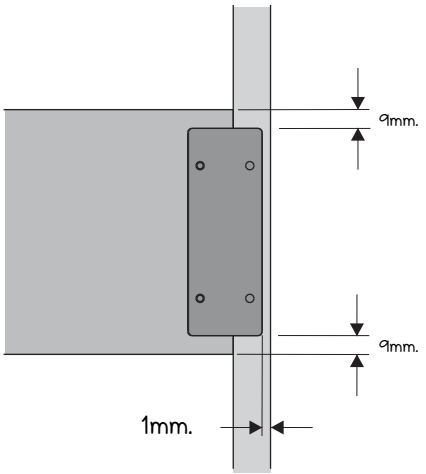
9mm.
9mm.
1mm.


M3.5x13mm.

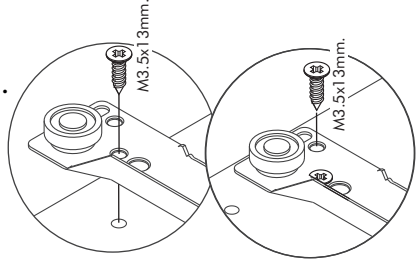
M3.5x13mm.
M3.5x13mm.

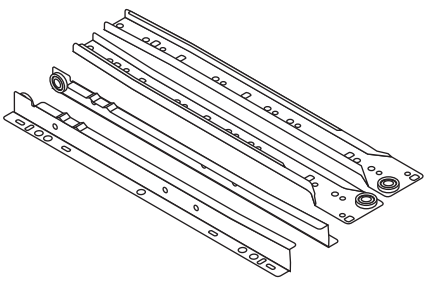

28mm. **1**

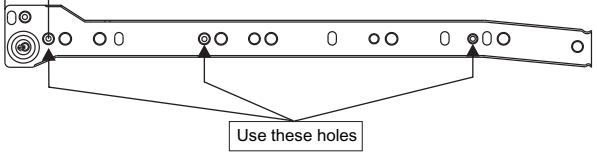
Use these holes

2

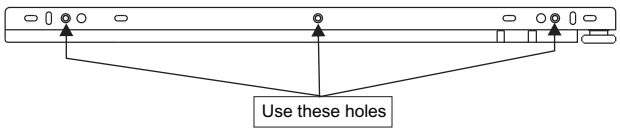
Use these holes

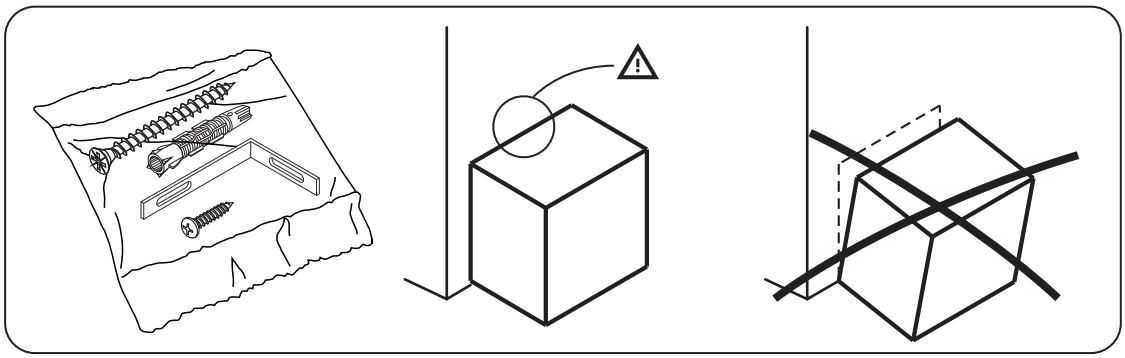

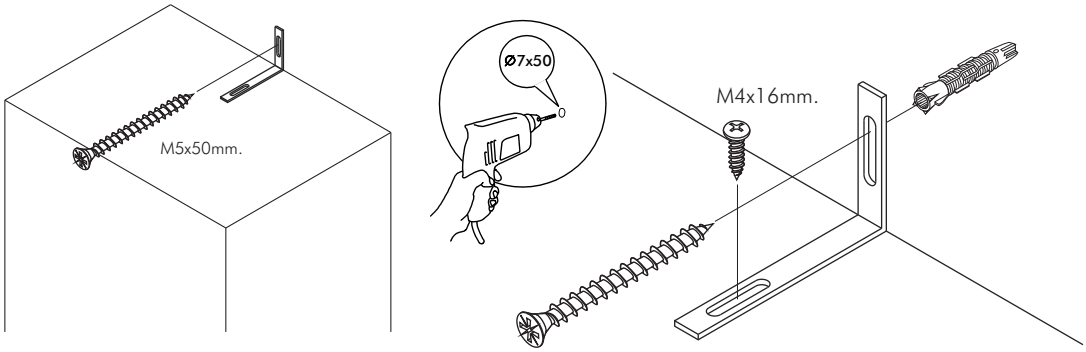
M5x50mm.
Ø7x50
M4x16mm.

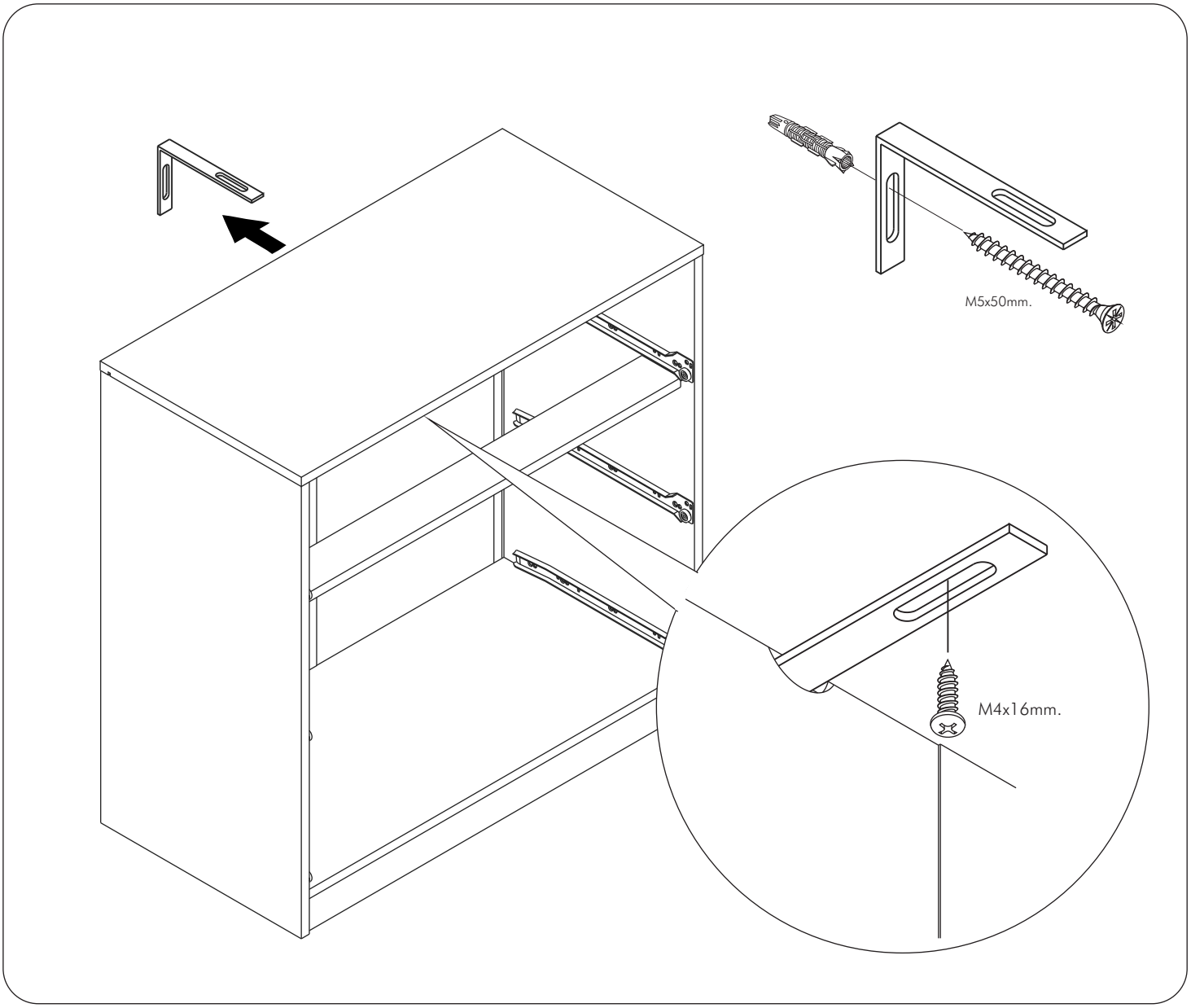
M5x50mm.
M4x16mm.

มาตรฐาน การระบุสินค้าที่ต้องยึด Fitting กันล้ม (Safety Fitting) ***หมายเหตุ สินค้าที่เป็นชุดเด็ก ให้ติดตั้ง Fitting กันล้มทุกตัว***

หมวด ตู้บานเปิด / ตู้บานเปิด + ช่องโล่ง

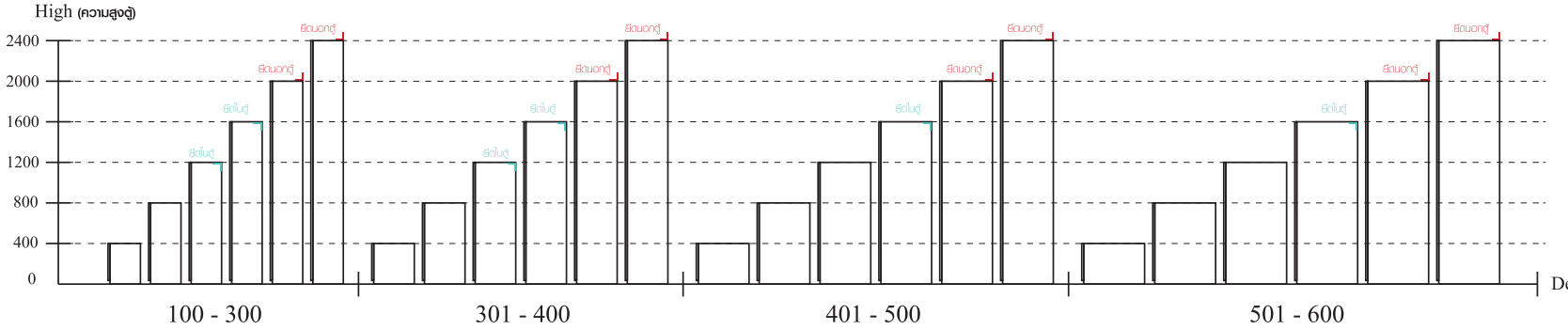

ความสูงตั้งแต่ 1200 ขึ้นไป ลึกไม่เกิน 300 | ความสูงตั้งแต่ 1600 ขึ้นไป ลึกไม่เกิน 400 | ความสูงตั้งแต่ 1600 ขึ้นไป ลึกไม่เกิน 500 | ความสูงตั้งแต่ 1600 ขึ้นไป ลึกไม่เกิน 600

หมวด ตู้ลิ้นชัก / ตู้ลิ้นชัก + ช่องโล่ง / ตู้ลิ้นชัก + บานเปิด / ตู้ลิ้นชัก + บานสไลด์

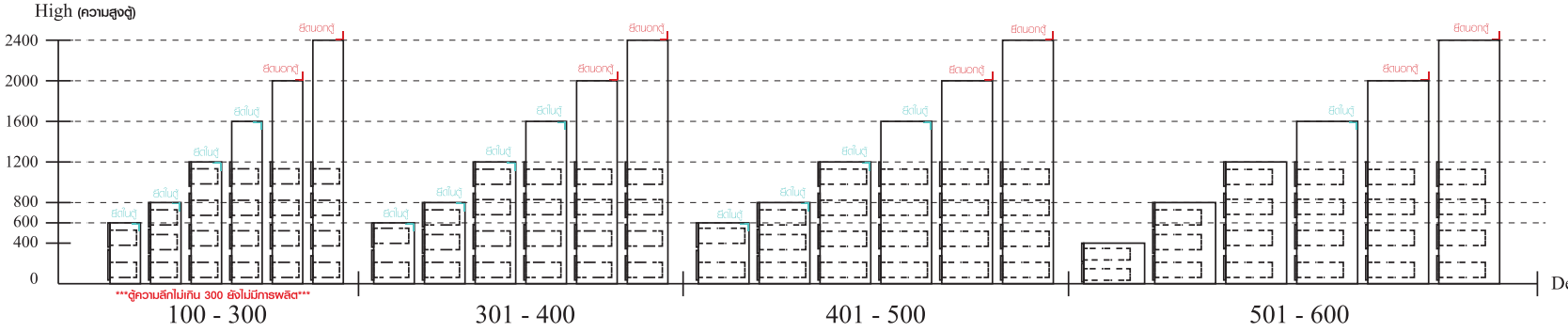

ความสูงตั้งแต่ 600 ขึ้นไป ลึกไม่เกิน 300 | ความสูงตั้งแต่ 600 ขึ้นไป ลึกไม่เกิน 400 | ความสูงตั้งแต่ 600 ขึ้นไป ลึกไม่เกิน 500 | ความสูงตั้งแต่ 1600 ขึ้นไป ลึกไม่เกิน 600

หมวด ตู้บานสไลด์ / ตู้โล่ง

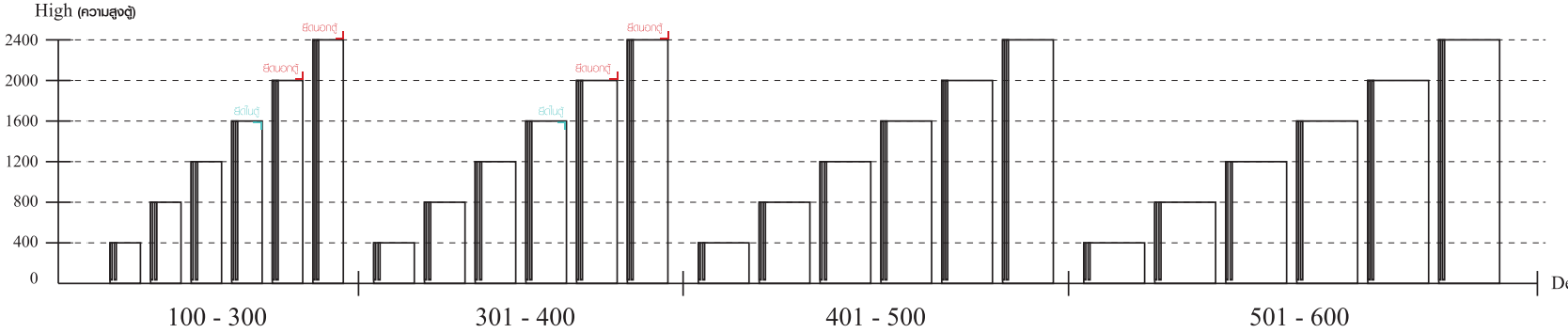

ความสูงตั้งแต่ 1600 ขึ้นไป ลึกไม่เกิน 300 | ความสูงตั้งแต่ 1600 ขึ้นไป ลึกไม่เกิน 400

ติดตั้งฉากกันล้มกับตู้สูง (ตั้งแต่ 2 m.ขึ้นไป)

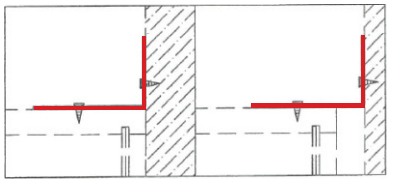

ติดตั้งชนผนัง | ติดตั้งลอยหลบบัว

ติดตั้งฉากกันล้มกับตู้เตี้ย (น้อยกว่า 2 m.)

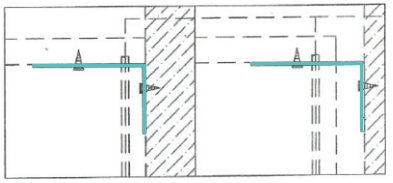

ติดตั้งชนผนัง | ติดตั้งลอยหลบบัว

HARDWARE

-BODY SET

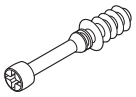

x 34



16mm.

x 34

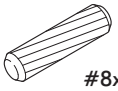

#8x35

x 38

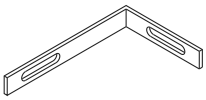

x 2

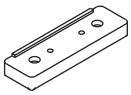

x 16



x 12

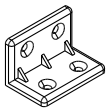

x 28



x 4

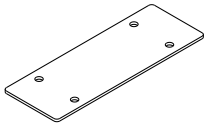

x 6



x 4



x 14



x 4

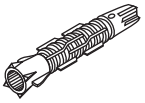

x 2

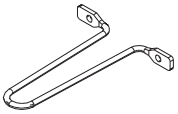

x 1

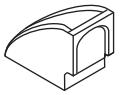

x 2



11 mm.

x 3

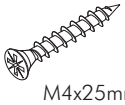

M4x25mm.

x 12



M3.5x20mm.

x 12



M4x16mm.

x 144



M4x13mm.

x 24



M3.5x16mm.

x 4



M4x16mm.

x 28



M4x13mm.

x 8

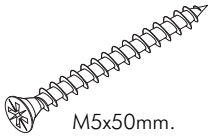

M5x50mm.

x 2



M4x50mm.

x 6

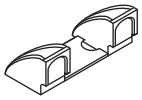

x 1



x 4

-DRAWER SET

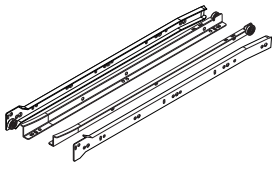

x 3



M3.5x13mm.

x 50

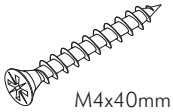

M4x40mm.

x 30



M6x23mm.

x 10

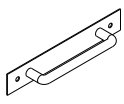

x 3



M3.5x16mm.

x 6

HARDWARE

-DOOR SET

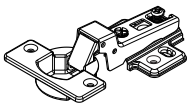

x 15

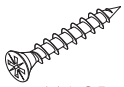

M4x25mm.(BACK)

x 18



M4x16mm.

x 90



x 2



M3.5x16mm.

x 6

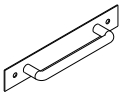

x 3

ASSEMBLY

-BODY SET

1.

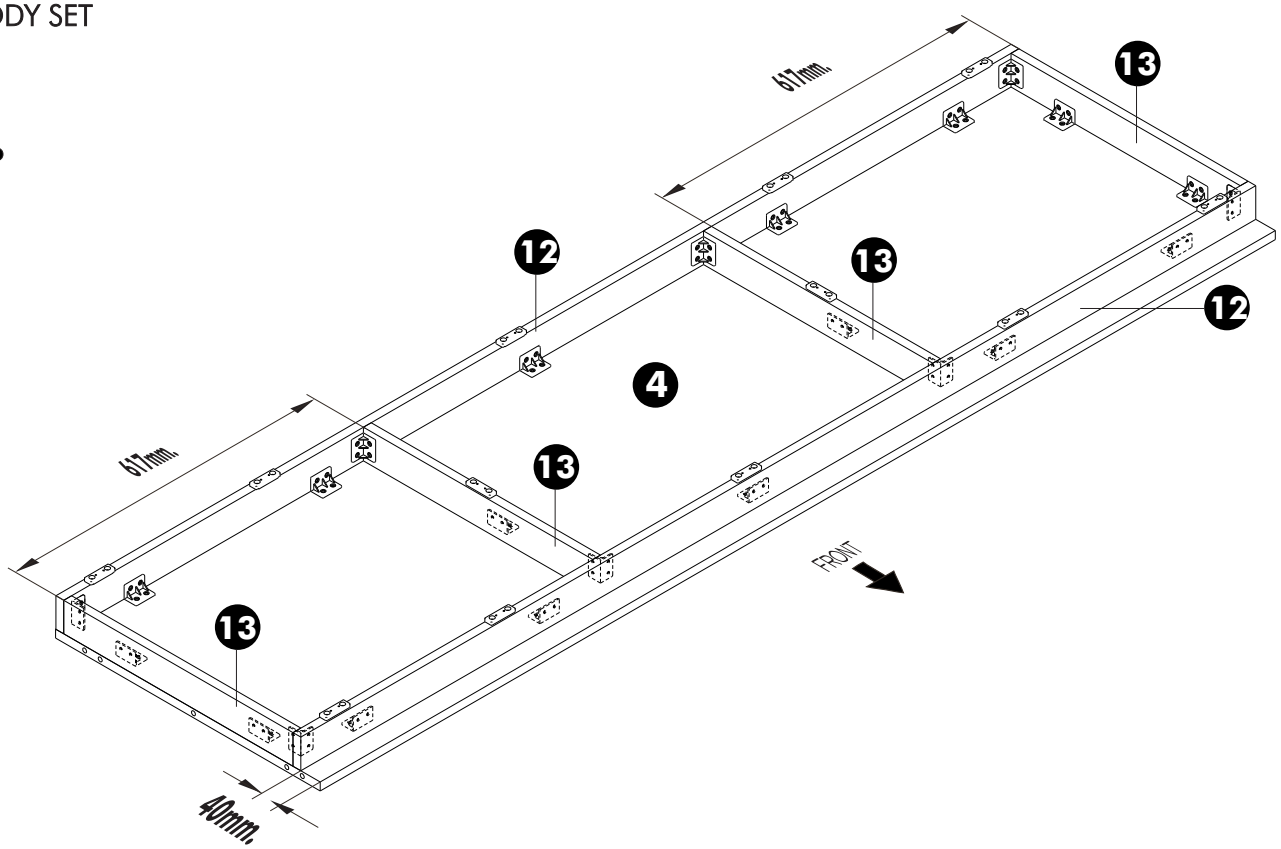

2.

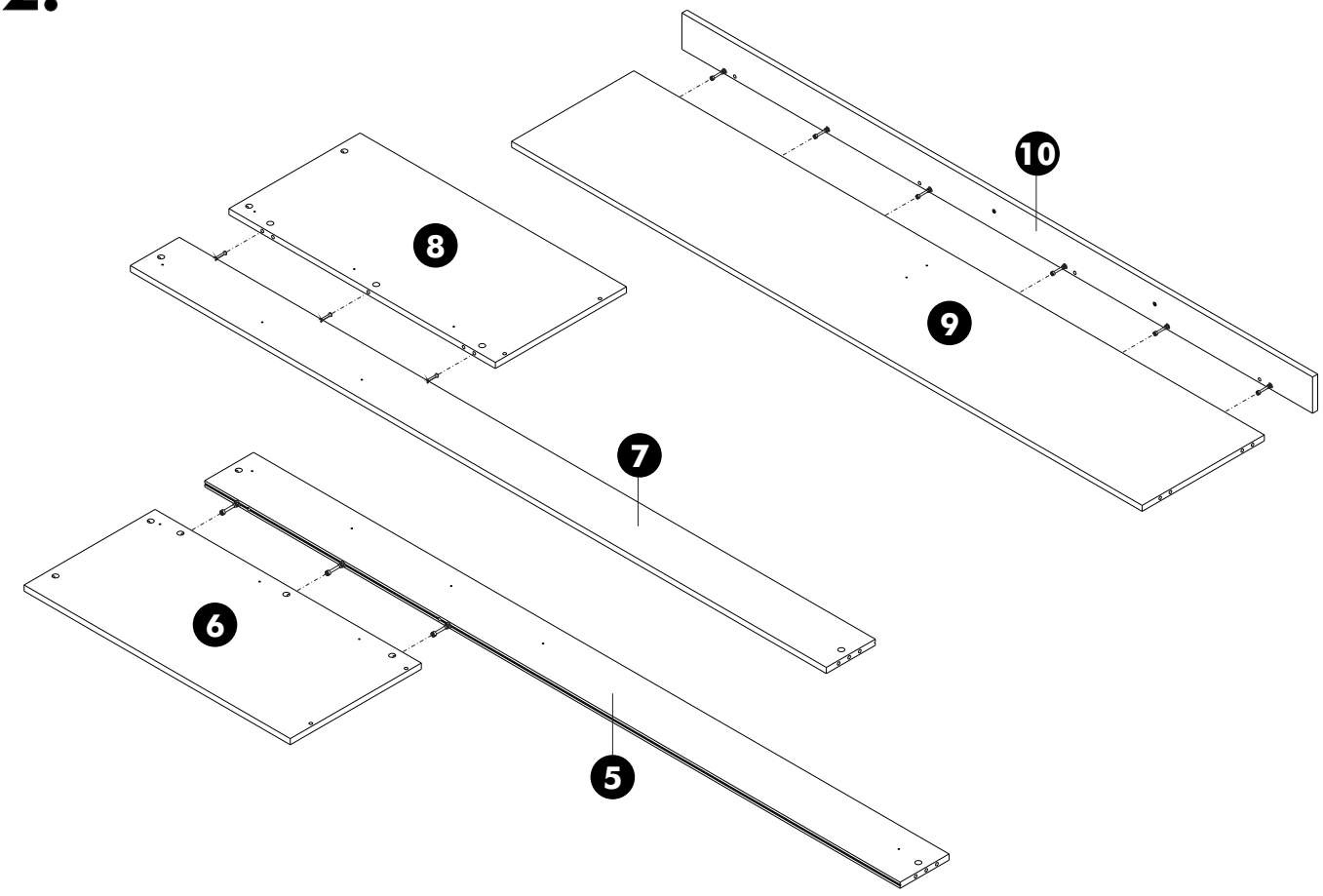

3.

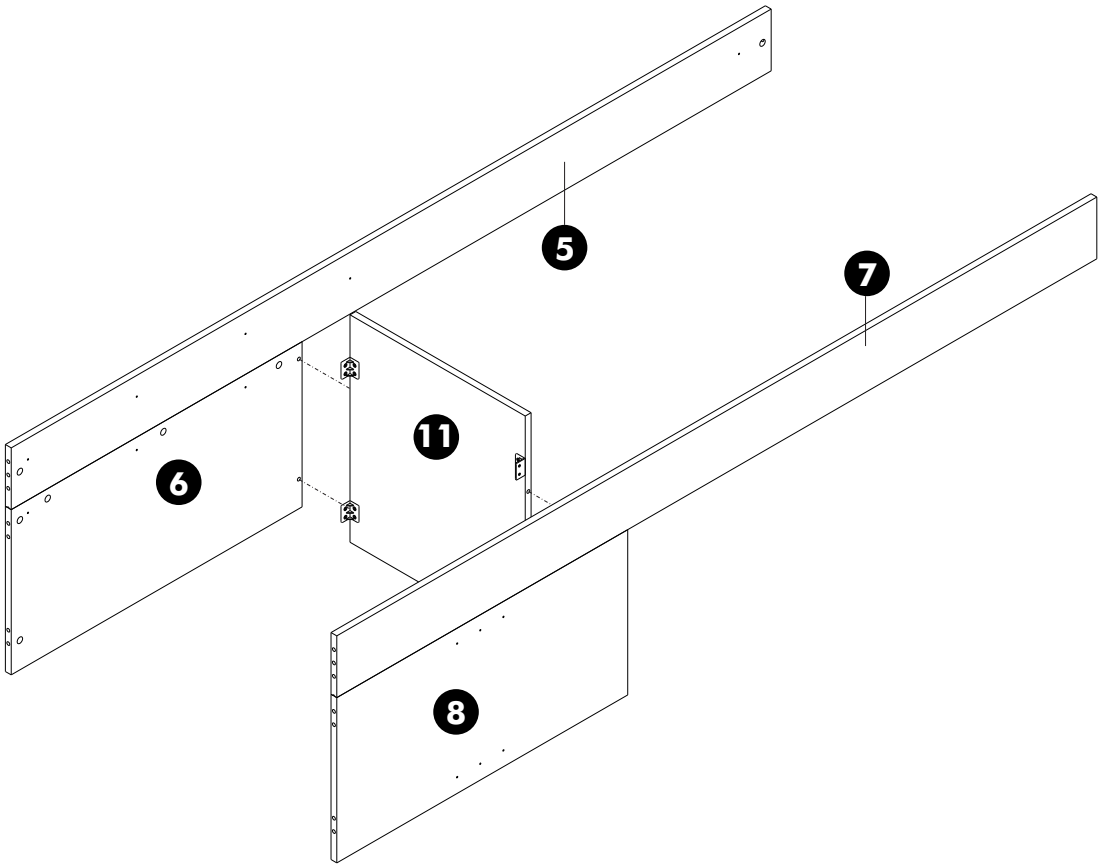

4.

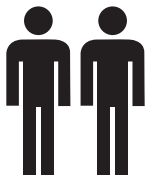

2 PERSON ASSEMBLY

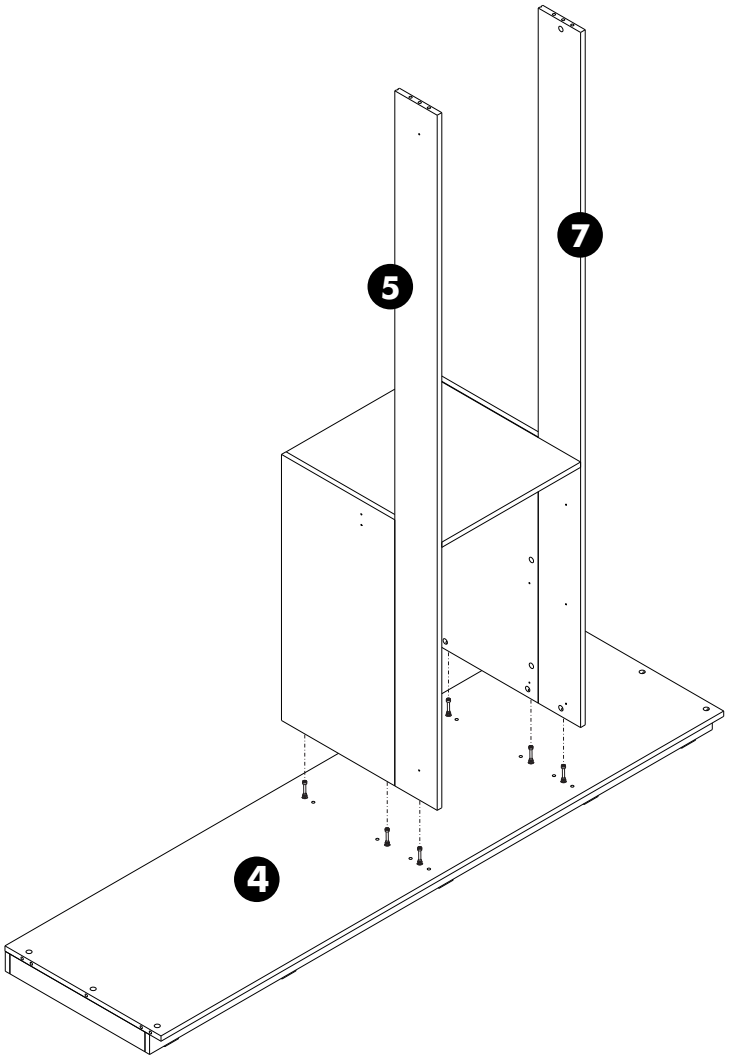

5.

2 PERSON ASSEMBLY

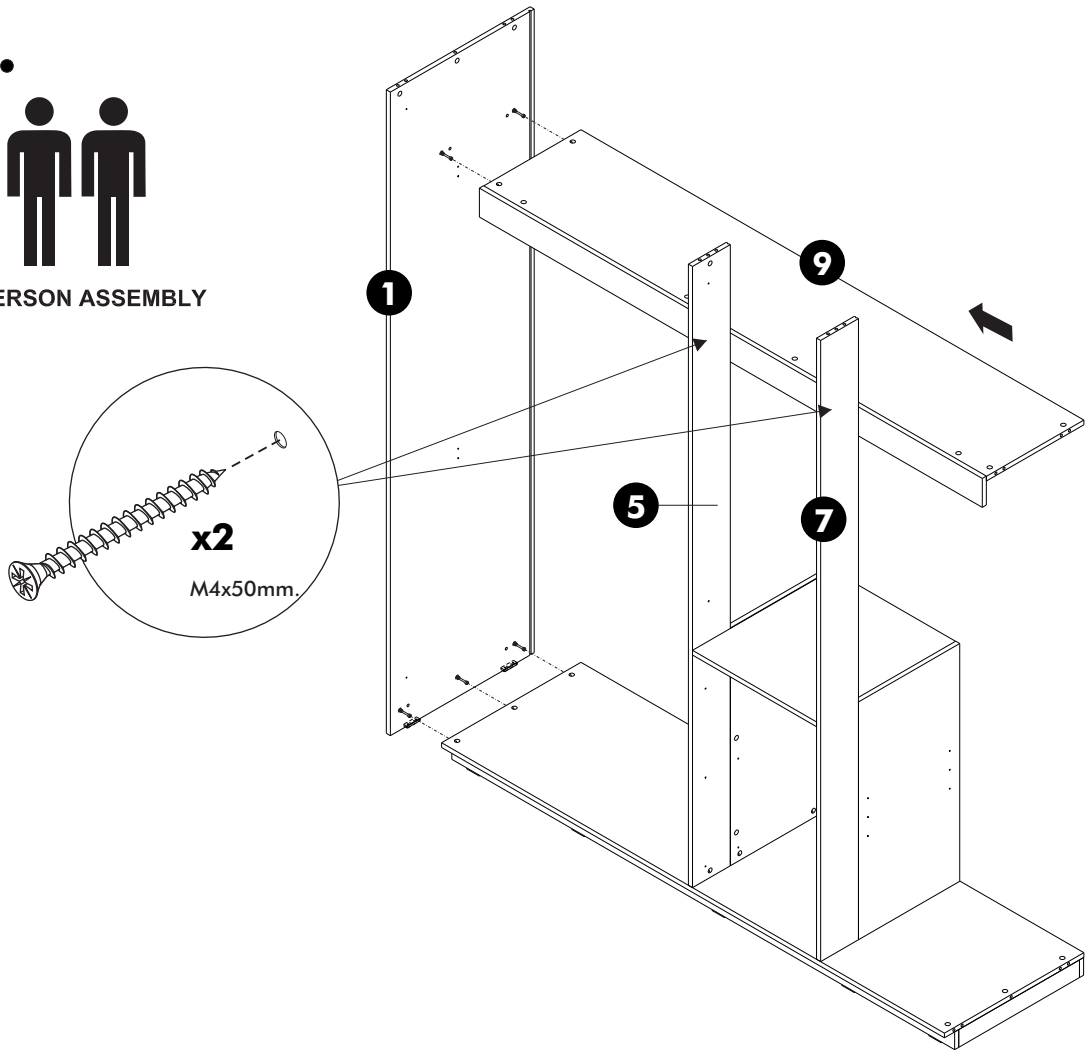

6.

2 PERSON ASSEMBLY

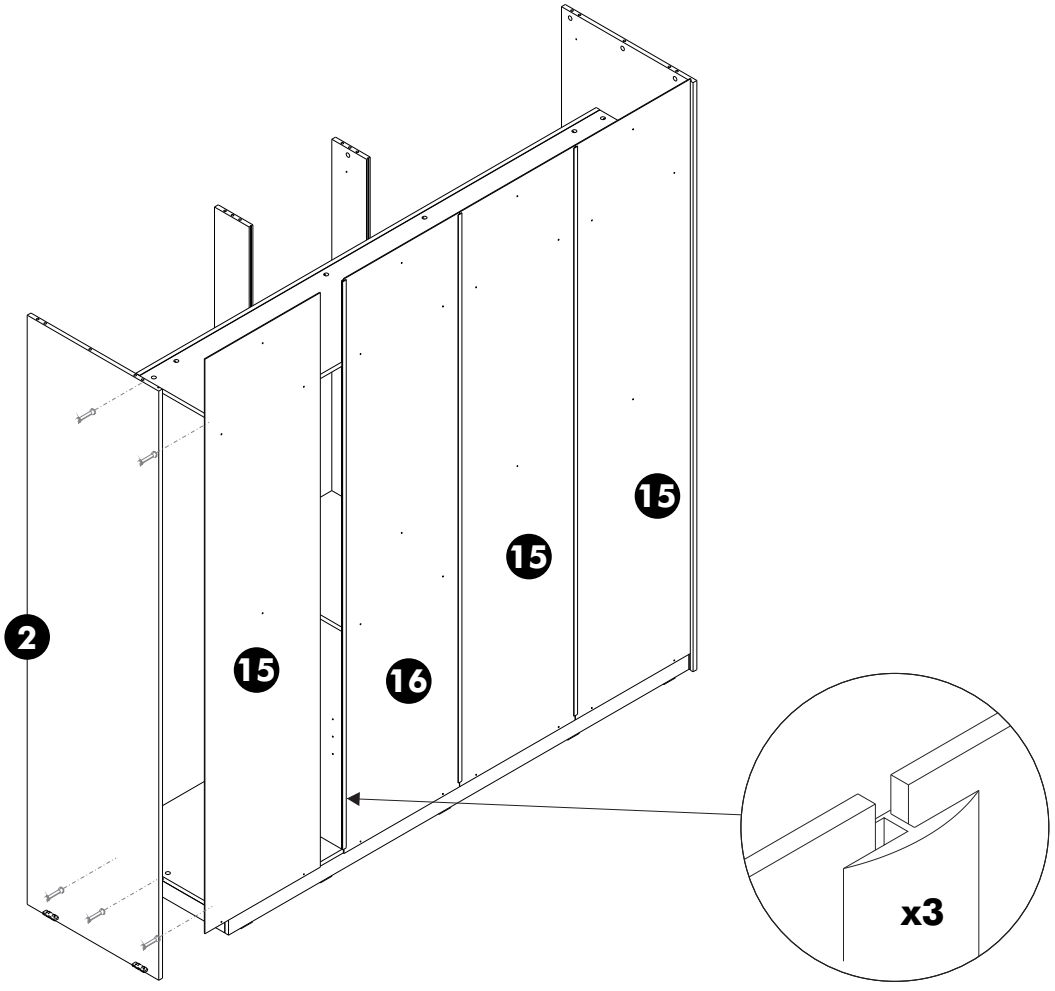

7.

2 PERSON ASSEMBLY

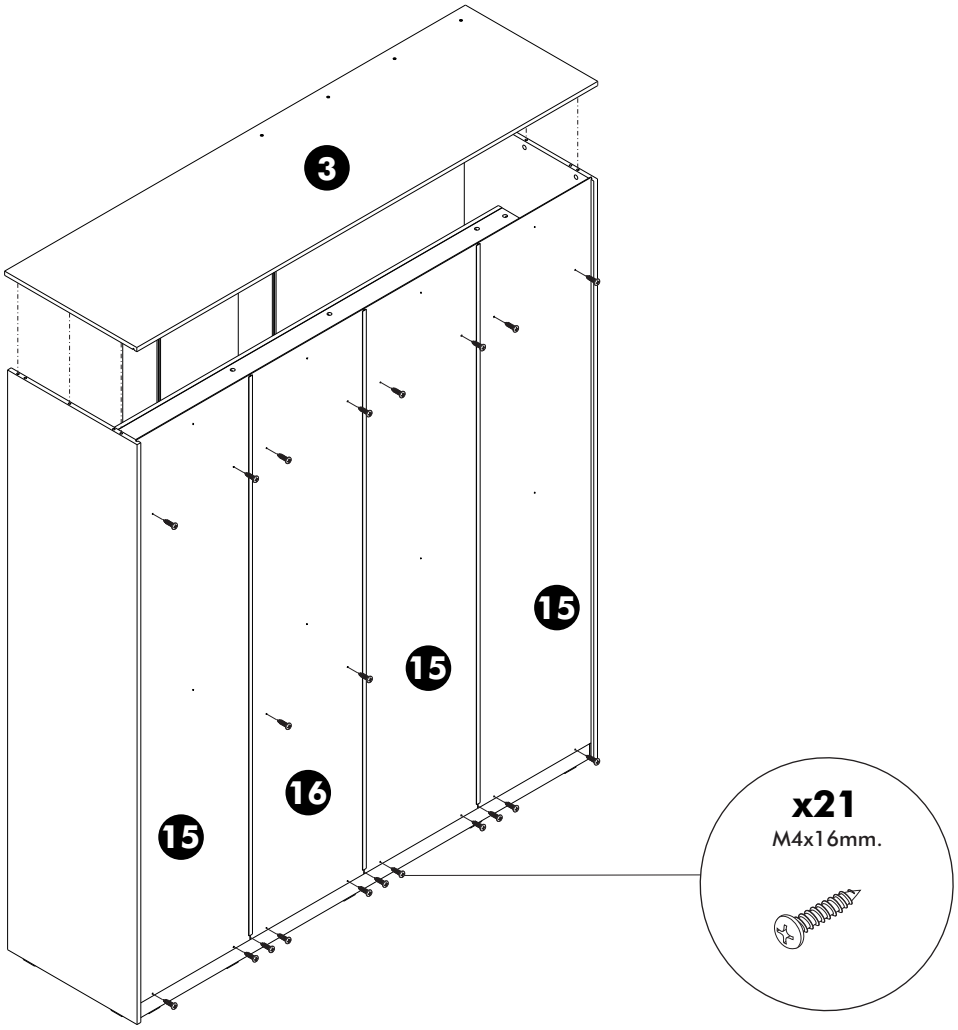

8.

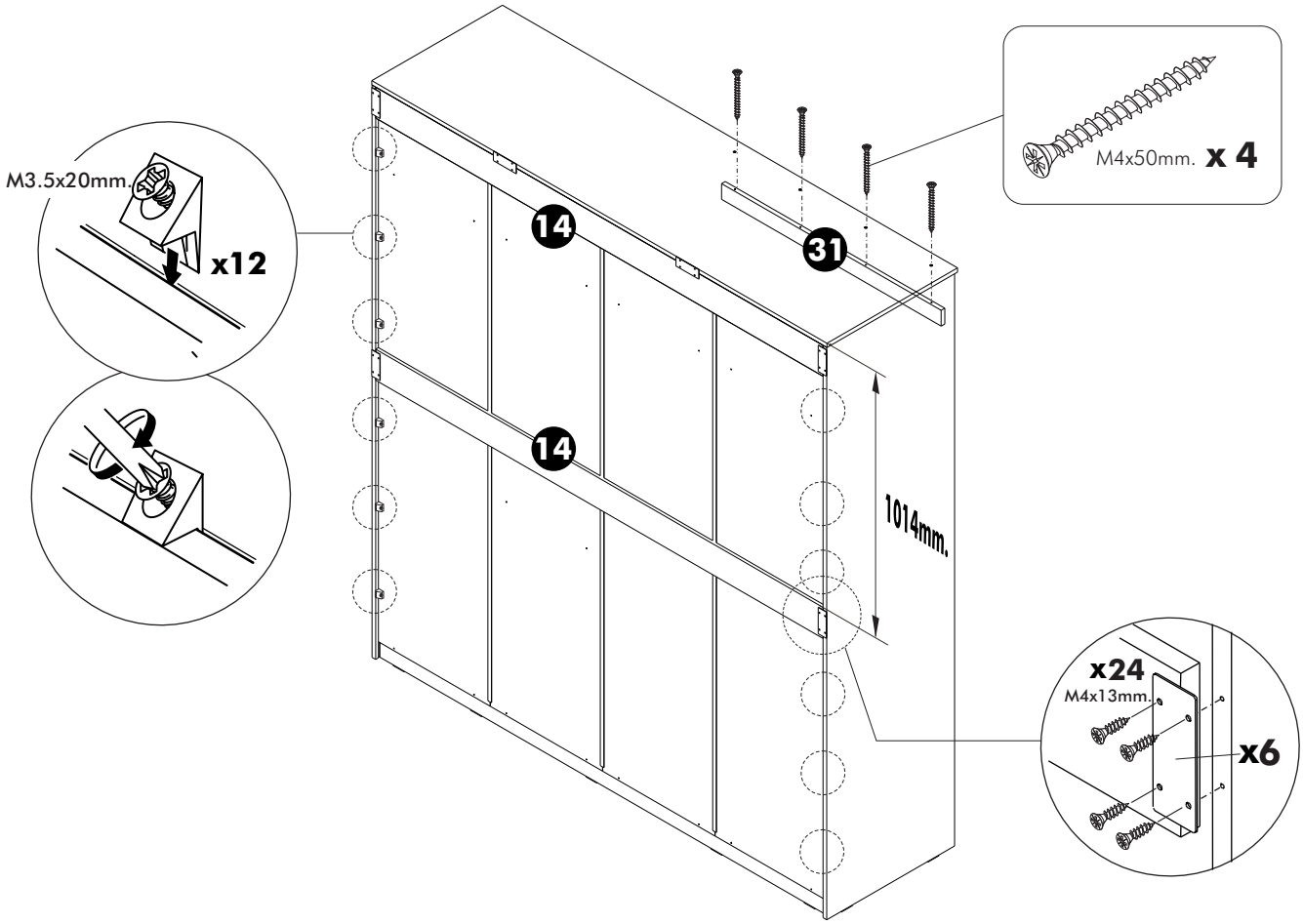

9.

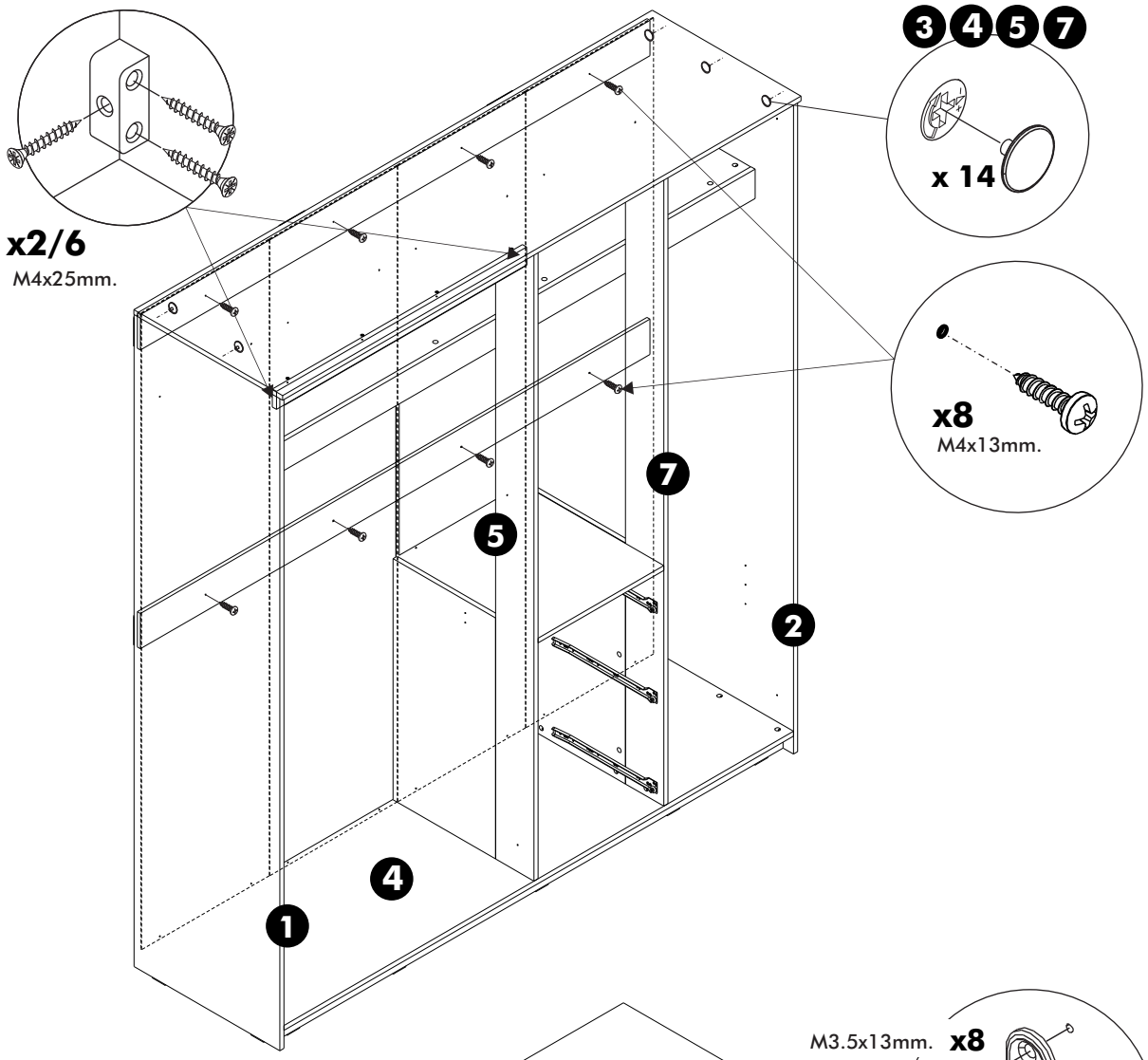
3 4 5 7
x 14
x2/6
M4x25mm.
x8
M4x13mm.
7
5
2
4
1

10.

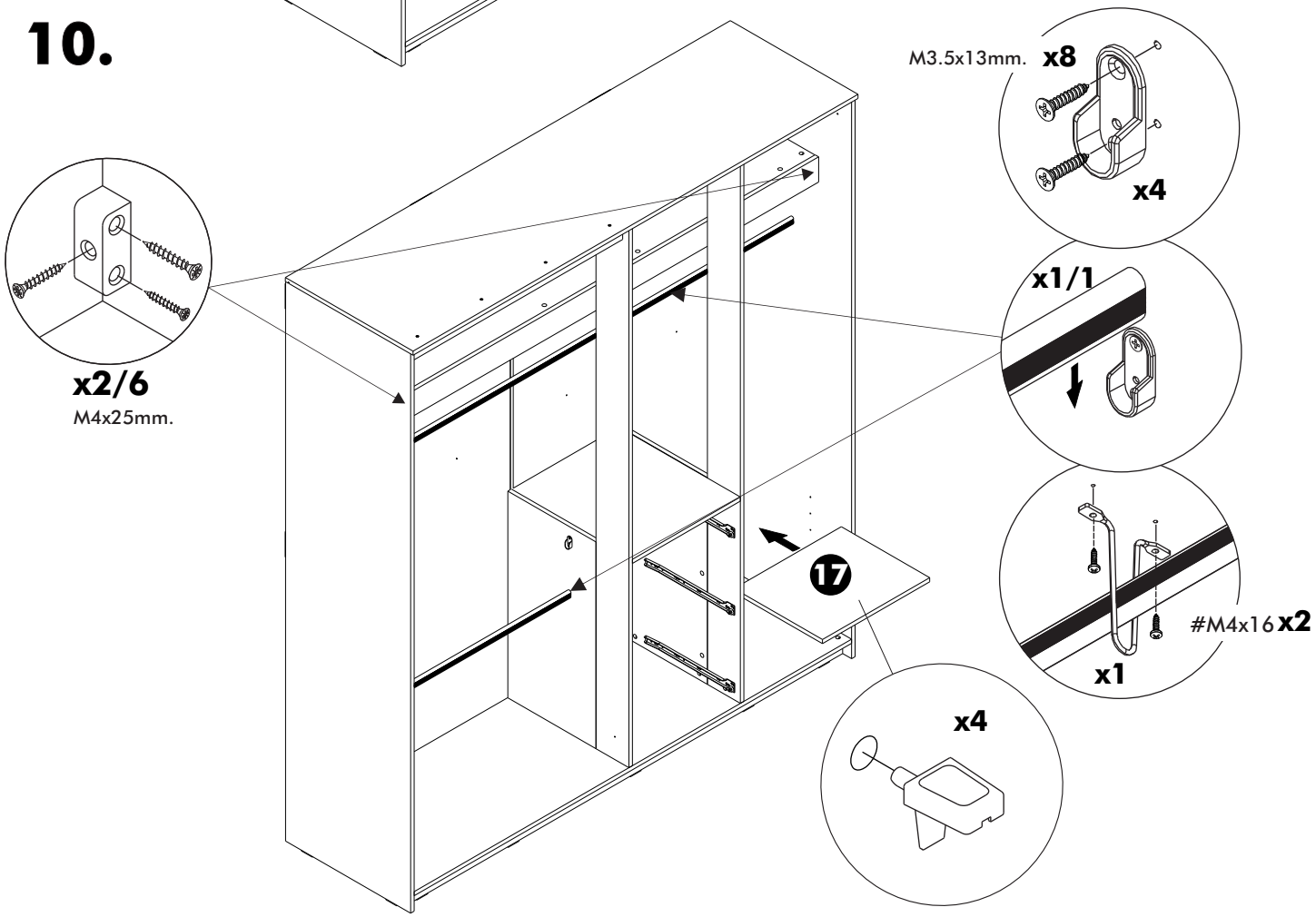
M3.5x13mm. x8
x4
x1/1
x2/6
M4x25mm.
17
#M4x16 x2
x1
x4

11. ASSEMBLY

-DRAWER SET

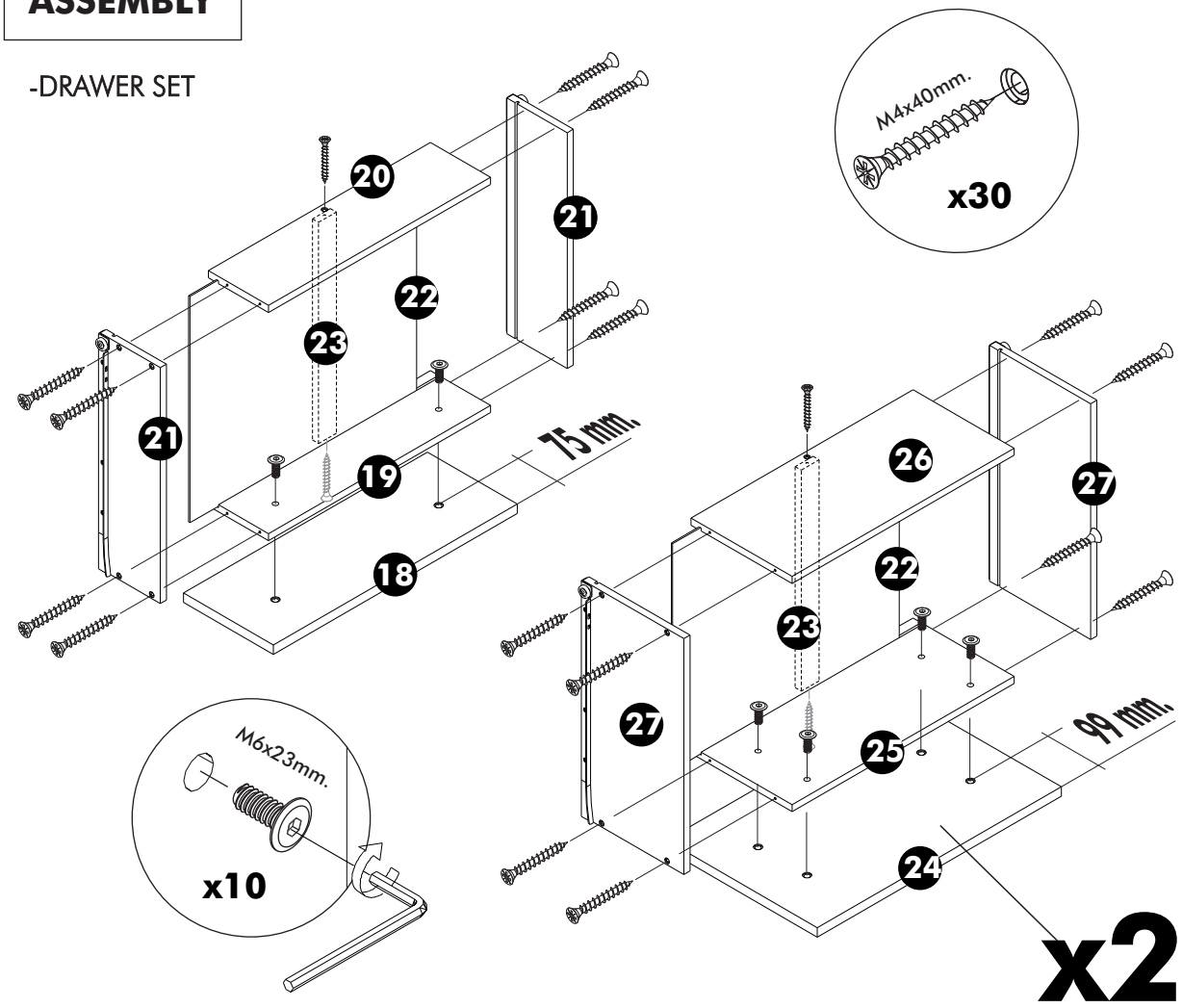

12.

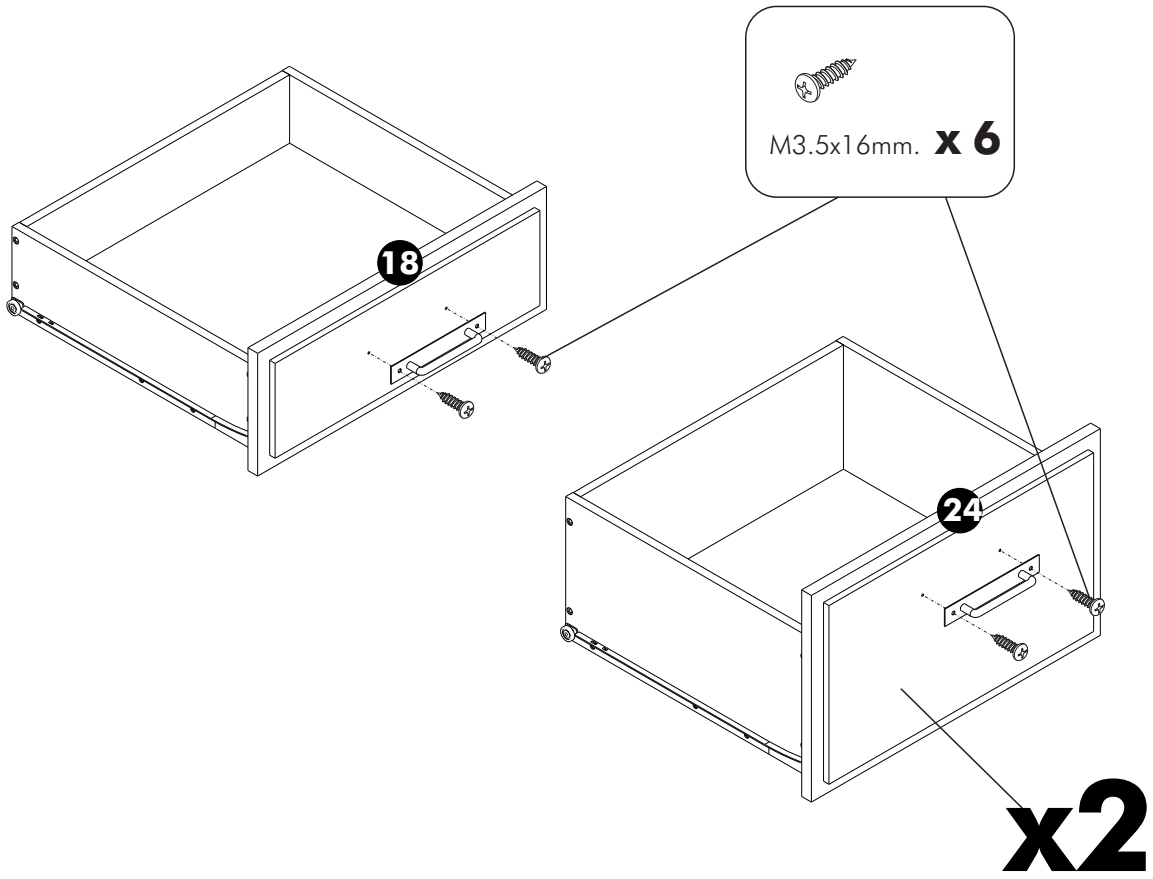

13.

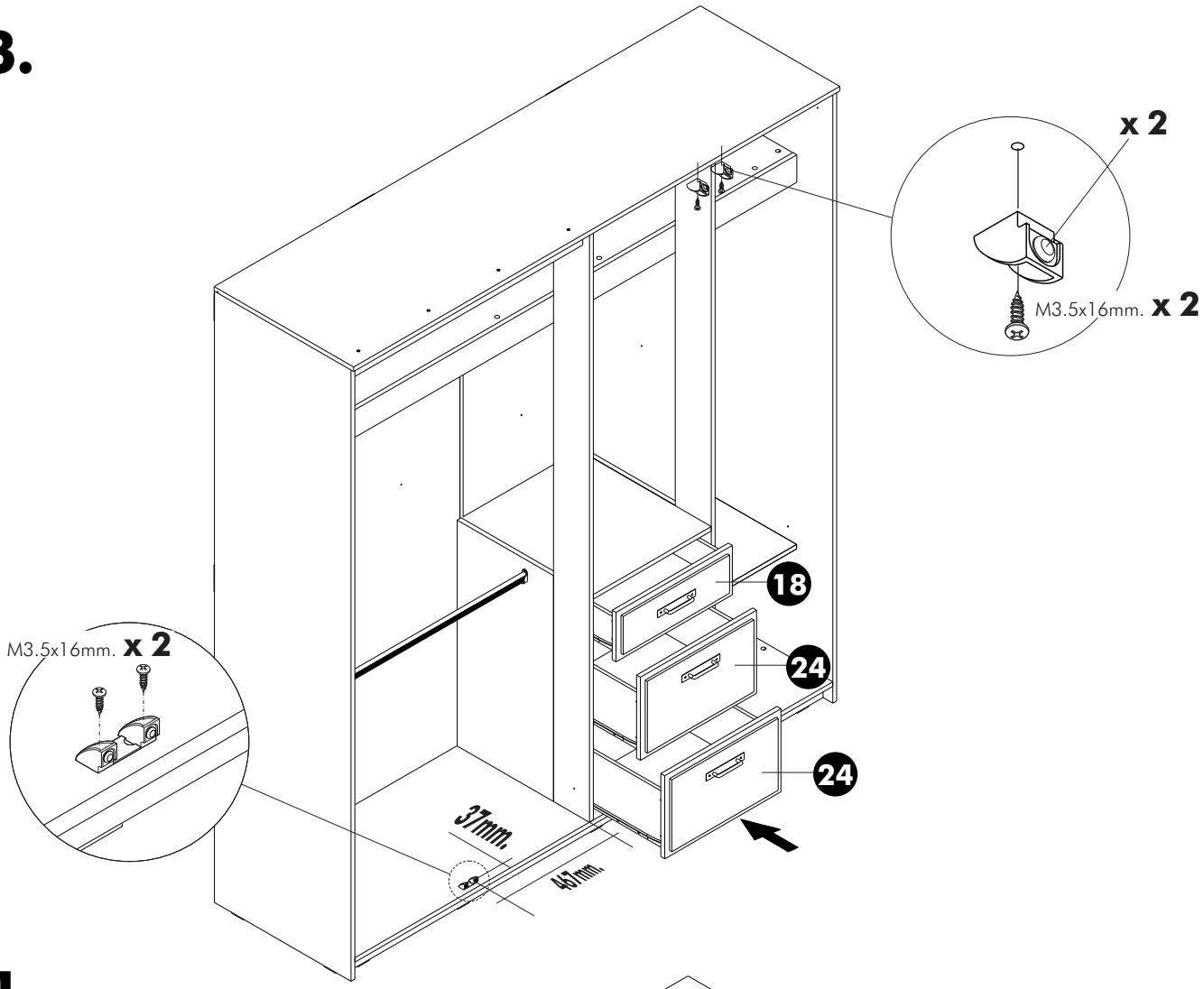

14.

ASSEMBLY

-DOOR SET

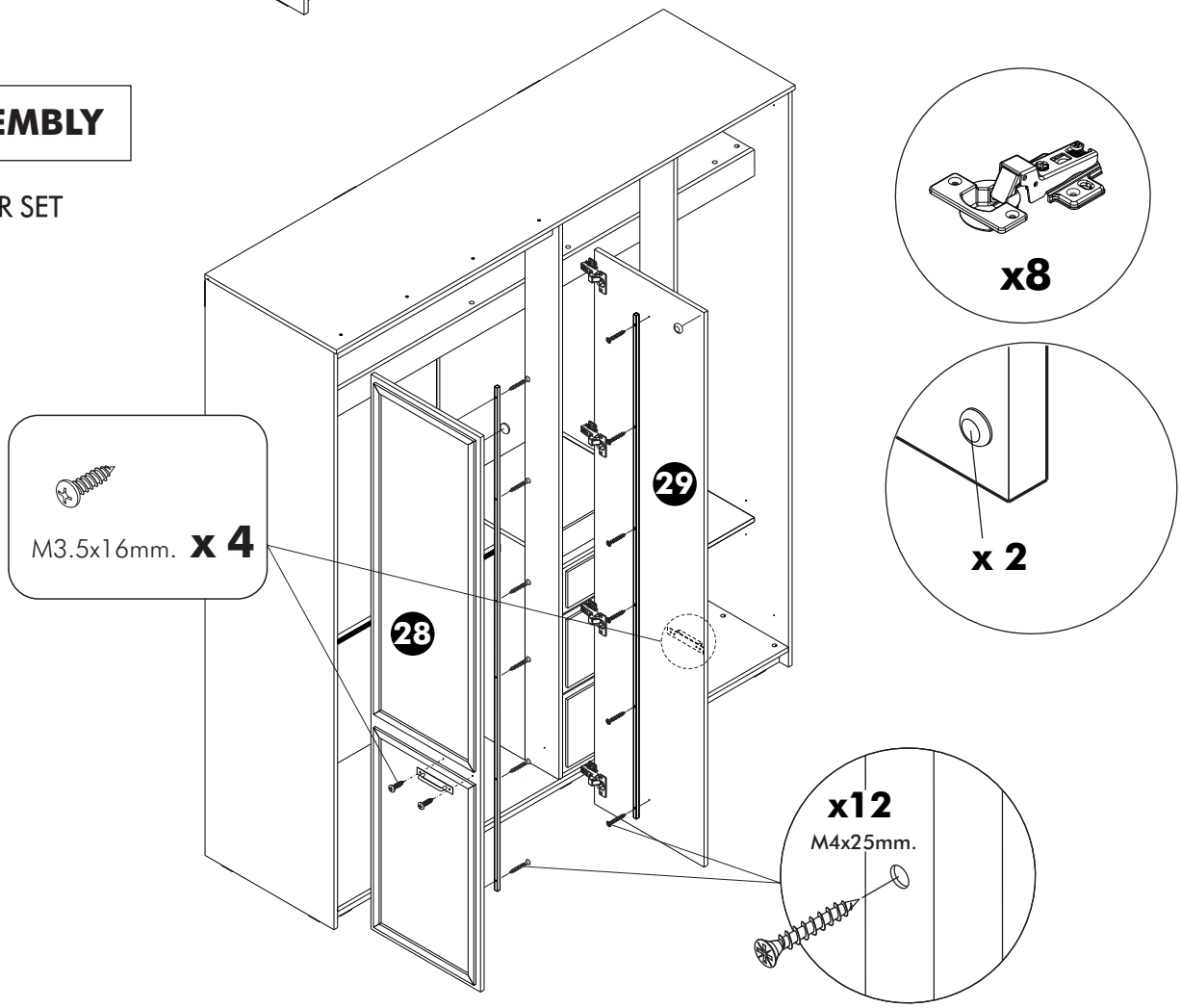

15.

