MILLI

Show cabinet 90 cm.

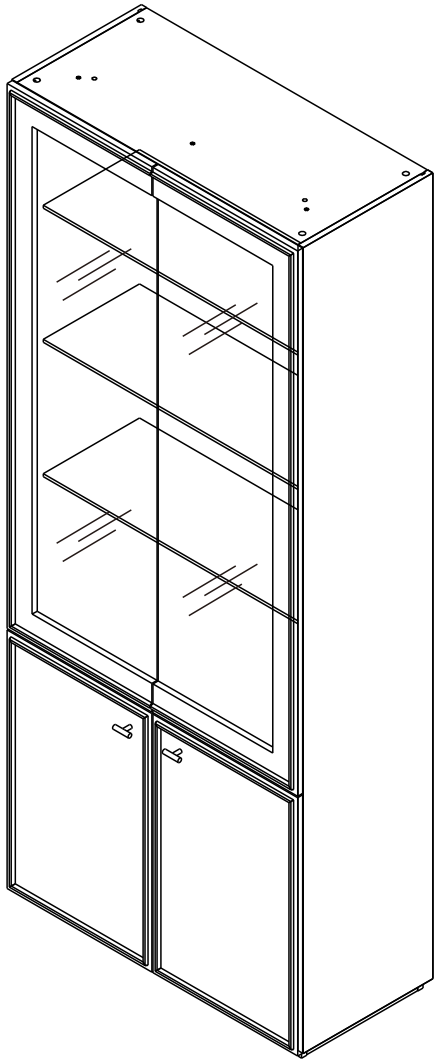

Indexlivingmall

CONNECT SYSTEM

1

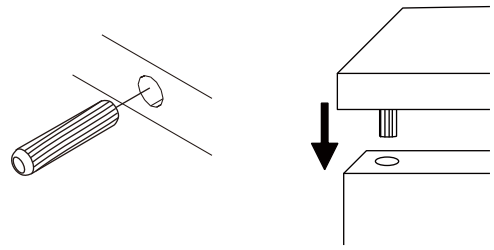

2

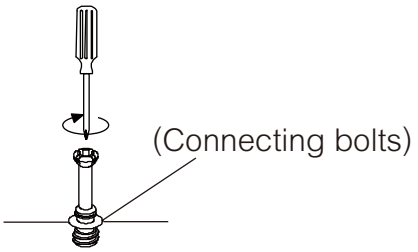

3

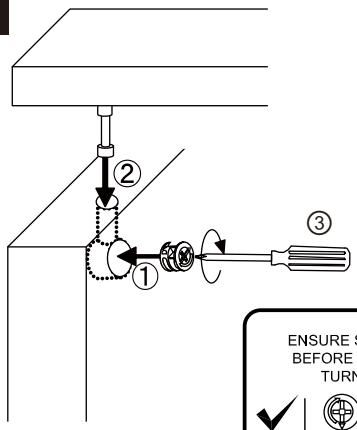

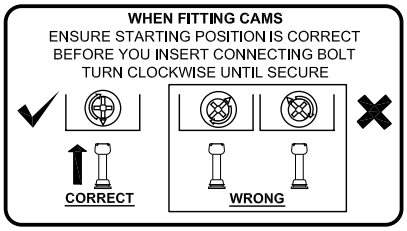

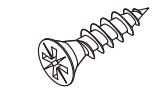

M4x16mm.

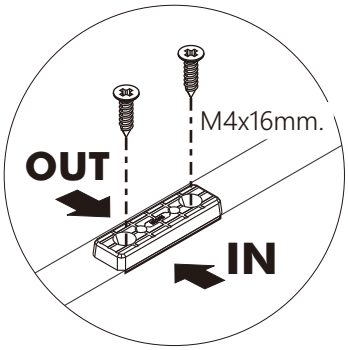

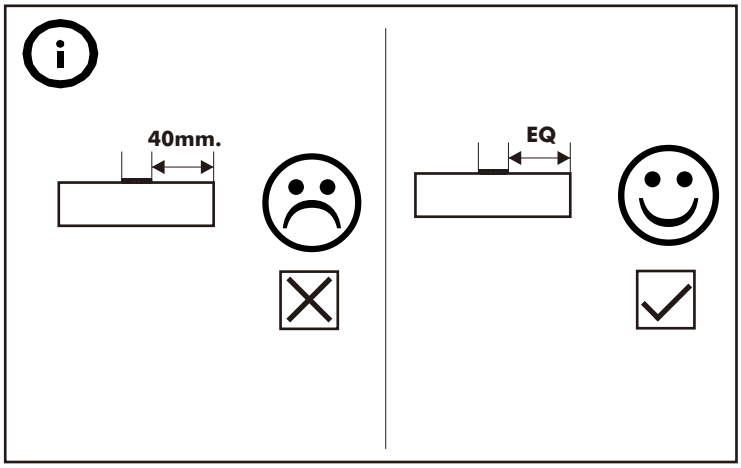

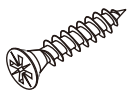

M4x16mm.

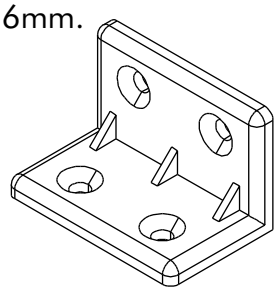

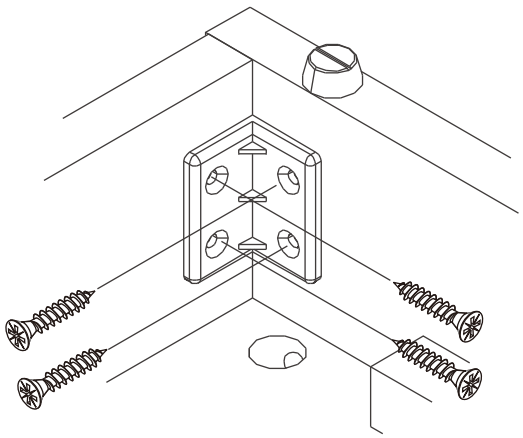



M3.5x20mm.

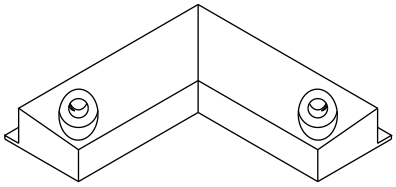

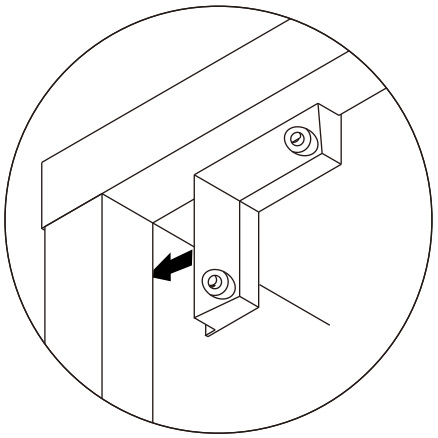



M4x16mm.

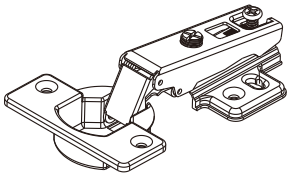

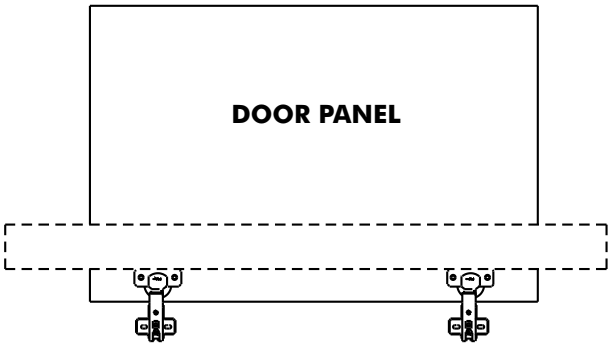

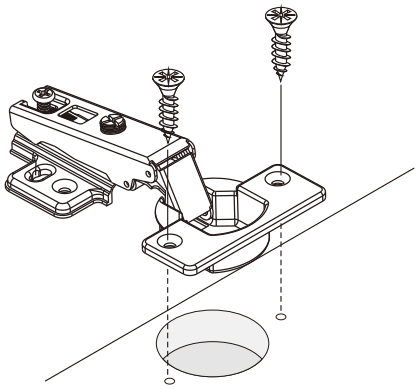

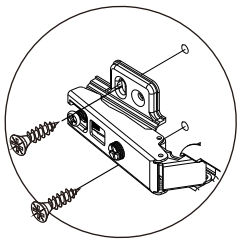

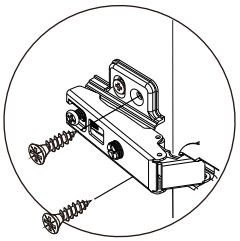

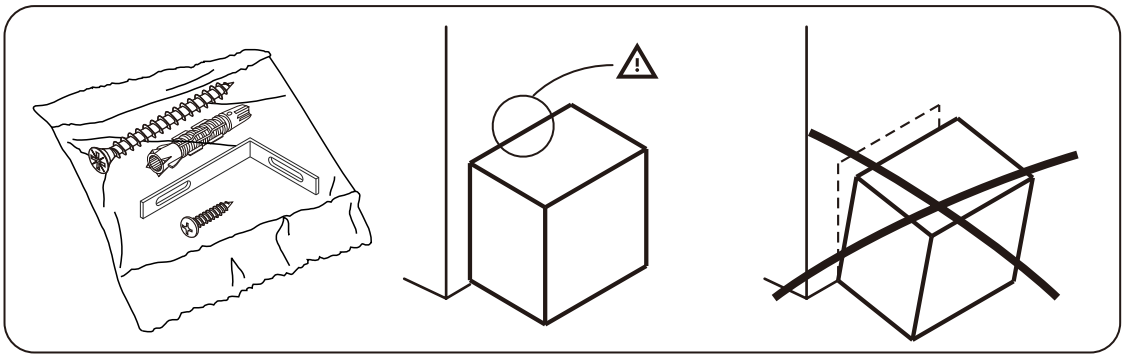

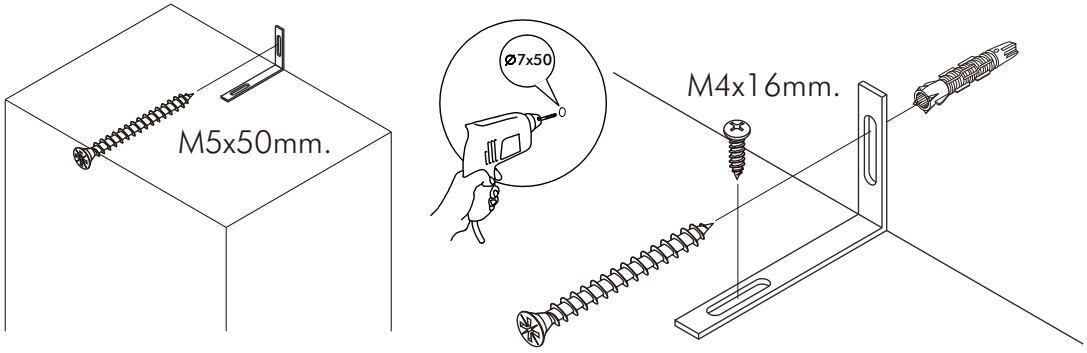
M5x50mm.
Ø7x50
M4x16mm.

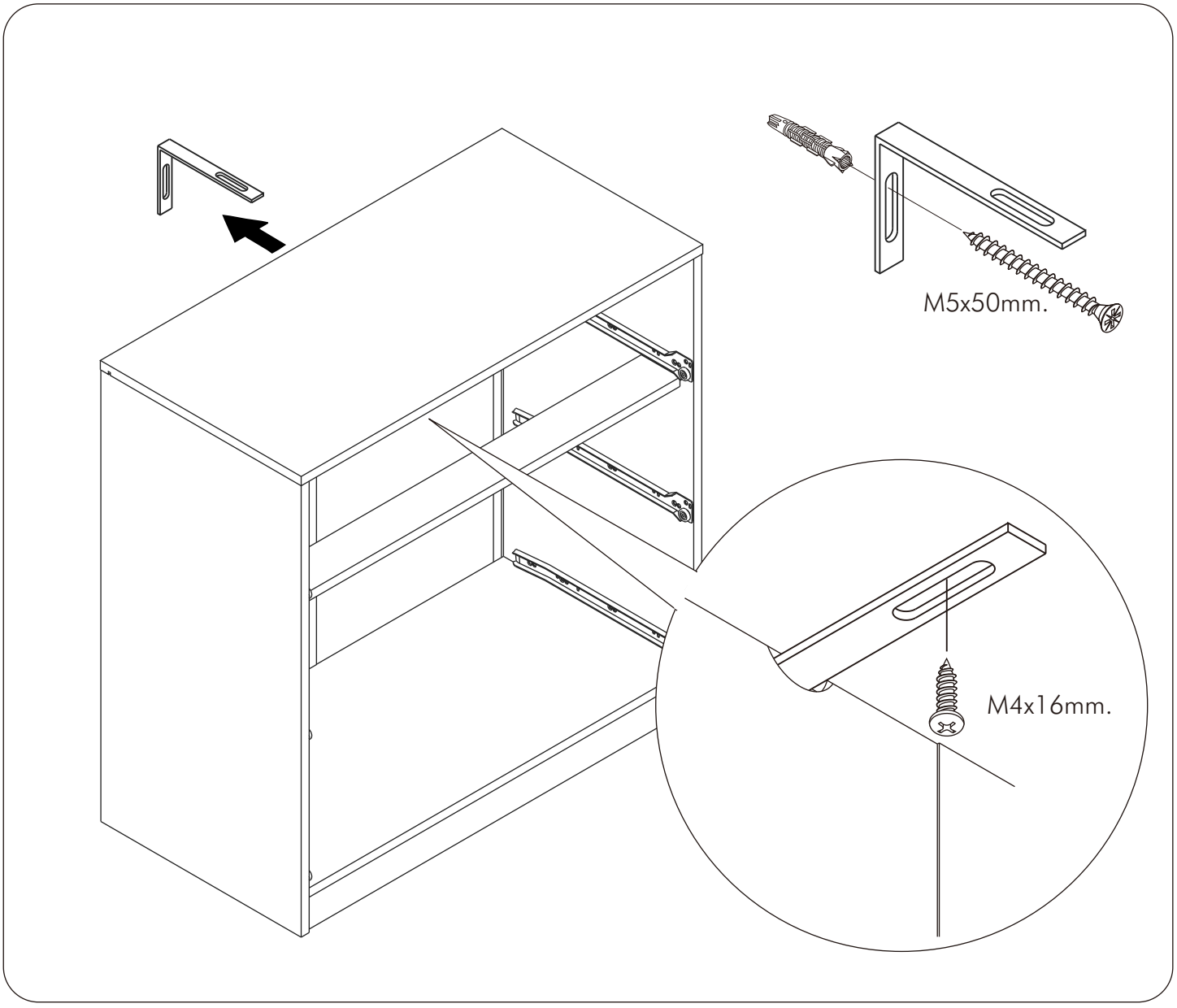
M5x50mm.
M4x16mm.

■ มาตรฐาน การระบุสินค้าที่ต้องยึด Fitting กันล้ม (Safety Fitting) ***หมายเหตุ สินค้าที่เป็นชุดเด็ก ให้ติดตั้ง Fitting กันล้มทุกตัว***

■ ติดตั้งฉากกันล้มกับตู้สูง (ตั้งแต่ 2 m.ขึ้นไป)

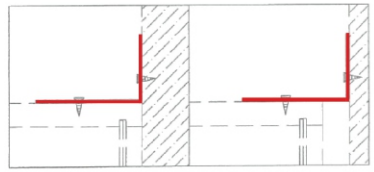

ติดตั้งชนผนัง ติดตั้งลอยหลบบัว

■ หมวด ตู้บานเปิด / ตู้บานเปิด + ช่องโล่ง

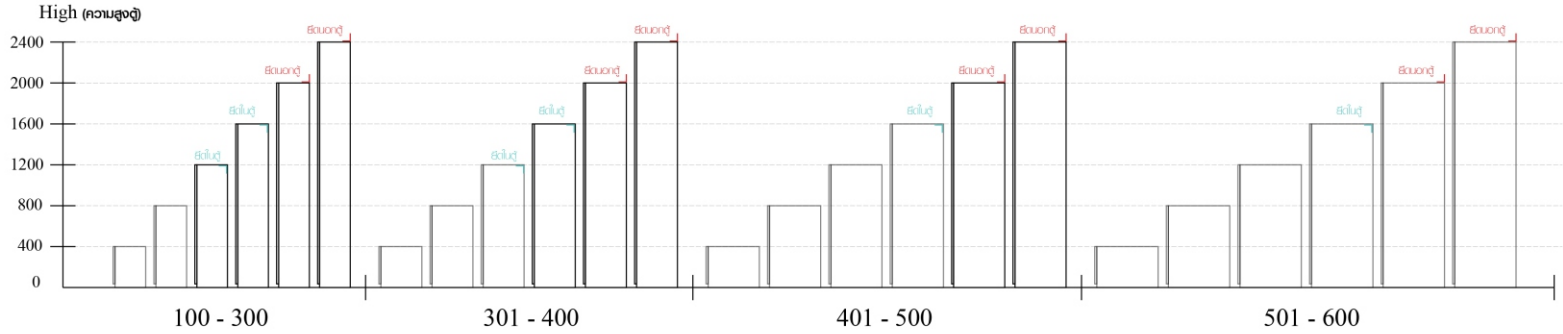

ความสูงตั้งแต่ 1200 ขึ้นไป ลึกไม่เกิน 300 | ความสูงตั้งแต่ 1600 ขึ้นไป ลึกไม่เกิน 400 | ความสูงตั้งแต่ 1600 ขึ้นไป ลึกไม่เกิน 500 | ความสูงตั้งแต่ 1600 ขึ้นไป ลึกไม่เกิน 600

■ ติดตั้งฉากกันล้มกับตู้เตี้ย (น้อยกว่า 2 m.)

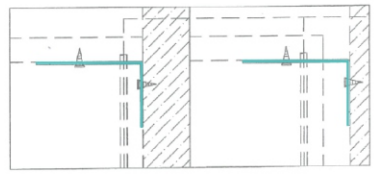

ติดตั้งชนผนัง ติดตั้งลอยหลบบัว

■ หมวด ตู้ลิ้นชัก / ตู้ลิ้นชัก + ช่องโล่ง / ตู้ลิ้นชัก + บานเปิด / ตู้ลิ้นชัก + บานสไลด์

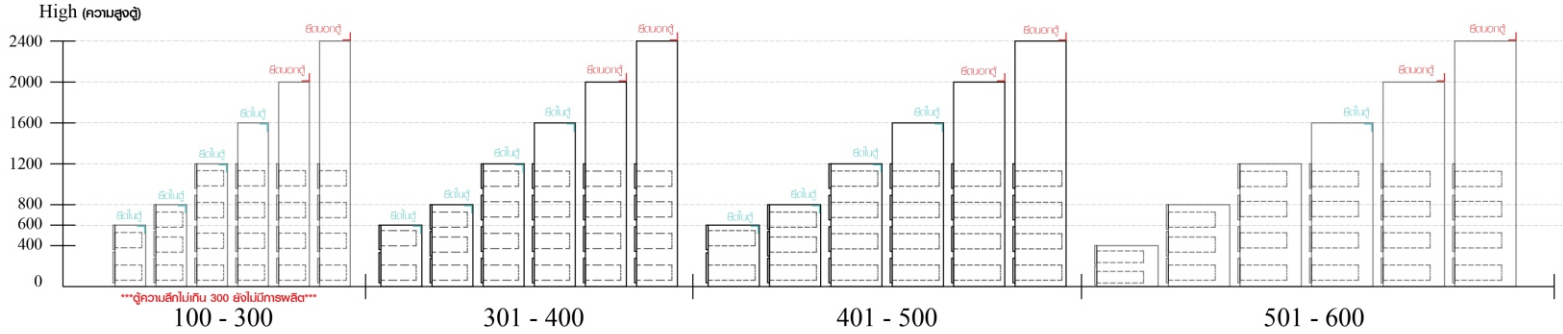

ความสูงตั้งแต่ 600 ขึ้นไป ลึกไม่เกิน 300 | ความสูงตั้งแต่ 600 ขึ้นไป ลึกไม่เกิน 400 | ความสูงตั้งแต่ 600 ขึ้นไป ลึกไม่เกิน 500 | ความสูงตั้งแต่ 1600 ขึ้นไป ลึกไม่เกิน 600

■ หมวด ตู้บานสไลด์ / ตู้โล่ง

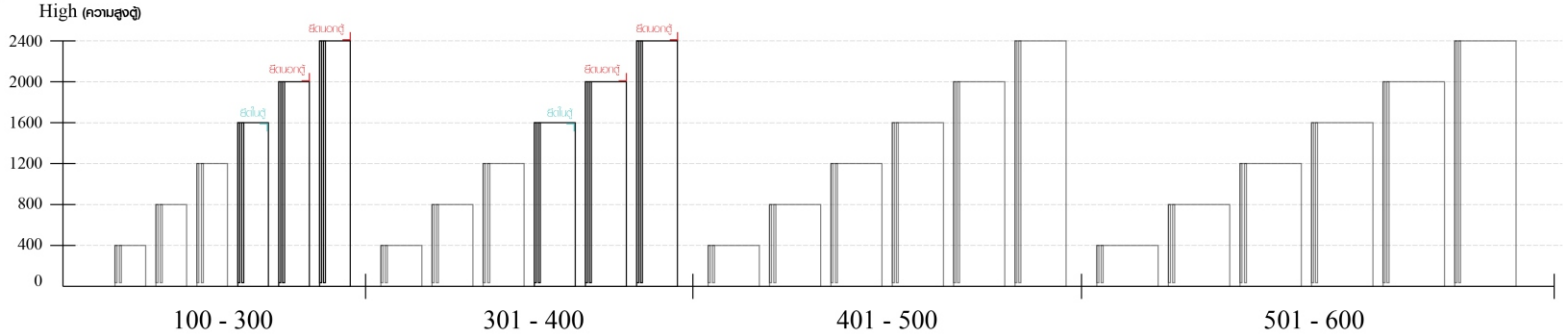

ความสูงตั้งแต่ 1600 ขึ้นไป ลึกไม่เกิน 300 | ความสูงตั้งแต่ 1600 ขึ้นไป ลึกไม่เกิน 400

HARDWARE

-BODY SET


8x35mm.

x 16



x 12

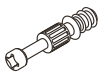

x 12

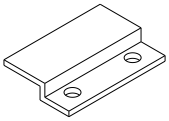

x 14

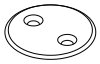

x 9

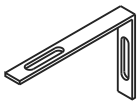

x 2

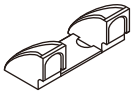

x 1



x 16

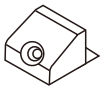

x 28

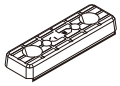

x 10


#White

x 4


#White
#11mm.

x 7


#Natural

x 2


#Natural
#11mm.

x 3

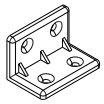

x 14

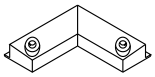

x 6

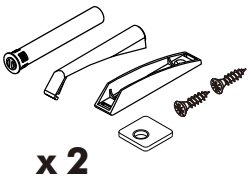

x 2


6x3/8″mm.

x 38

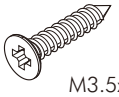
M3.5x20mm.

x 40

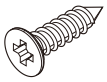
M4x16mm.

x 56

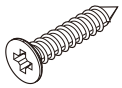
M4x25mm.

x 4

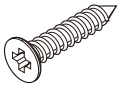
M4x30mm.

x 7


M4x50mm.

x 7


M3.5x13mm.

x 2

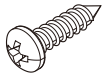
M3.5x16mm.

x 28

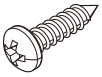
M4x16mm.

x 6

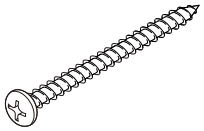
M4x45mm.

x 3

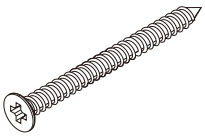
M5x50mm.

x 2

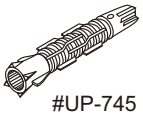
#UP-745

x 2

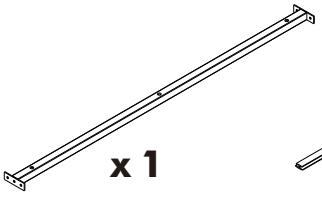

x 1

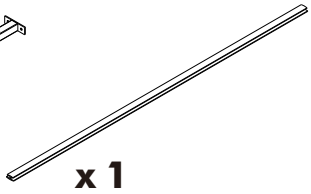

x 1

-DOOR SET

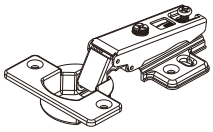

x 10

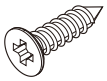
M4x16mm.

x 60

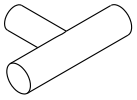

x 2



x 28



x 6


T+M4x22mm.

x 2

-LAMP SET



x 1

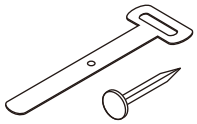

x 20/20



x 1

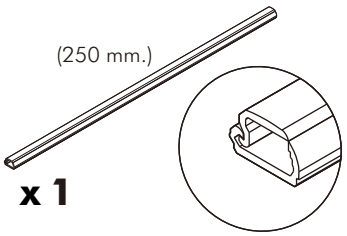

x 1

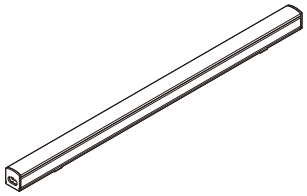

x 1



5x3/4″mm.

x 2

ASSEMBLY

-BODY SET

1.

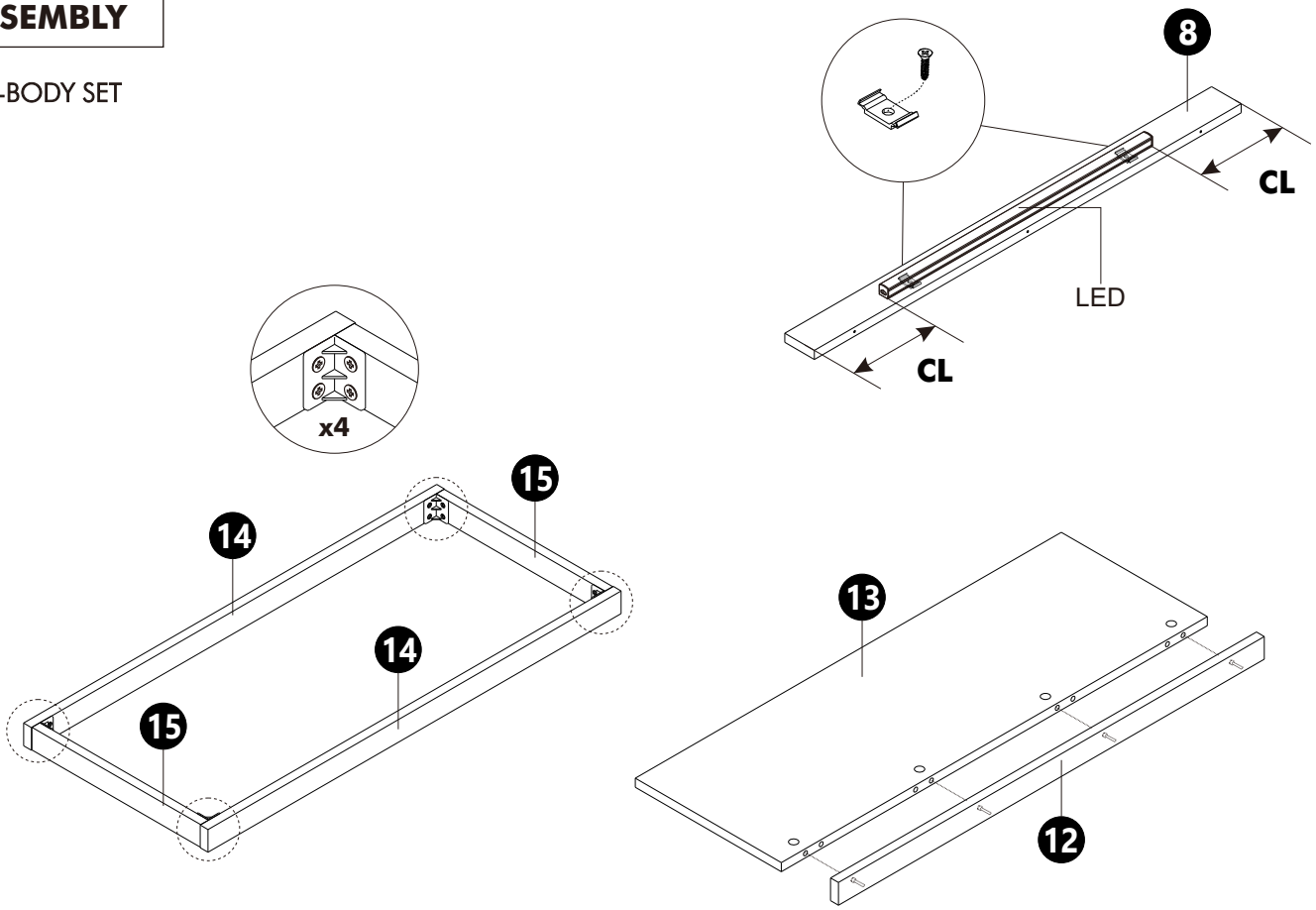

2.

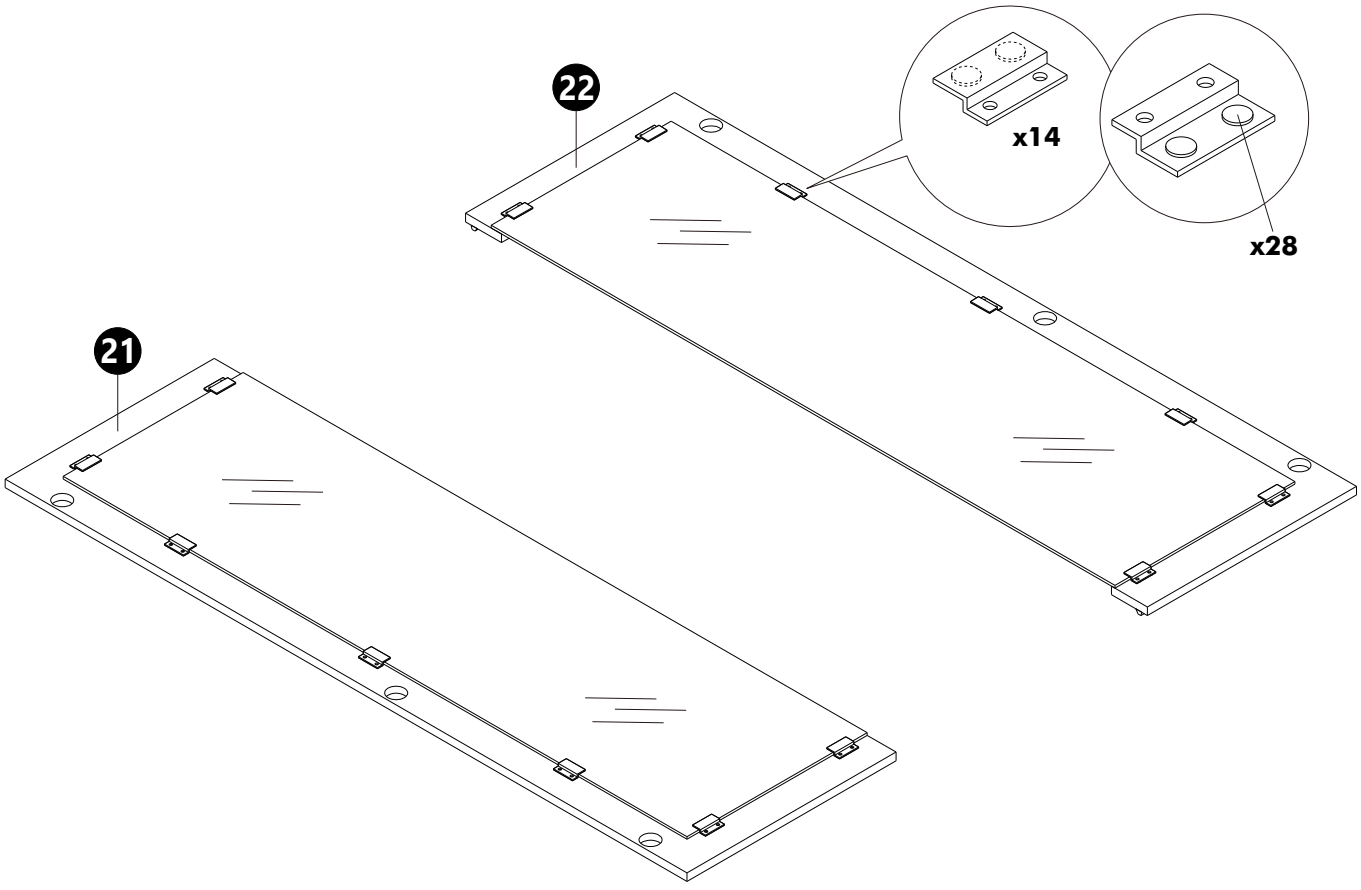

3.

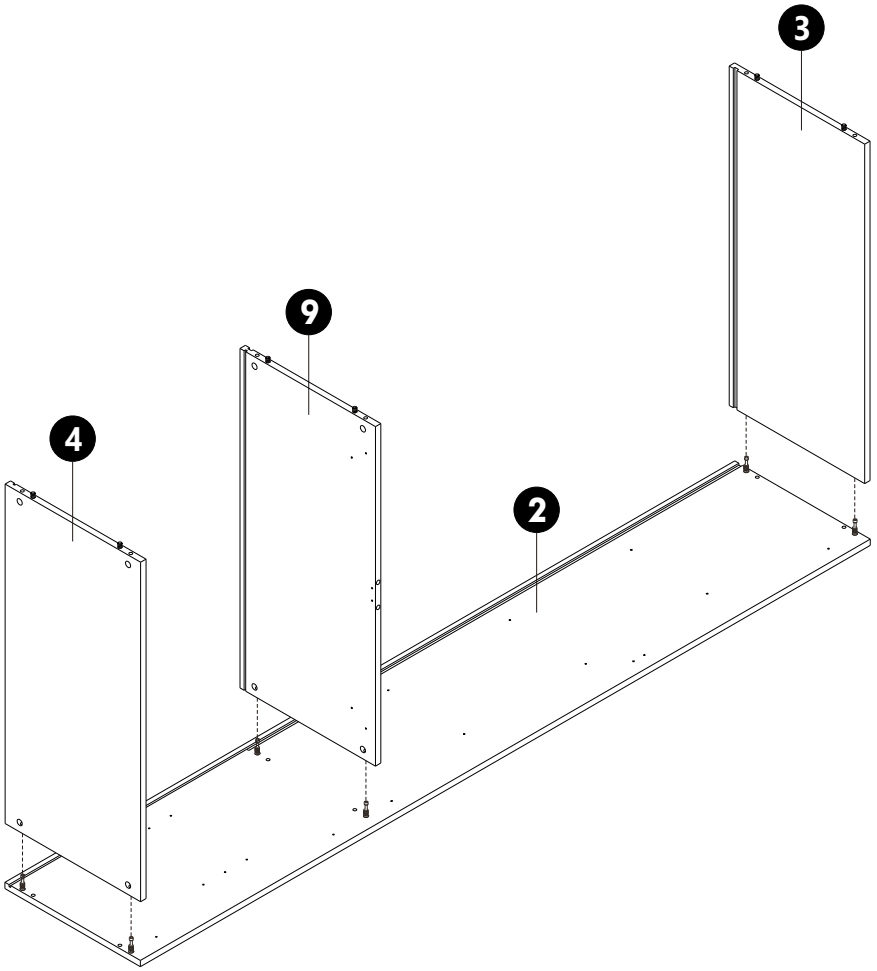

4.

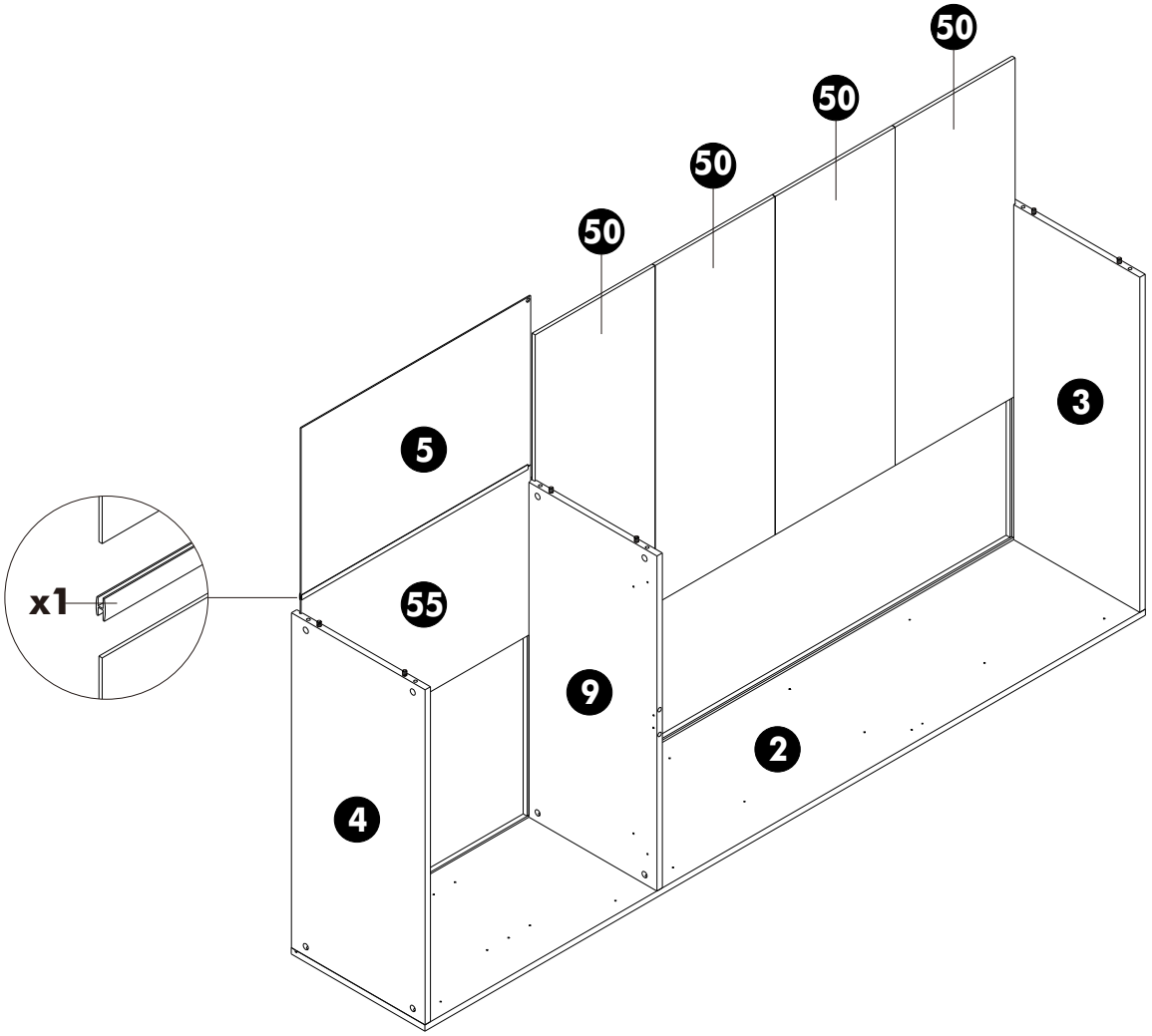

5.

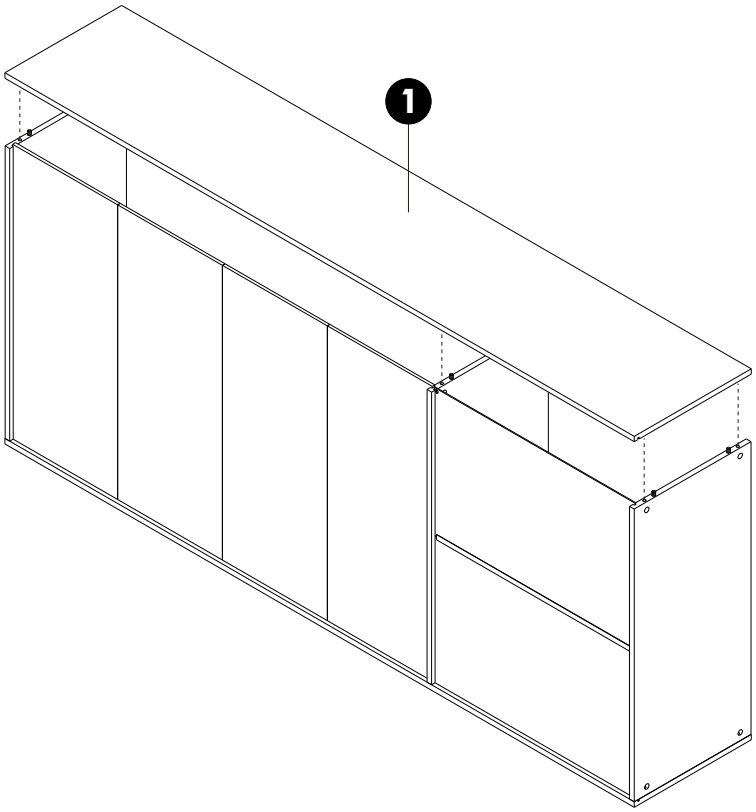
1

6.

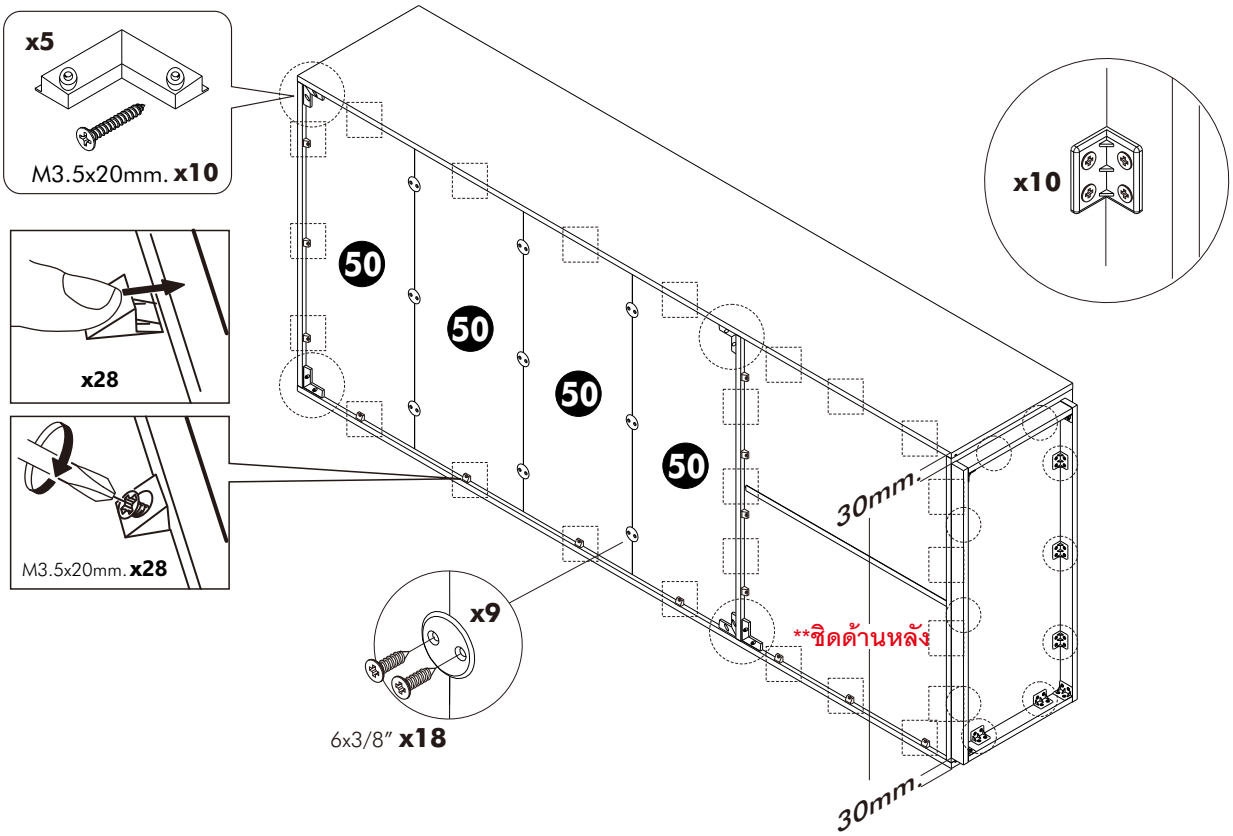
x5
M3.5x20mm. x10
x28
M3.5x20mm. x28
50
50
50
50
x10
30mm
**ชิดด้านหลัง
x9
6x3/8" x18
30mm

7.

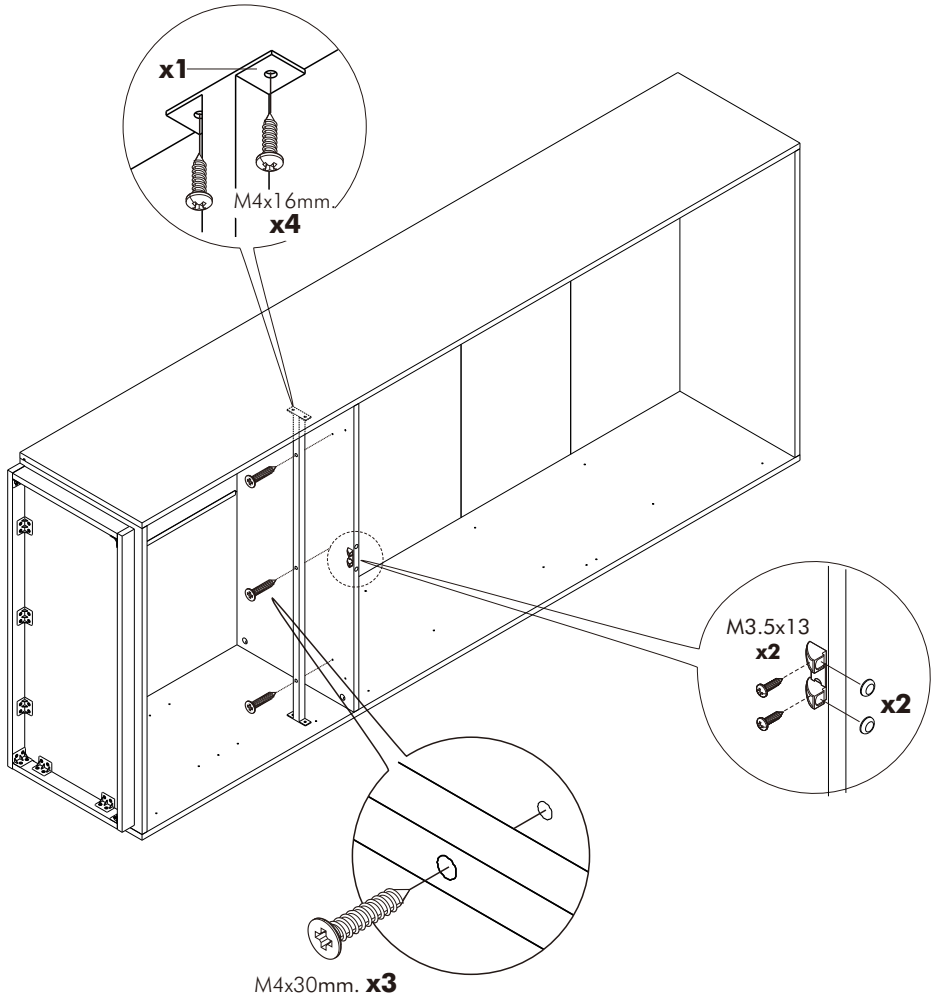
x1
M4x16mm.
x4
M3.5x13
x2
x2
M4x30mm. x3

8.

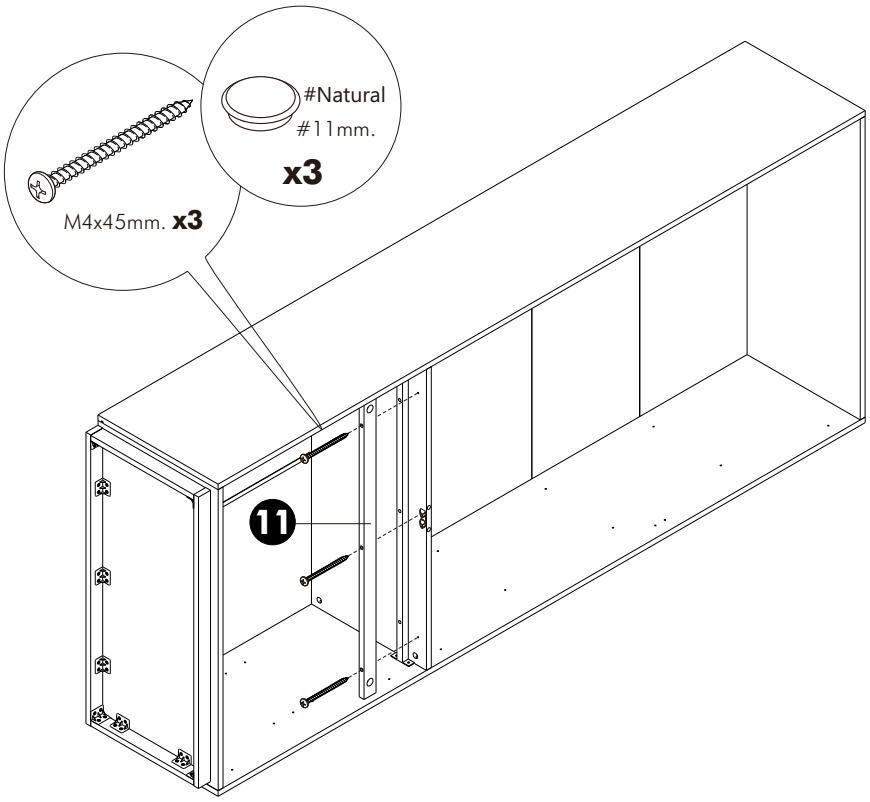
#Natural
#11mm.
x3
M4x45mm. x3
11

9.

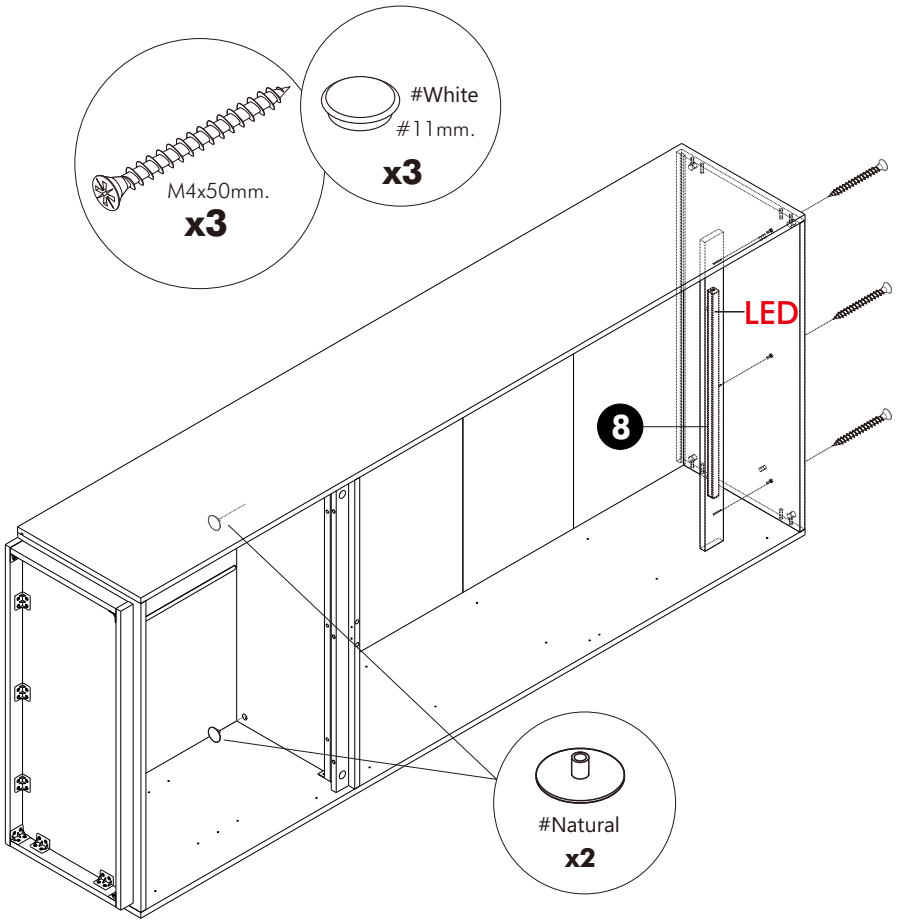
#White
#11mm.
x3
M4x50mm.
x3
LED
8
#Natural
x2

10.

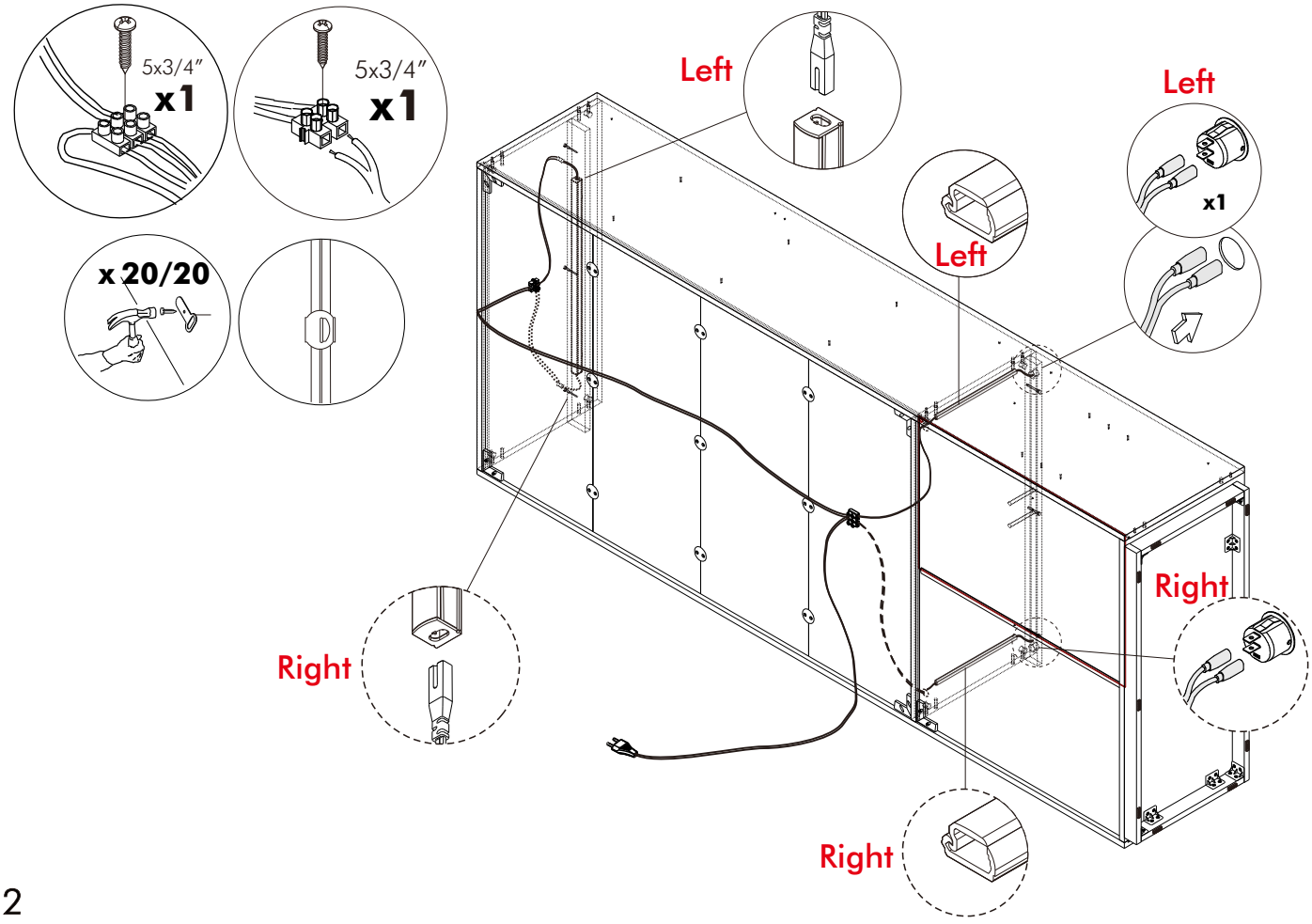
5x3/4"
x1
5x3/4"
x1
x 20/20
Left
Left
Left
x1
Right
Right
Right

11.

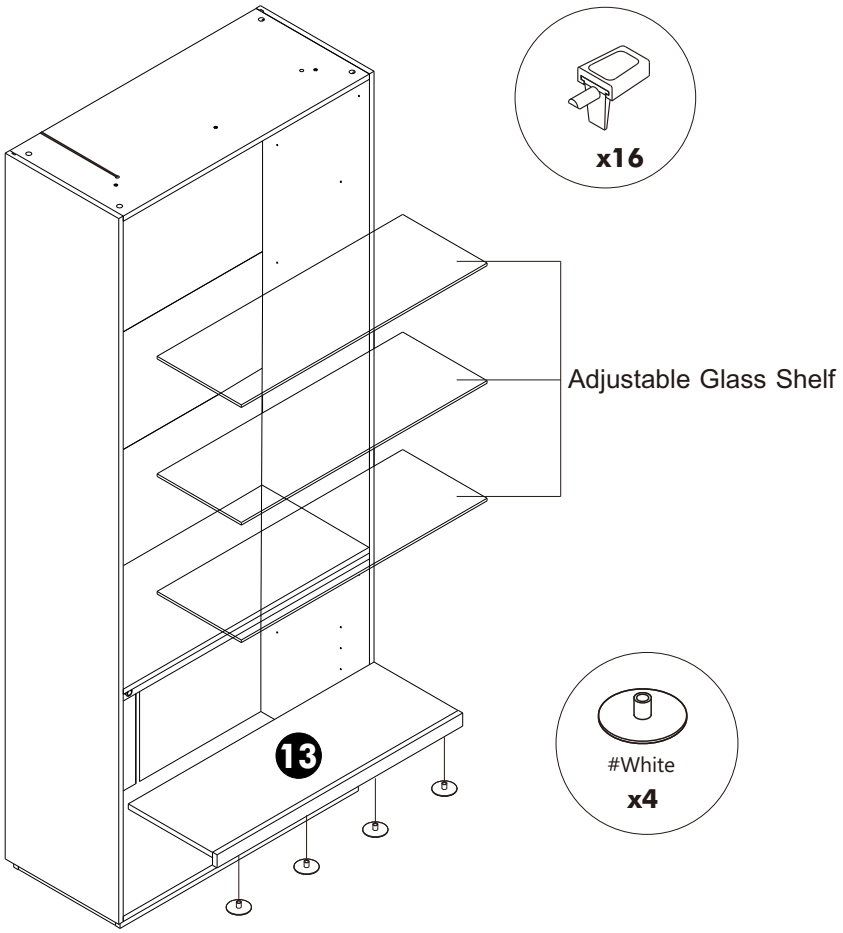

ASSEMBLY

-DOORS SET

1.

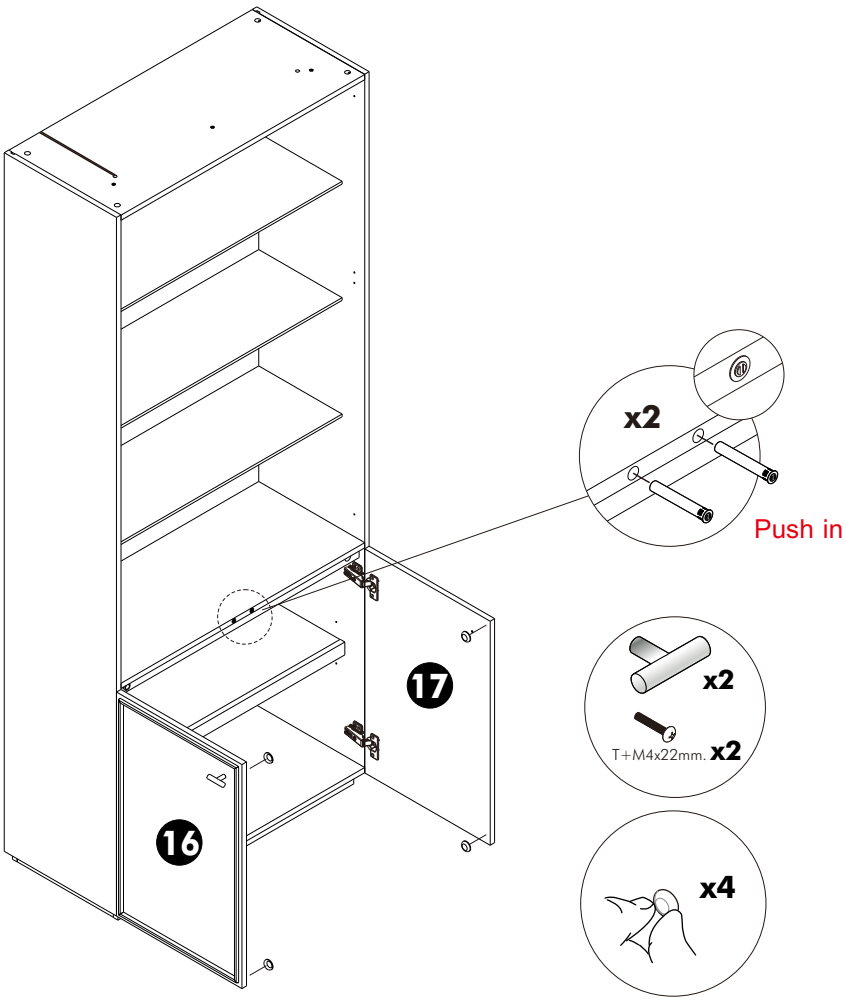

ASSEMBLY

-DOORS SET

2.

