MILLI

High cabinet 90 cm.

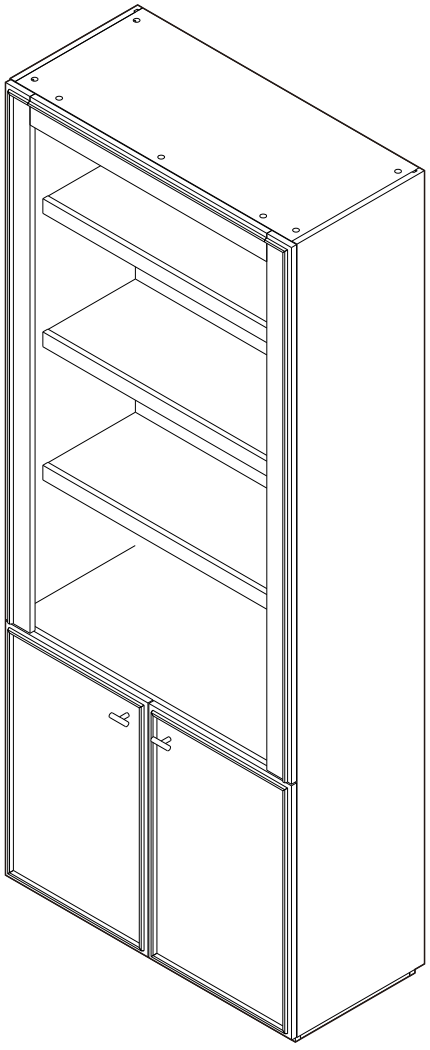

Indexlivingmall

CONNECT SYSTEM

1

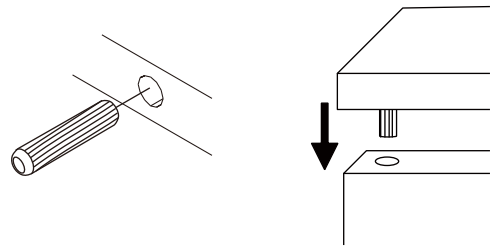

2

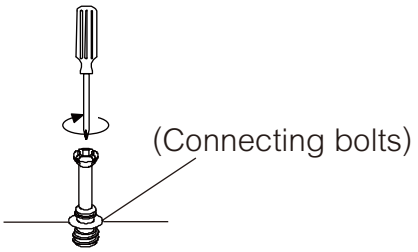

3

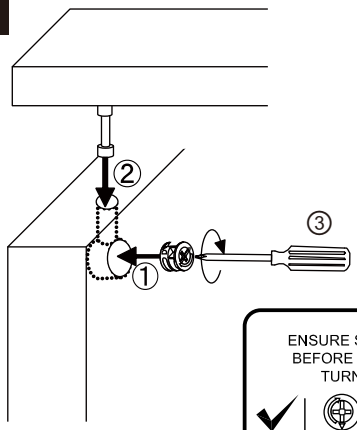

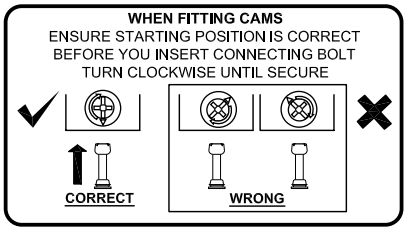

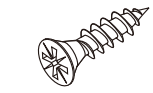

M4x16mm.

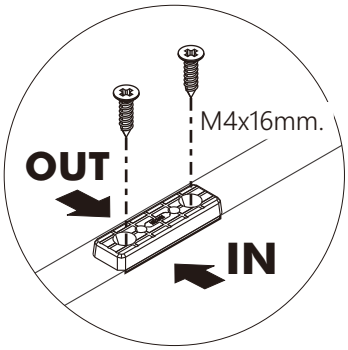

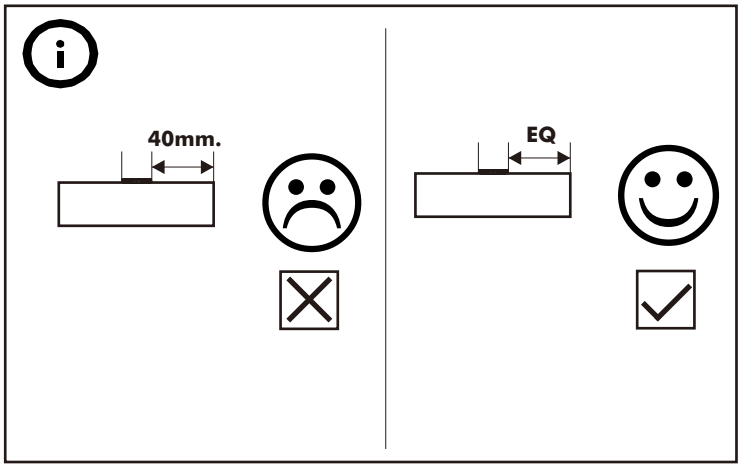

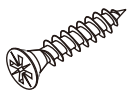

M4x16mm.

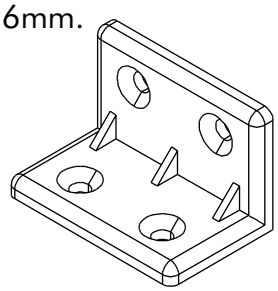

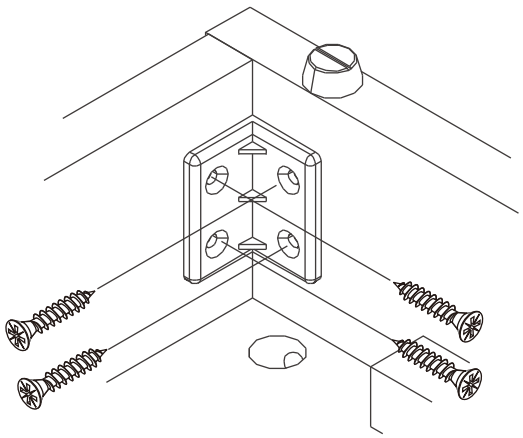



M3.5x20mm.

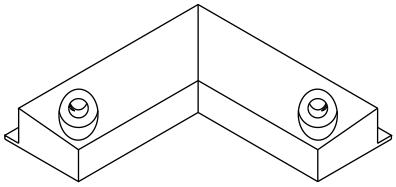

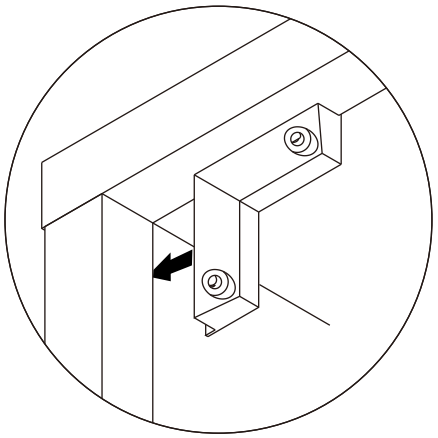



M4x16mm.

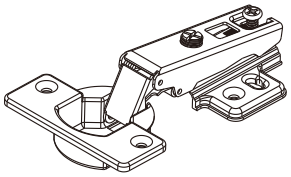

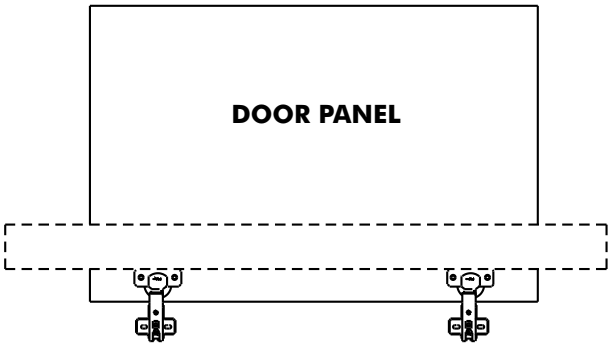

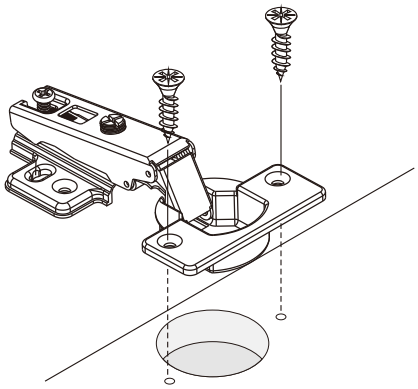

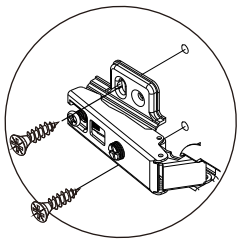

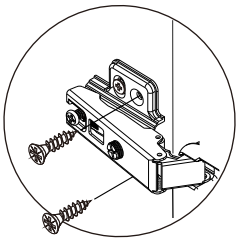

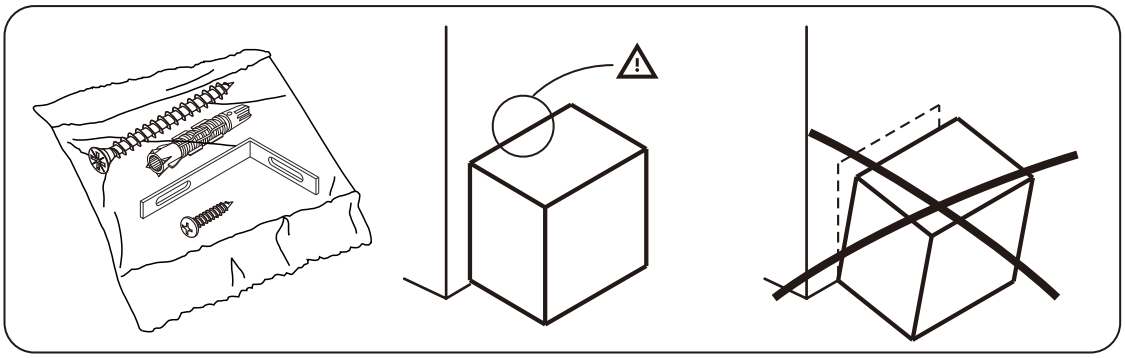

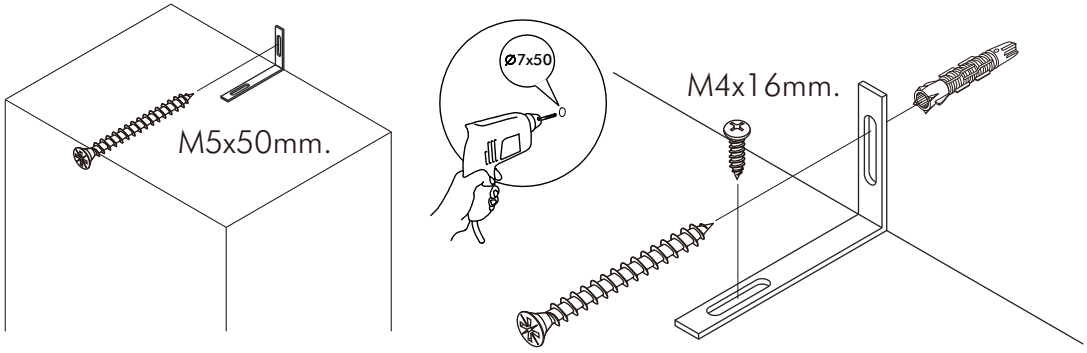
M5x50mm.
Ø7x50
M4x16mm.

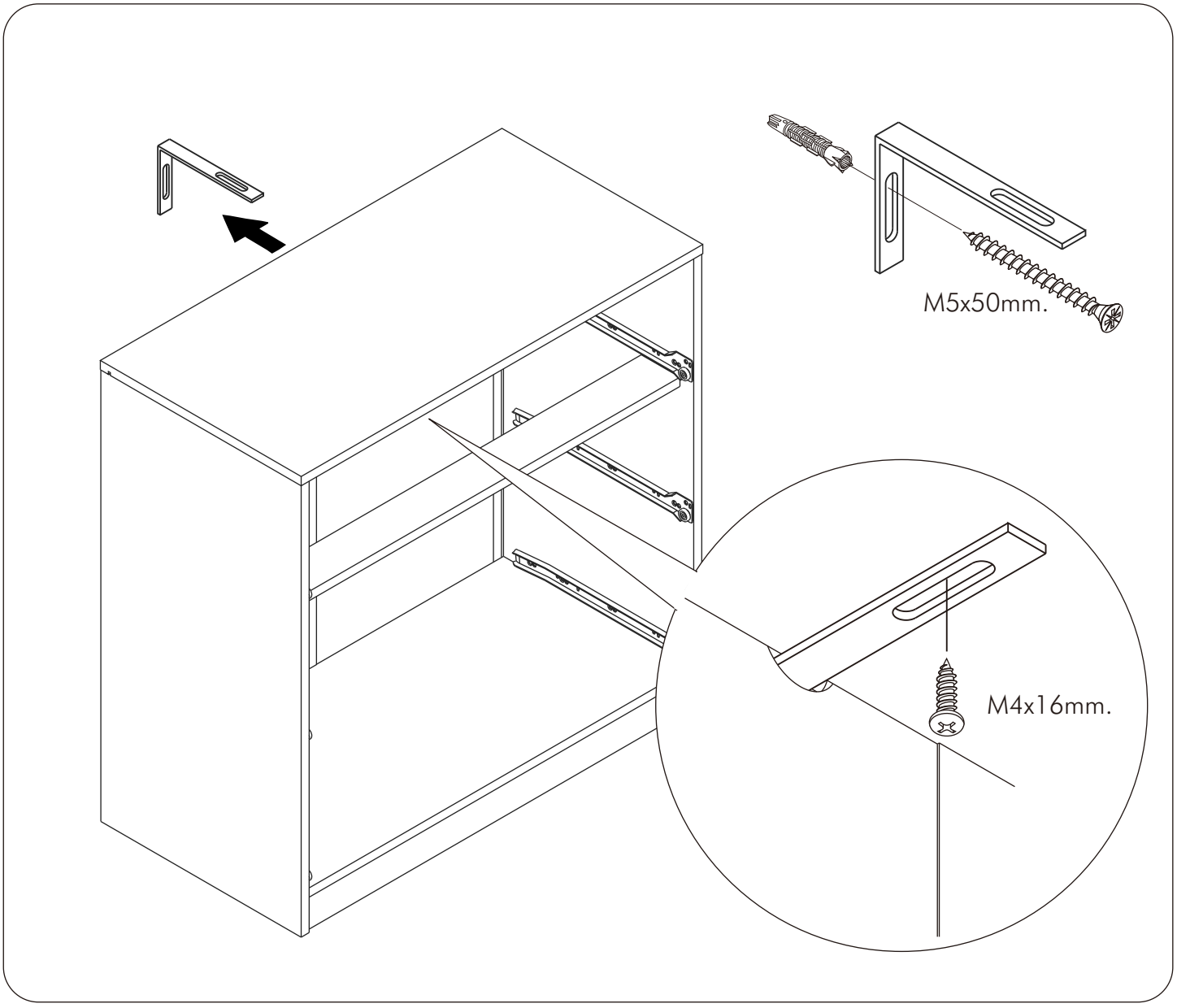
M5x50mm.
M4x16mm.

■ มาตรฐาน การระบุสินค้าที่ต้องยึด Fitting กันล้ม (Safety Fitting) ***หมายเหตุ สินค้าที่เป็นชุดเด็ก ให้ติดตั้ง Fitting กันล้มทุกตัว***

■ ติดตั้งฉากกันล้มกับตู้สูง (ตั้งแต่ 2 m.ขึ้นไป)

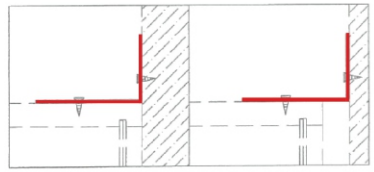

ติดตั้งชนผนัง ติดตั้งลอยหลบบัว

■ หมวด ตู้บานเปิด / ตู้บานเปิด + ช่องโล่ง

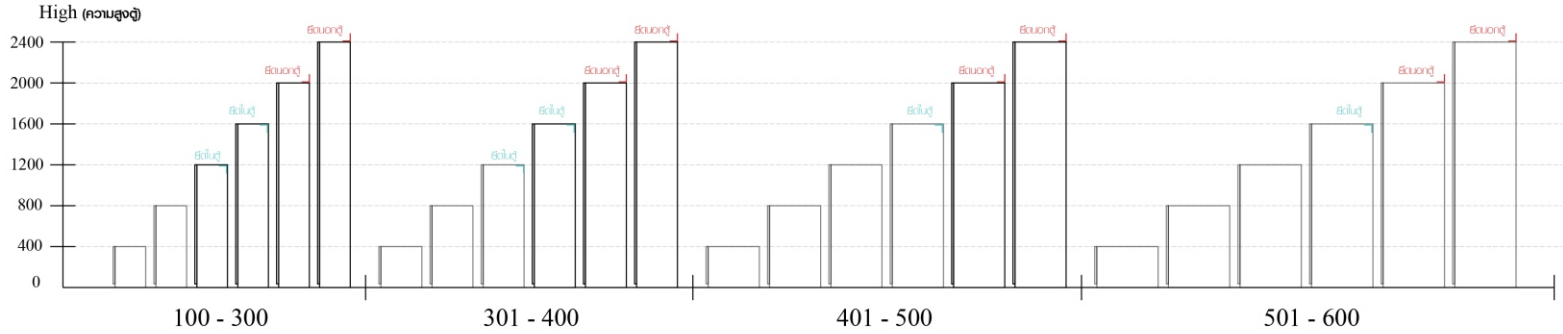

ความสูงตั้งแต่ 1200 ขึ้นไป ลึกไม่เกิน 300 | ความสูงตั้งแต่ 1600 ขึ้นไป ลึกไม่เกิน 400 | ความสูงตั้งแต่ 1600 ขึ้นไป ลึกไม่เกิน 500 | ความสูงตั้งแต่ 1600 ขึ้นไป ลึกไม่เกิน 600

■ ติดตั้งฉากกันล้มกับตู้เตี้ย (น้อยกว่า 2 m.)

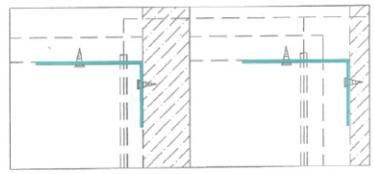

ติดตั้งชนผนัง ติดตั้งลอยหลบบัว

■ หมวด ตู้ลิ้นชัก / ตู้ลิ้นชัก + ช่องโล่ง / ตู้ลิ้นชัก + บานเปิด / ตู้ลิ้นชัก + บานสไลด์

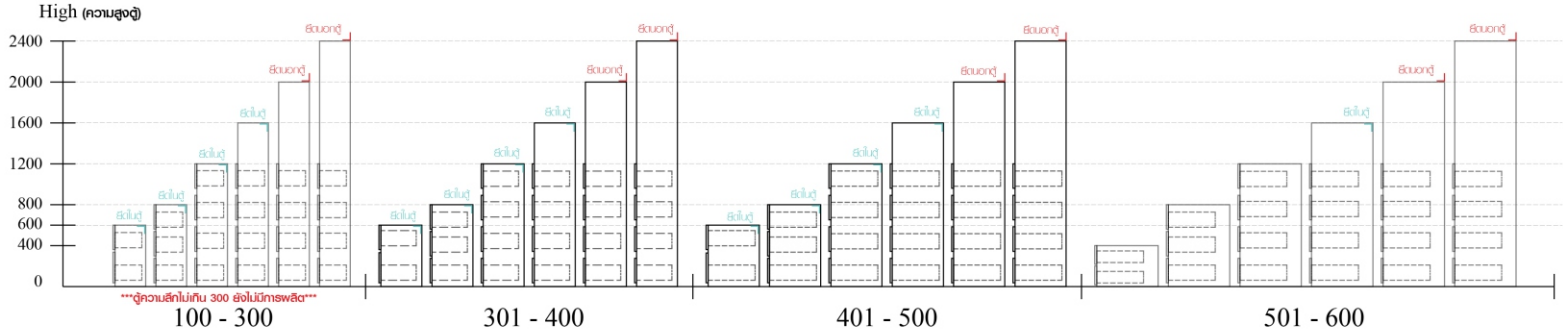

ความสูงตั้งแต่ 600 ขึ้นไป ลึกไม่เกิน 300 | ความสูงตั้งแต่ 600 ขึ้นไป ลึกไม่เกิน 400 | ความสูงตั้งแต่ 600 ขึ้นไป ลึกไม่เกิน 500 | ความสูงตั้งแต่ 1600 ขึ้นไป ลึกไม่เกิน 600

■ หมวด ตู้บานสไลด์ / ตู้โล่ง

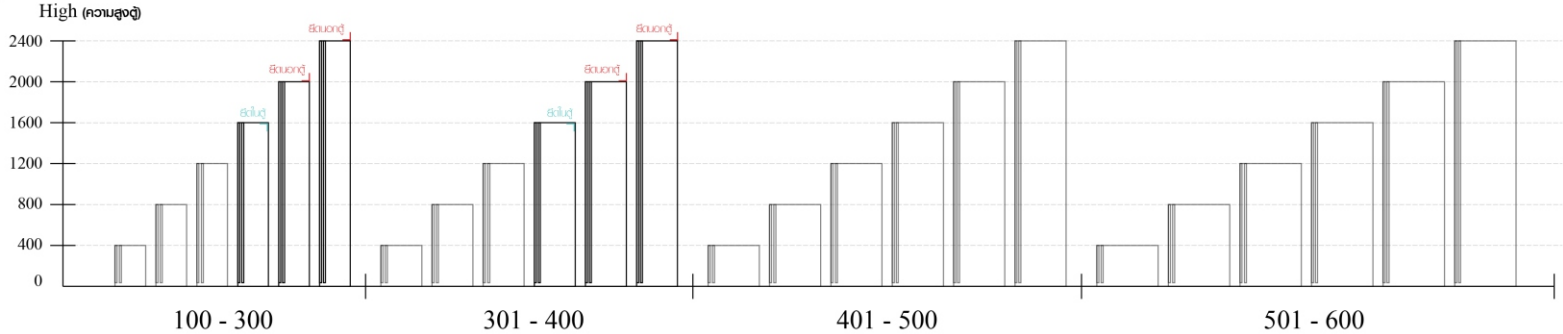

ความสูงตั้งแต่ 1600 ขึ้นไป ลึกไม่เกิน 300 | ความสูงตั้งแต่ 1600 ขึ้นไป ลึกไม่เกิน 400

HARDWARE

-BODY SET


8x35mm.

x 50



x 51

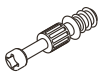

x 51



x 2

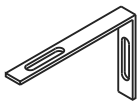

x 2

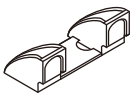

x 1



x 4



x 2

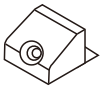

x 32

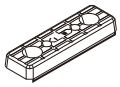

x 10


#White

x 15


#11mm.

x 7


#Natural

x 26

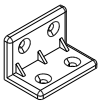

x 14

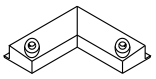

x 6


6x3/8″

x 20

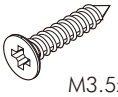
M3.5x20mm.

x 44

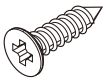
M4x16mm.

x 66

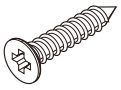
M4x25mm.

x 4

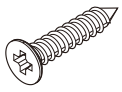
M4x30mm.

x 7


M3.5x13mm.

x 2

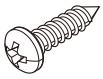
M4x16mm.

x 6

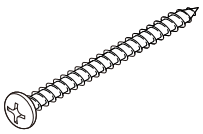
M4x45mm.

x 3

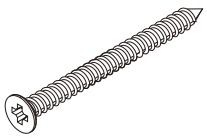
M5x50mm.

x 2

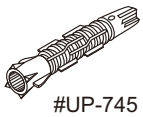
#UP-745

x 2

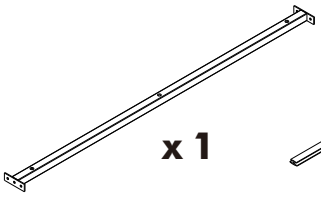

x 1

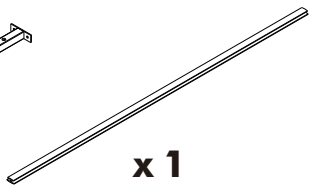

x 1

-DOOR SET

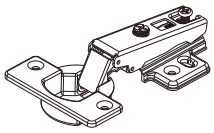

x 4

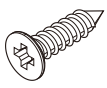
M4x16mm.

x 24

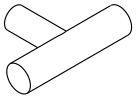

x 2



x 5


T+M4x22mm.

x 2

ASSEMBLY

-BODY SET

1.

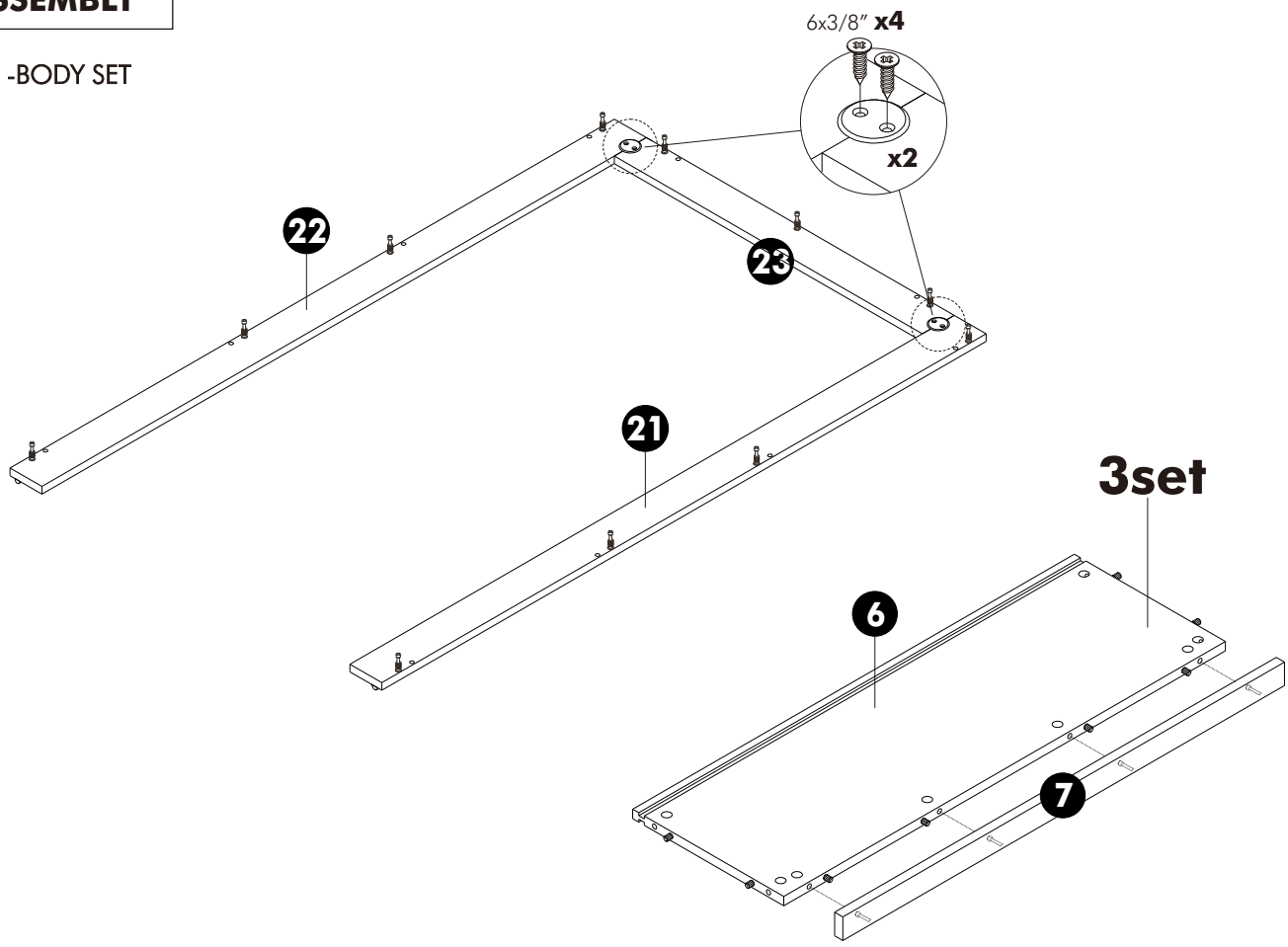

2.

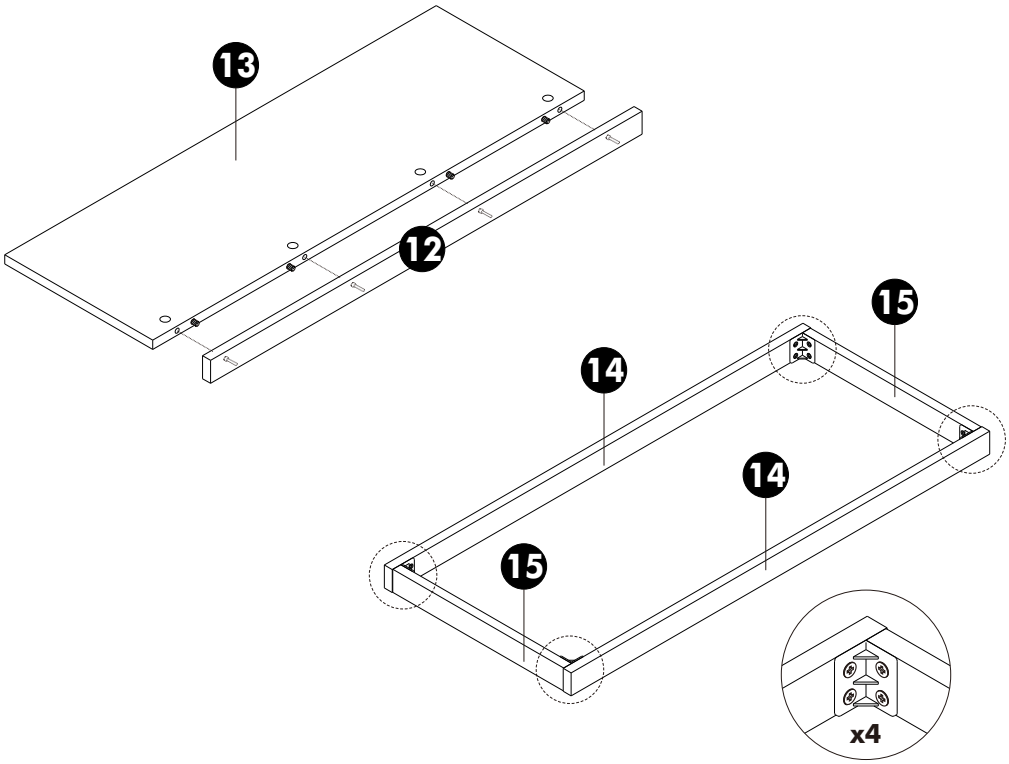

3.

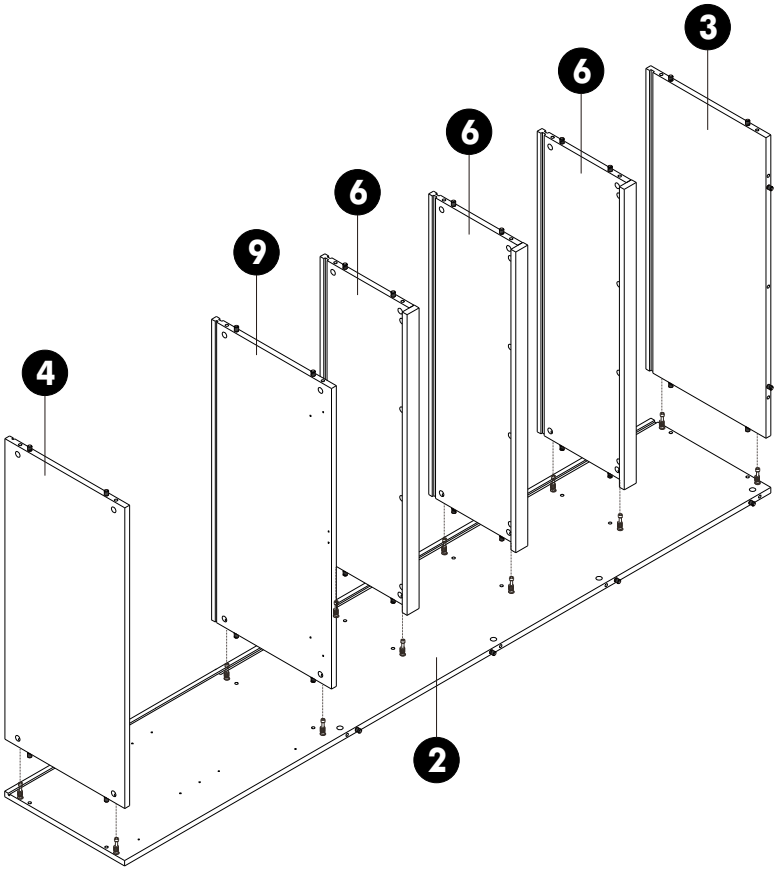

4.

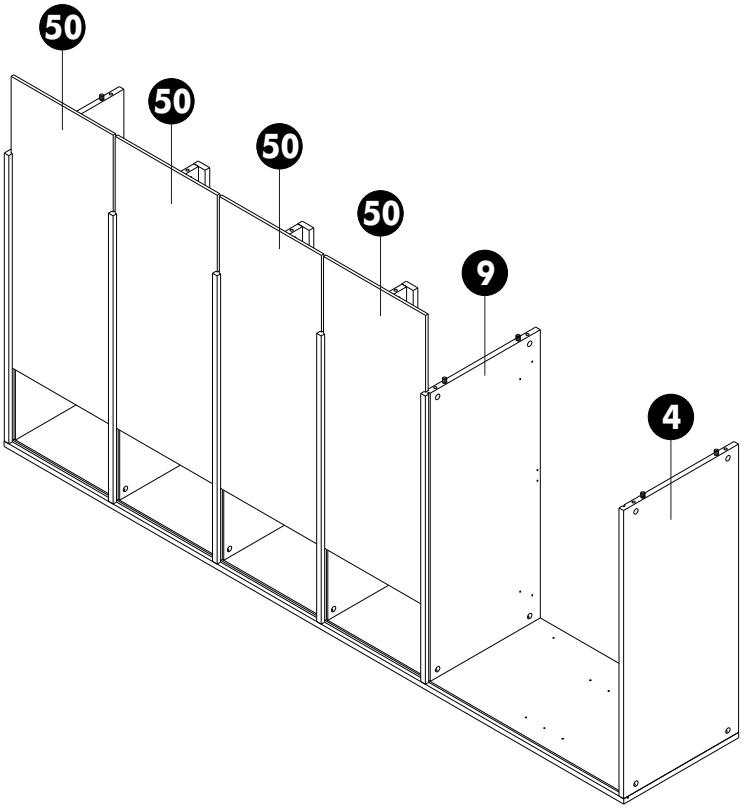

5.

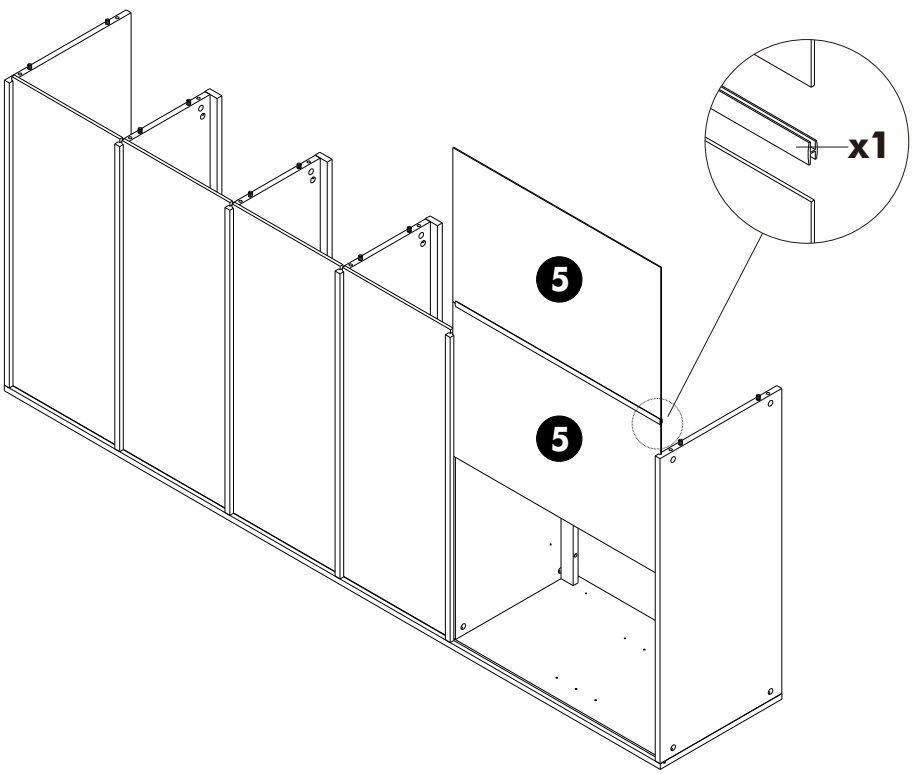

6.

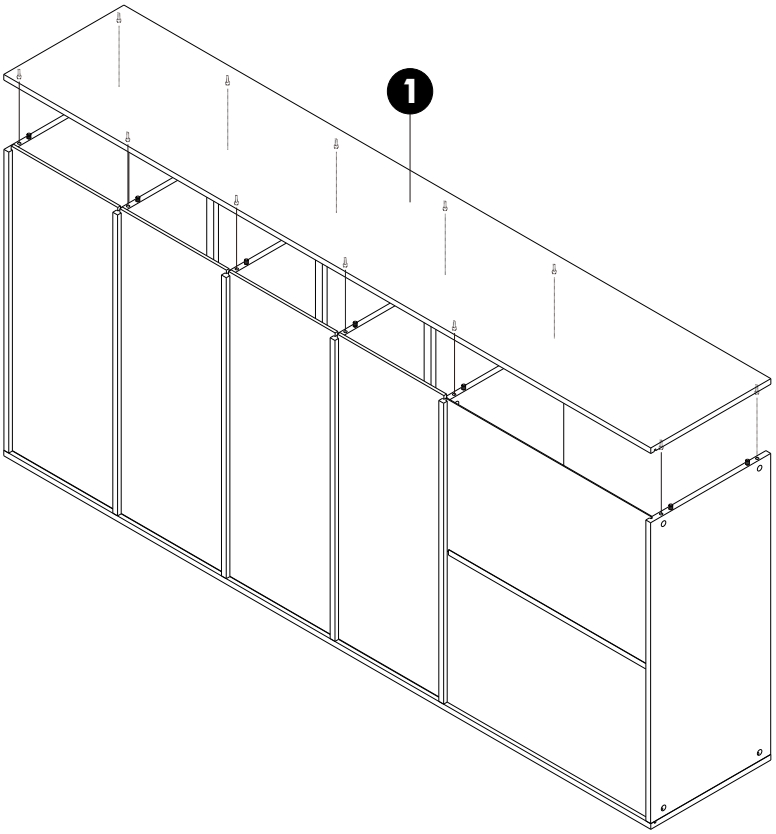

7.

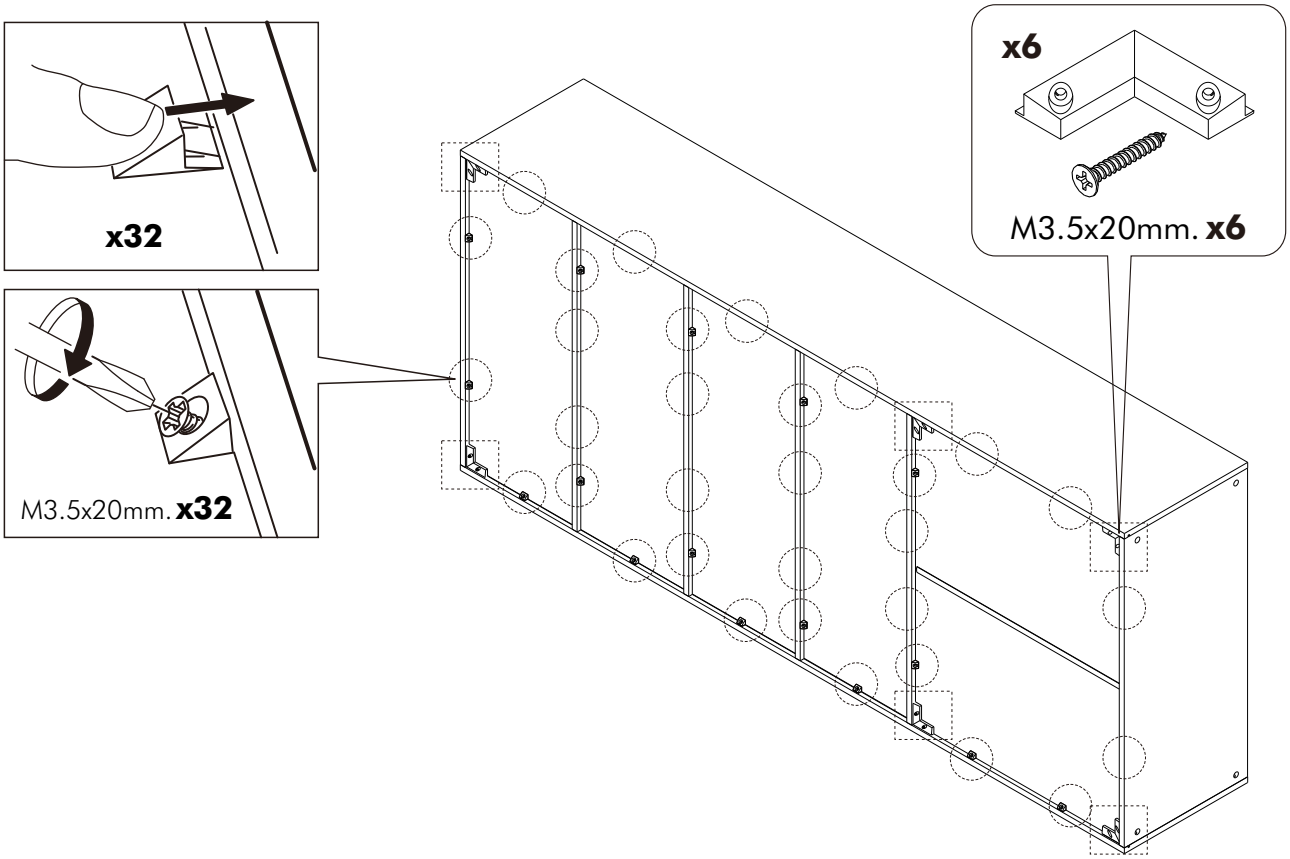
x32
M3.5x20mm. x32
x6
M3.5x20mm. x6

8.

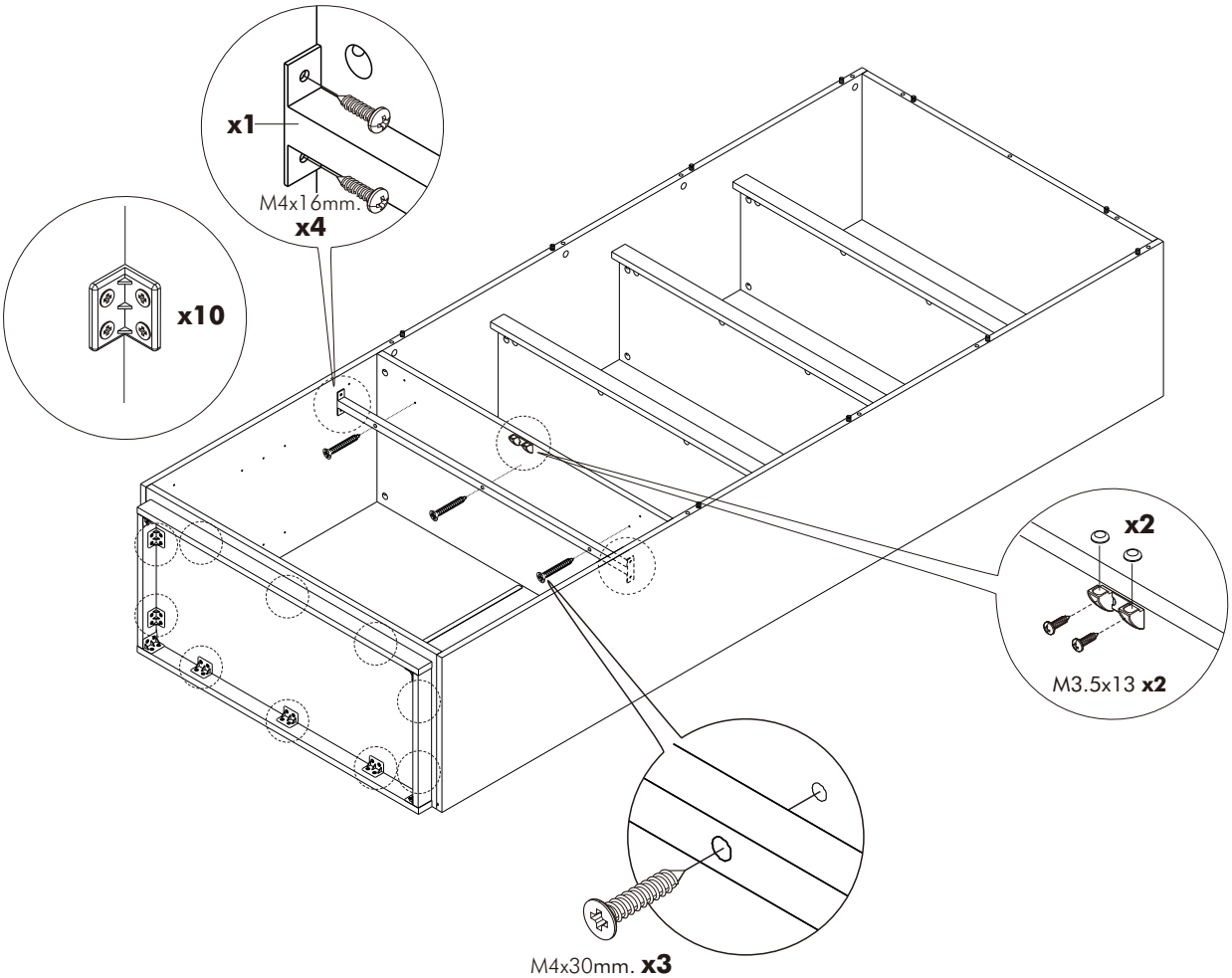
x1
M4x16mm.
x4
x10
x2
M3.5x13 x2
M4x30mm. x3

9.

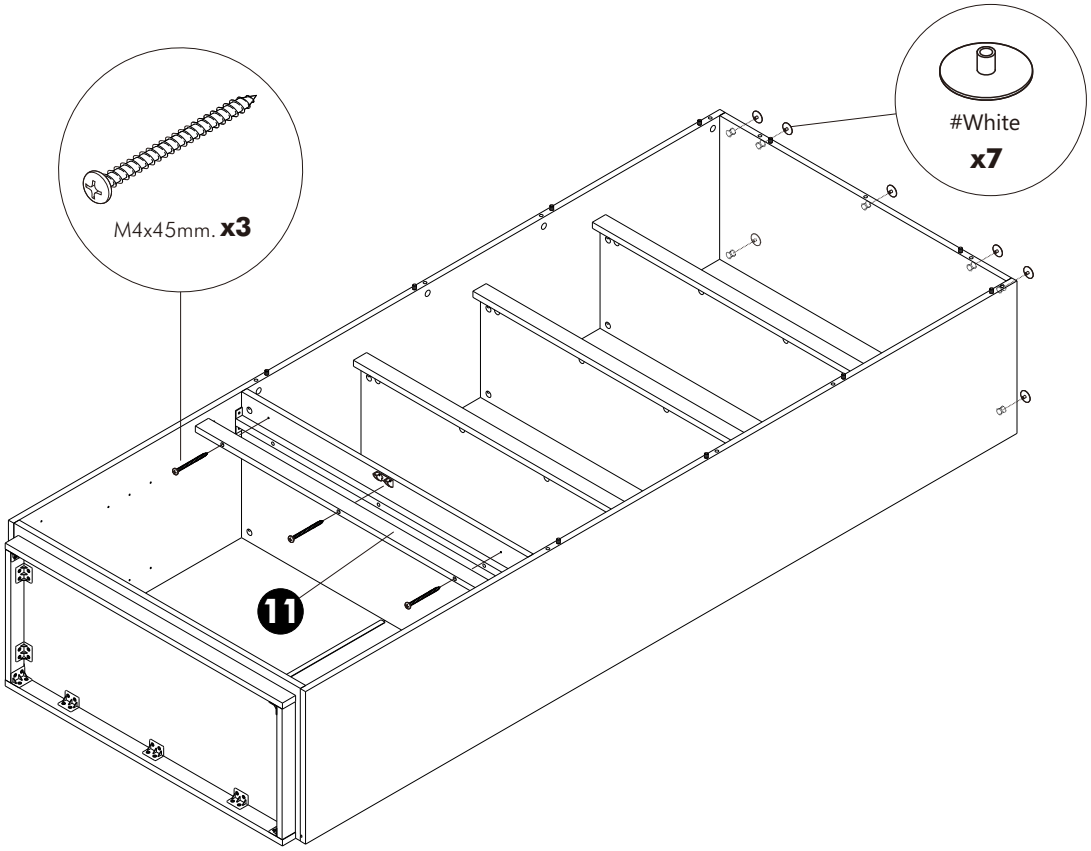

10.

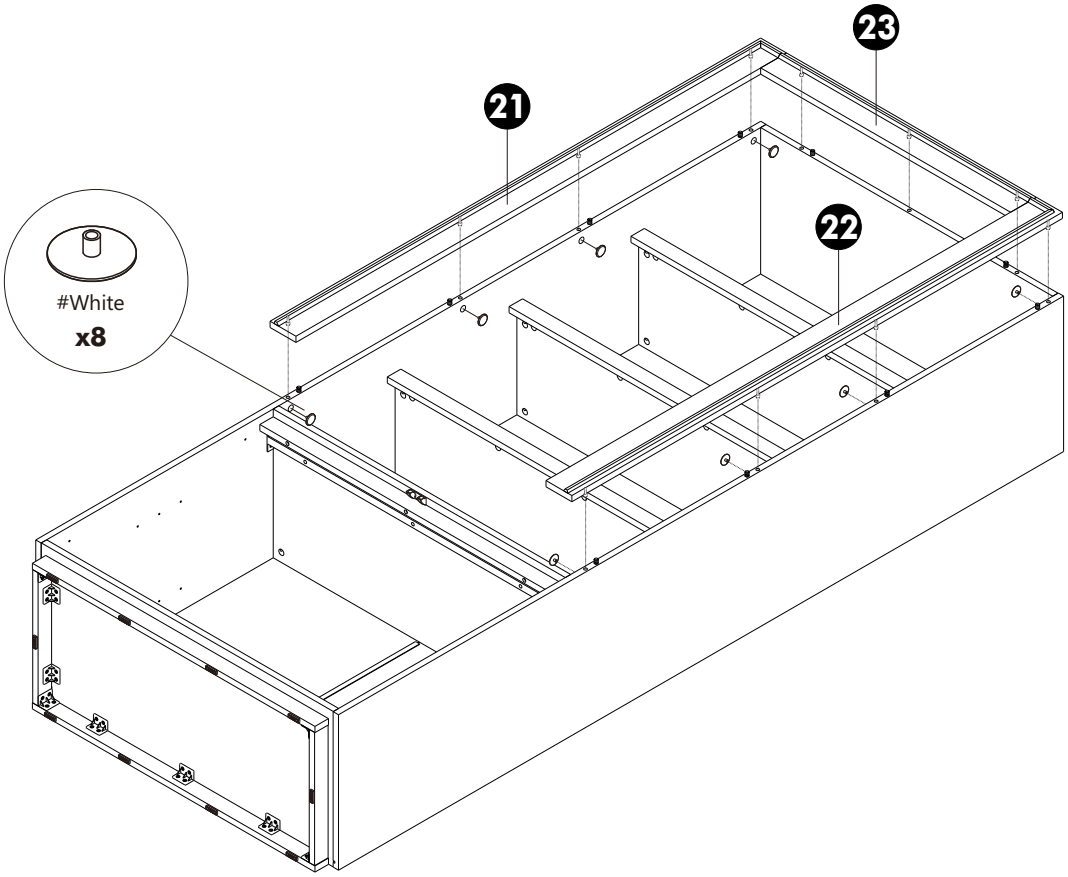

ASSEMBLY

-DOORS SET

1.

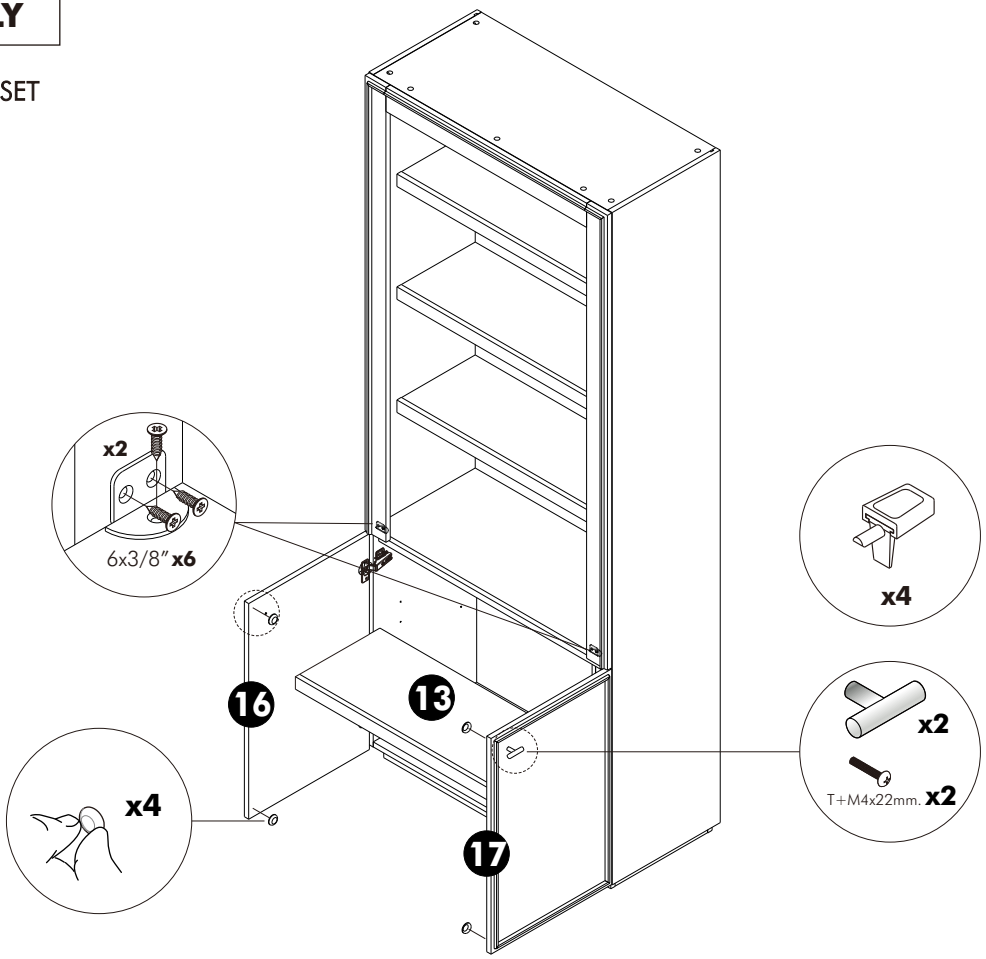

2.

