MILLI

Sideboard 180 cm.

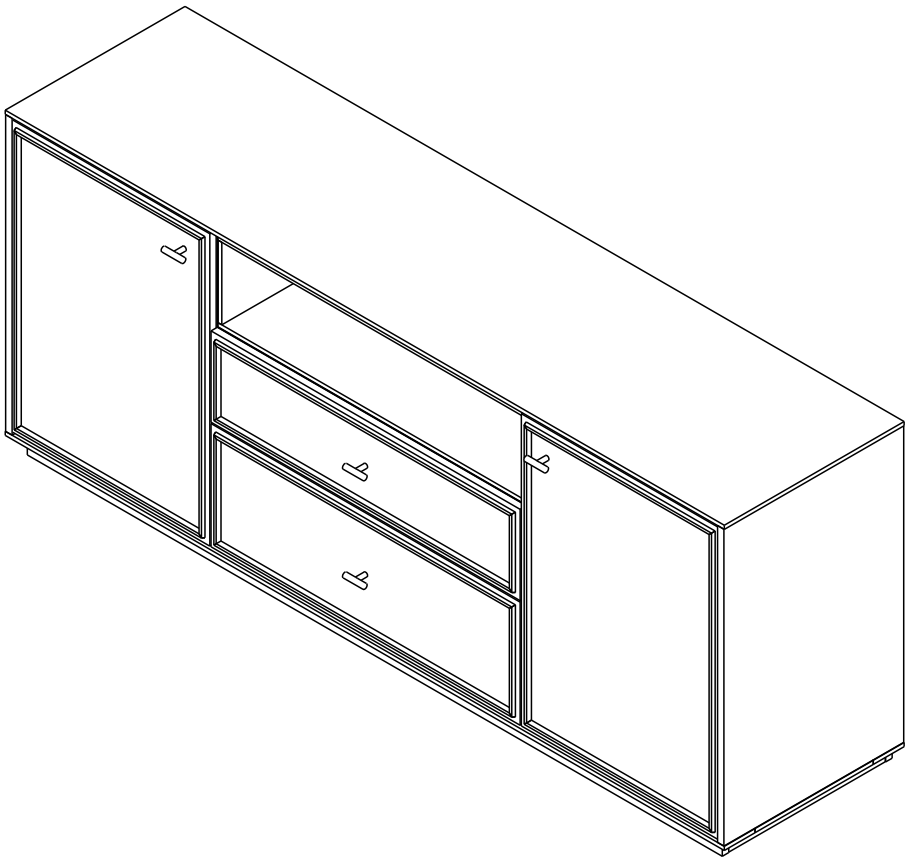

Indexlivingmall

CONNECT SYSTEM

1

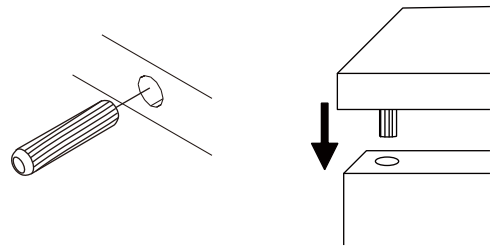

2

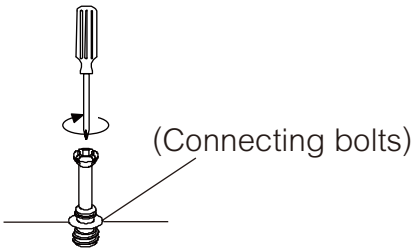

3

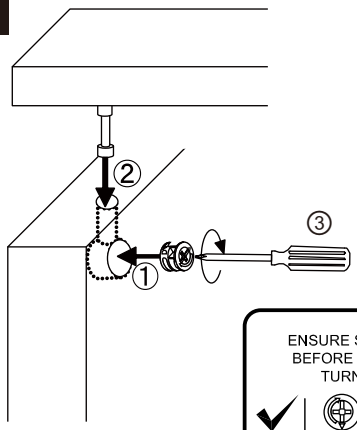

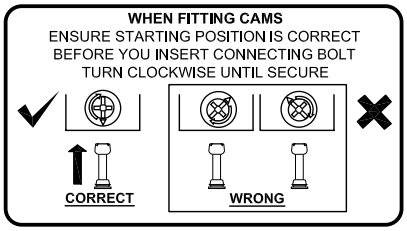

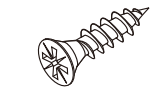

M4x16mm.

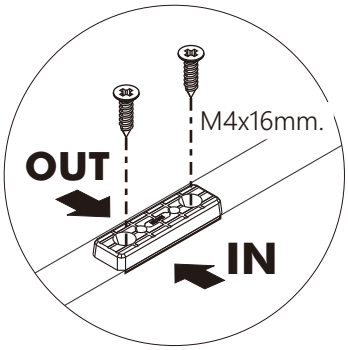

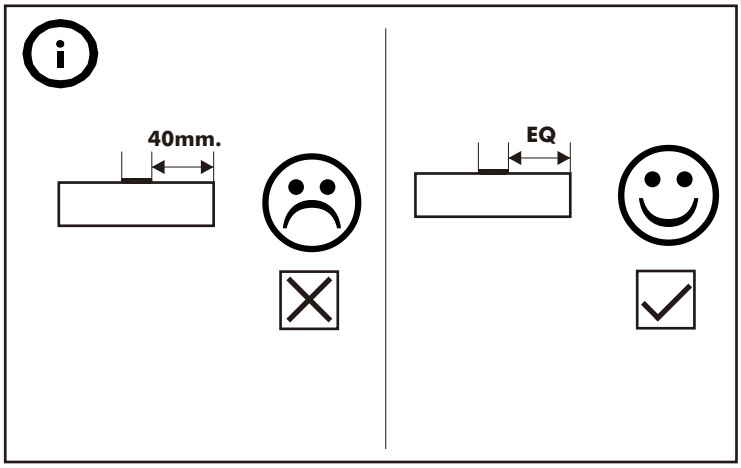

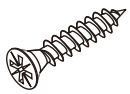

M4x16mm.

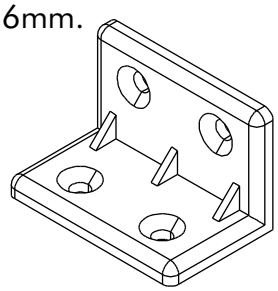

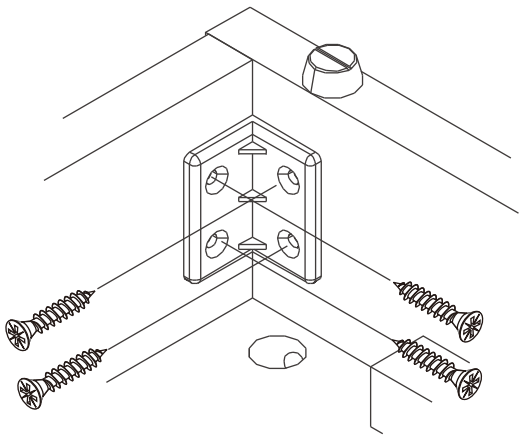



M3.5x20mm.

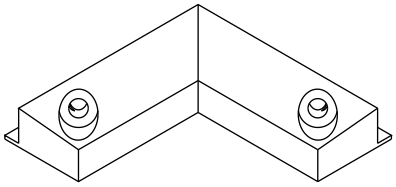

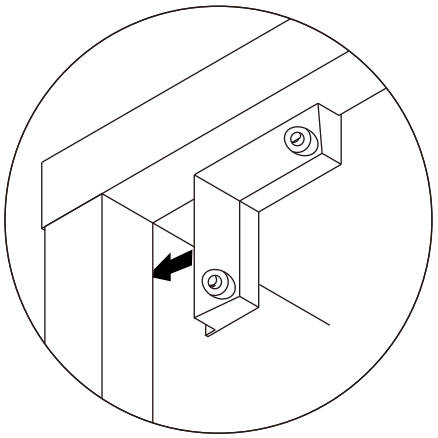



M4x16mm.

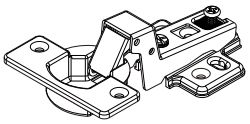

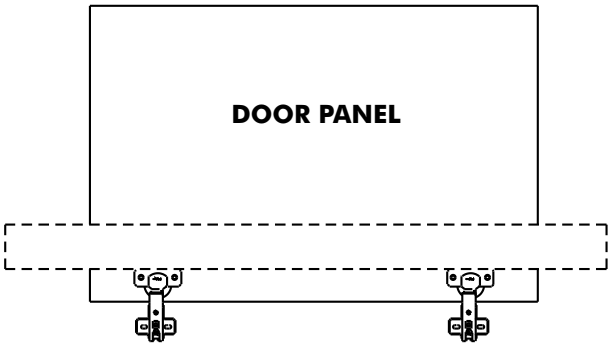

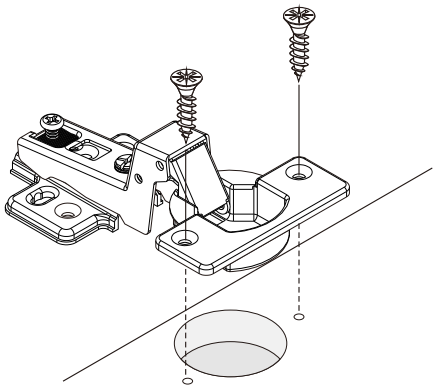

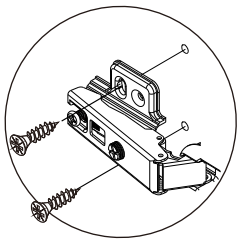

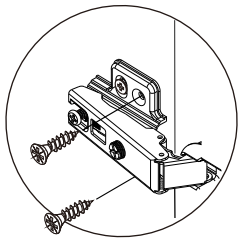



M3.5x13mm.

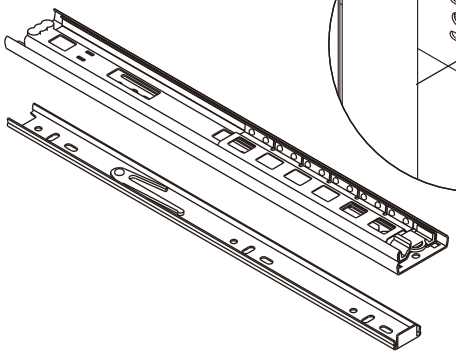

1

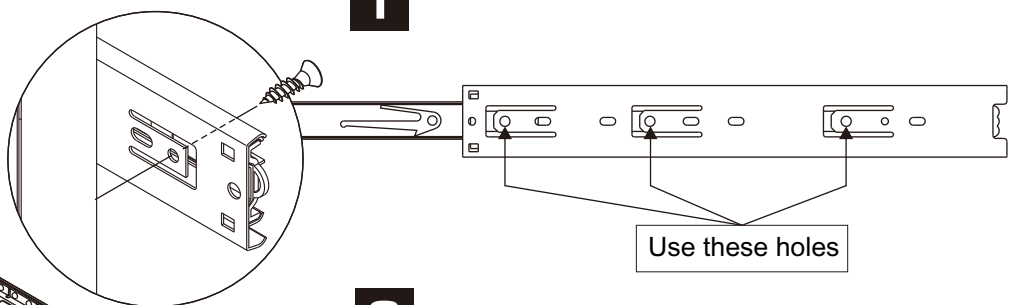

2

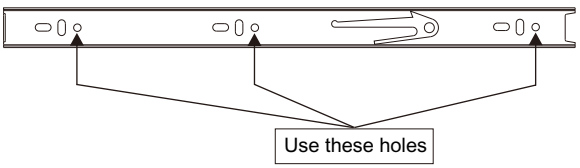

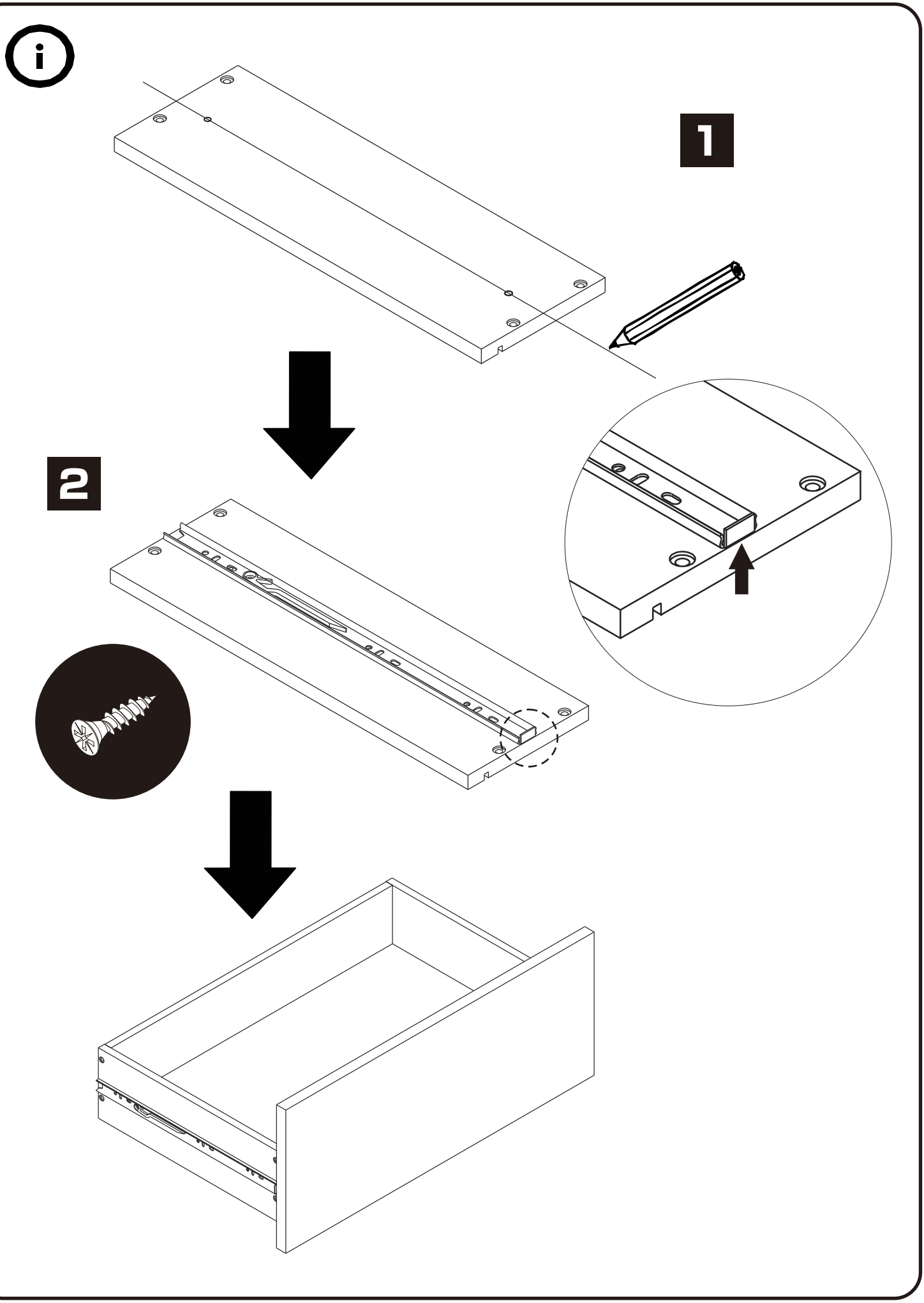
1
2

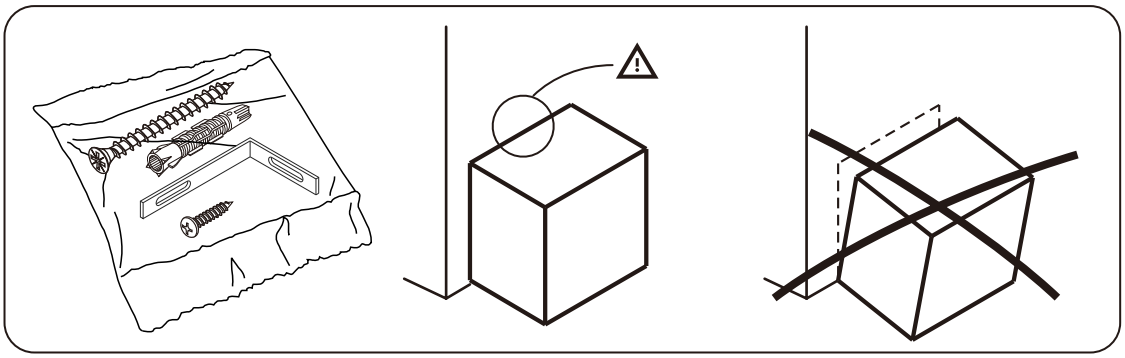

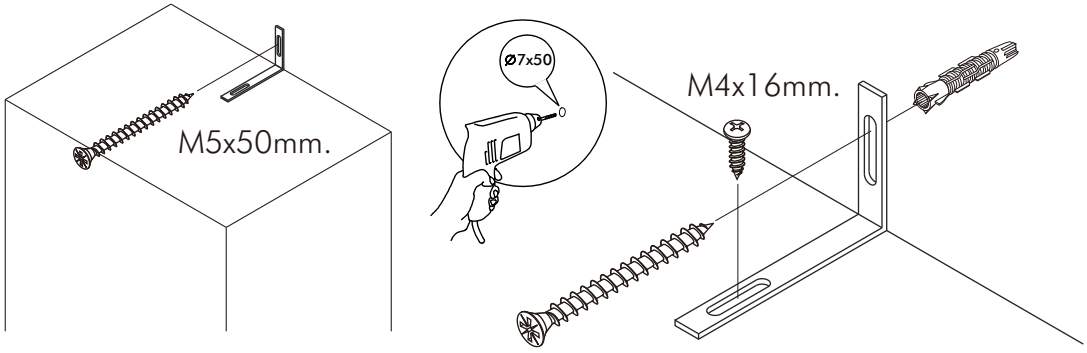
M5x50mm.
Ø7x50
M4x16mm.

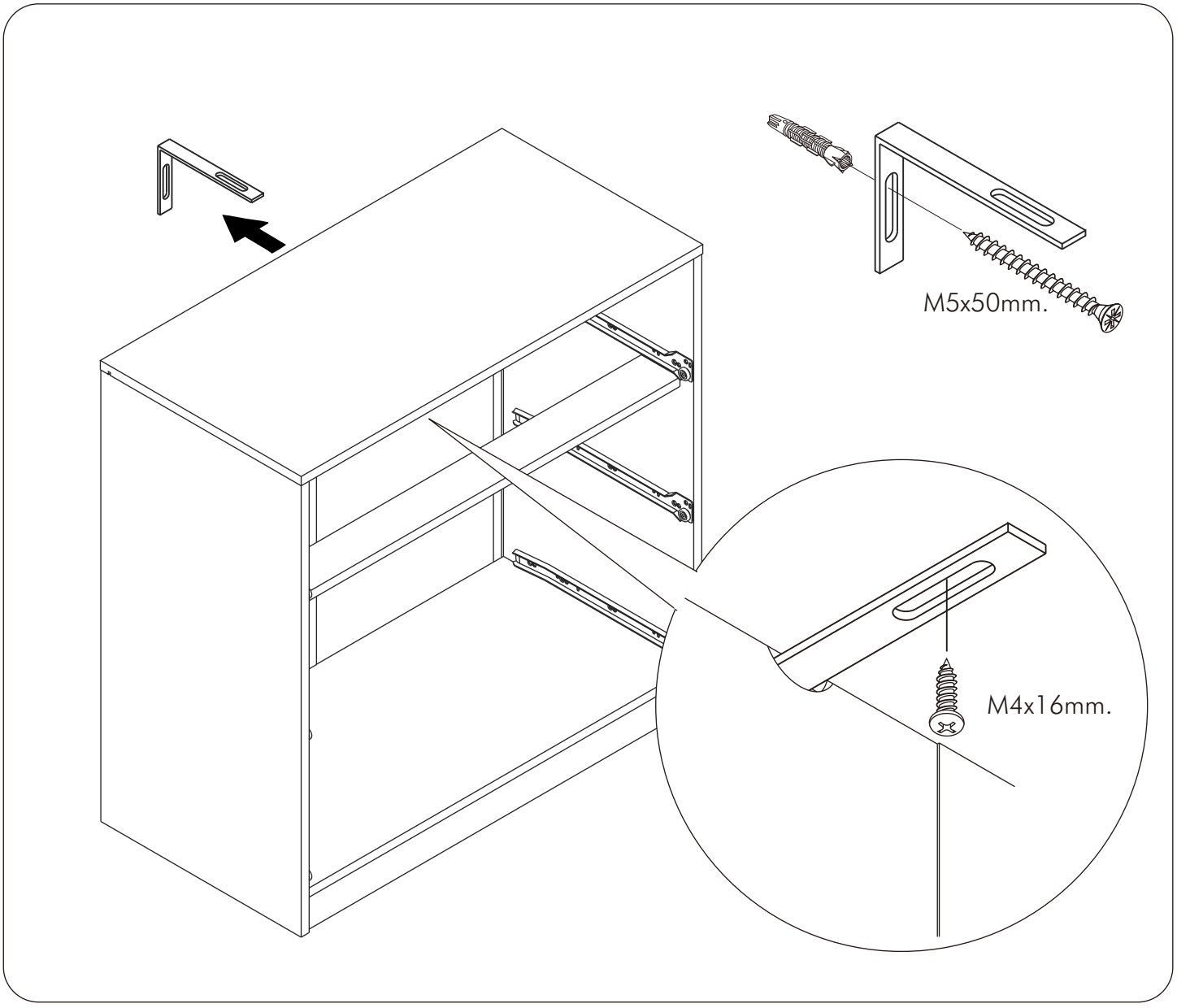
M5x50mm.
M4x16mm.

■ มาตรฐาน การระบุสินค้าที่ต้องยึด Fitting กันล้ม (Safety Fitting) ***หมายเหตุ สินค้าที่เป็นชุดเด็ก ให้ติดตั้ง Fitting กันล้มทุกตัว***

■ ติดตั้งฉากกันล้มกับตู้สูง (ตั้งแต่ 2 m.ขึ้นไป)

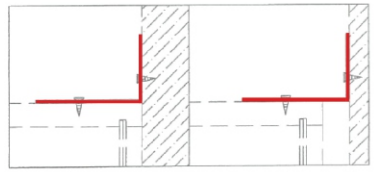

ติดตั้งชนผนัง ติดตั้งลอยหลบบัว

■ หมวด ตู้บานเปิด / ตู้บานเปิด + ช่องโล่ง

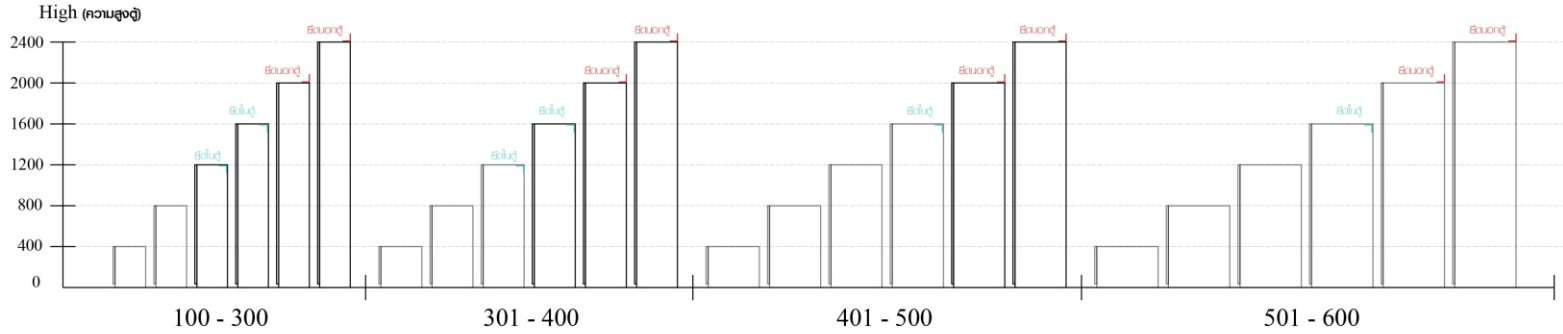

ความสูงตั้งแต่ 1200 ขึ้นไป ลึกไม่เกิน 300 | ความสูงตั้งแต่ 1600 ขึ้นไป ลึกไม่เกิน 400 | ความสูงตั้งแต่ 1600 ขึ้นไป ลึกไม่เกิน 500 | ความสูงตั้งแต่ 1600 ขึ้นไป ลึกไม่เกิน 600

■ ติดตั้งฉากกันล้มกับตู้เตี้ย (น้อยกว่า 2 m.)

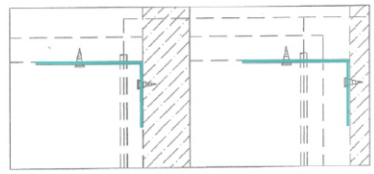

ติดตั้งชนผนัง ติดตั้งลอยหลบบัว

■ หมวด ตู้ลิ้นชัก / ตู้ลิ้นชัก + ช่องโล่ง / ตู้ลิ้นชัก + บานเปิด / ตู้ลิ้นชัก + บานสไลด์

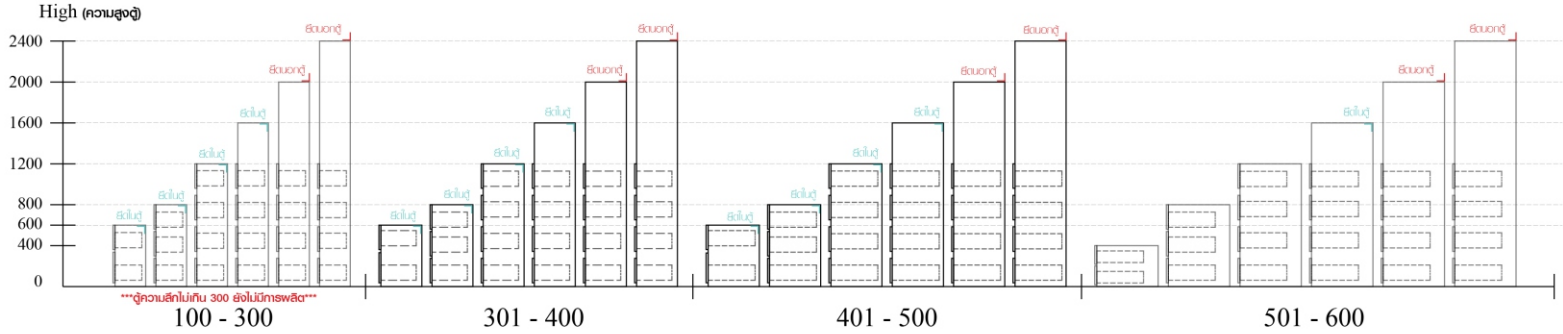

ความสูงตั้งแต่ 600 ขึ้นไป ลึกไม่เกิน 300 | ความสูงตั้งแต่ 600 ขึ้นไป ลึกไม่เกิน 400 | ความสูงตั้งแต่ 600 ขึ้นไป ลึกไม่เกิน 500 | ความสูงตั้งแต่ 1600 ขึ้นไป ลึกไม่เกิน 600

■ หมวด ตู้บานสไลด์ / ตู้โล่ง

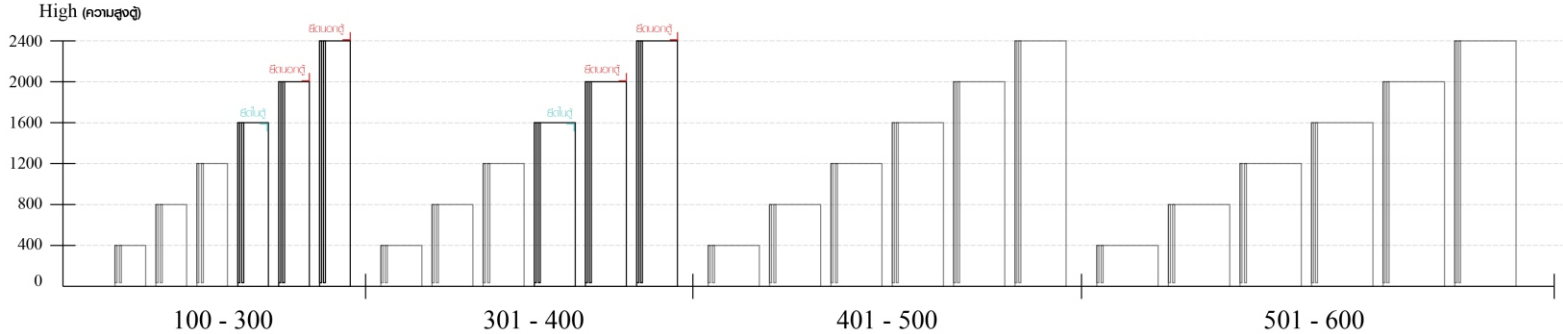

ความสูงตั้งแต่ 1600 ขึ้นไป ลึกไม่เกิน 300 | ความสูงตั้งแต่ 1600 ขึ้นไป ลึกไม่เกิน 400

HARDWARE

-BODY SET

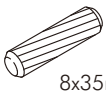
8x35mm.

x 52



x 24

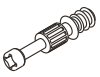

x 24

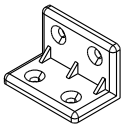

x 32

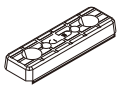

x 14

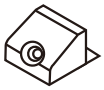

x 20


11 mm.

x 40

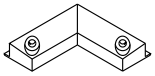

x 4

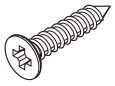
M4x20mm.

x 3



x 8


6x3/8″

x 32

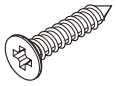
M3.5x20mm.

x 28

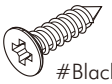
#Black
M4x16mm.

x 4

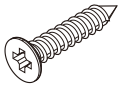
M4x30mm.

x 28

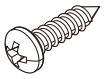
M4x16mm.

x 52

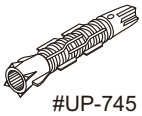
#UP-745

x 2

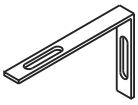

x 2


M5x50mm.

x 2

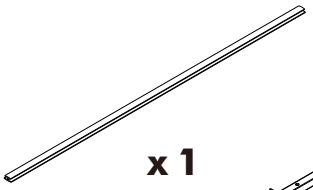

x 1

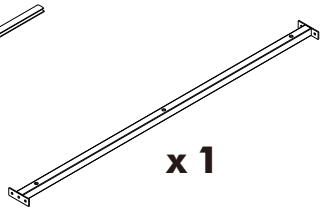

x 1

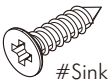
#Sink
M4x16mm.

x 128

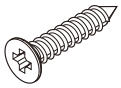
M4x25mm.

x 4


M3.5x13mm.

x 4

-DOOR SET

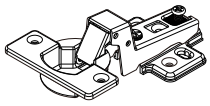

x 4

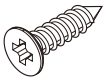
M4x16mm.

x 24



x 8

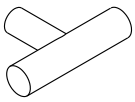

x 2


T+M4x22mm.

x 2

-DOOR SET

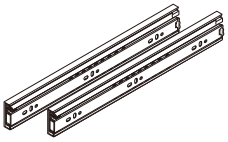

x 2


M6x25mm.

x 6


M3.5x13mm.

x 24

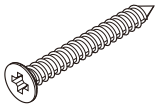
M4x40mm.

x 24

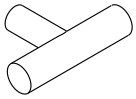

x 2


T+M4x20mm.

x 2

ASSEMBLY

-BODY SET

1.

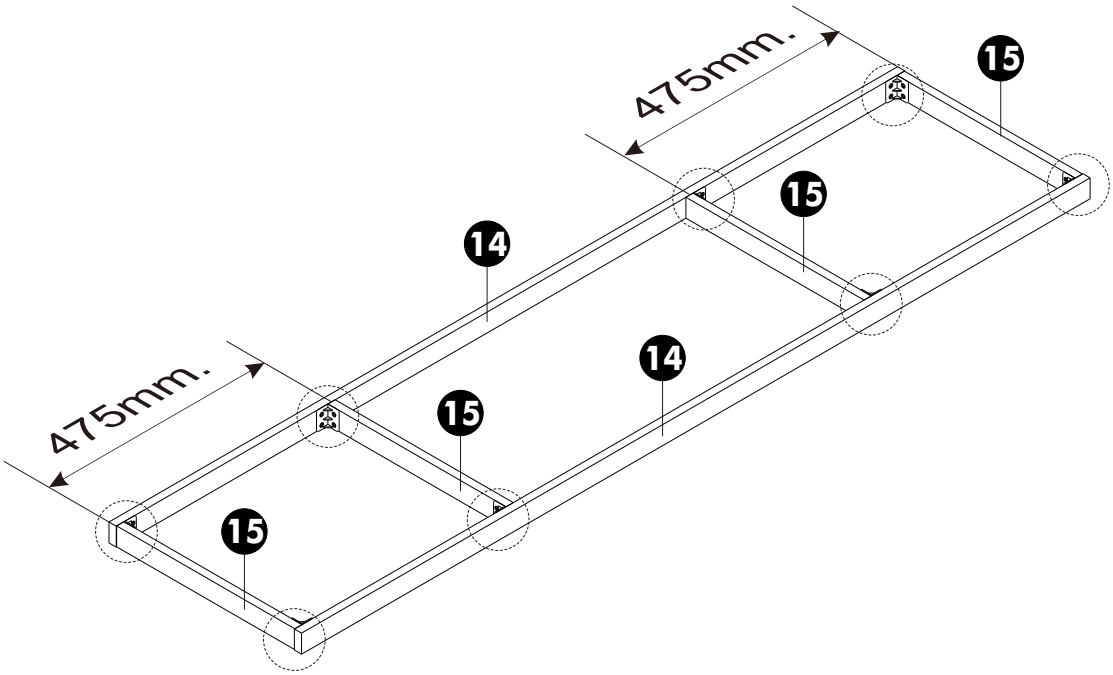

2.

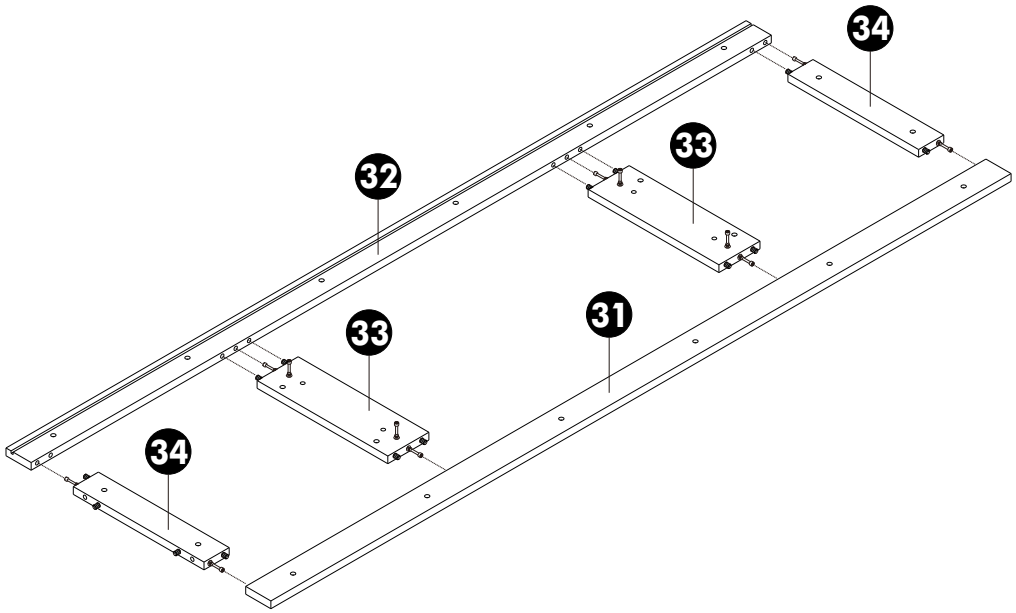

3.

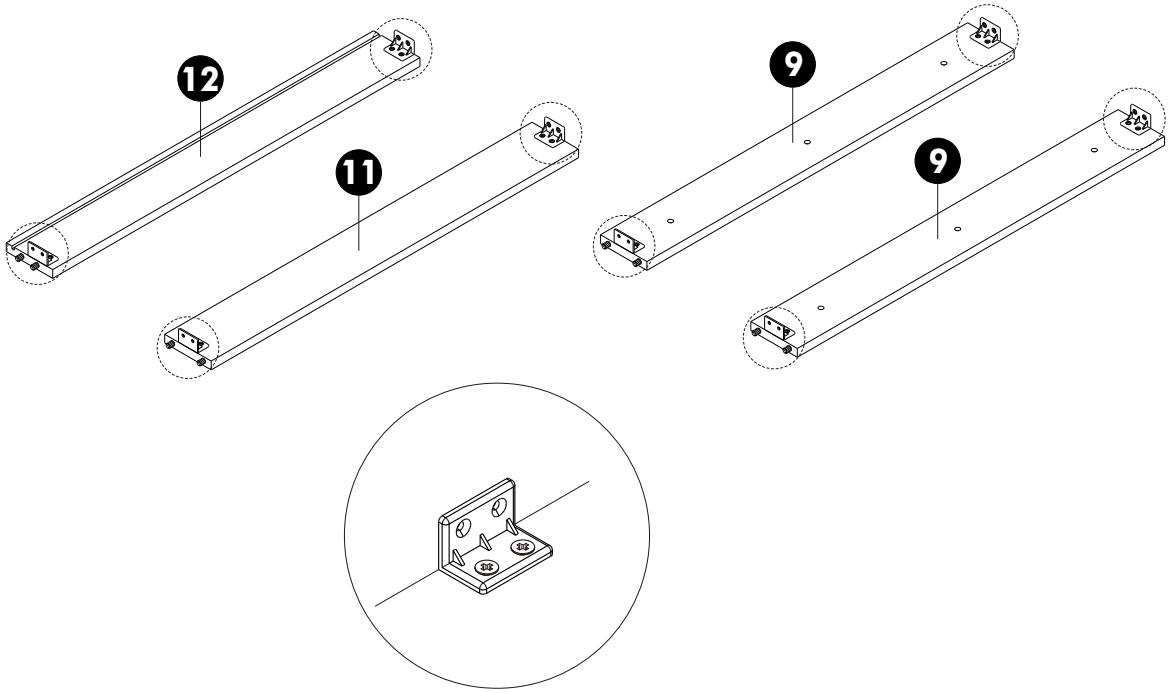

4.

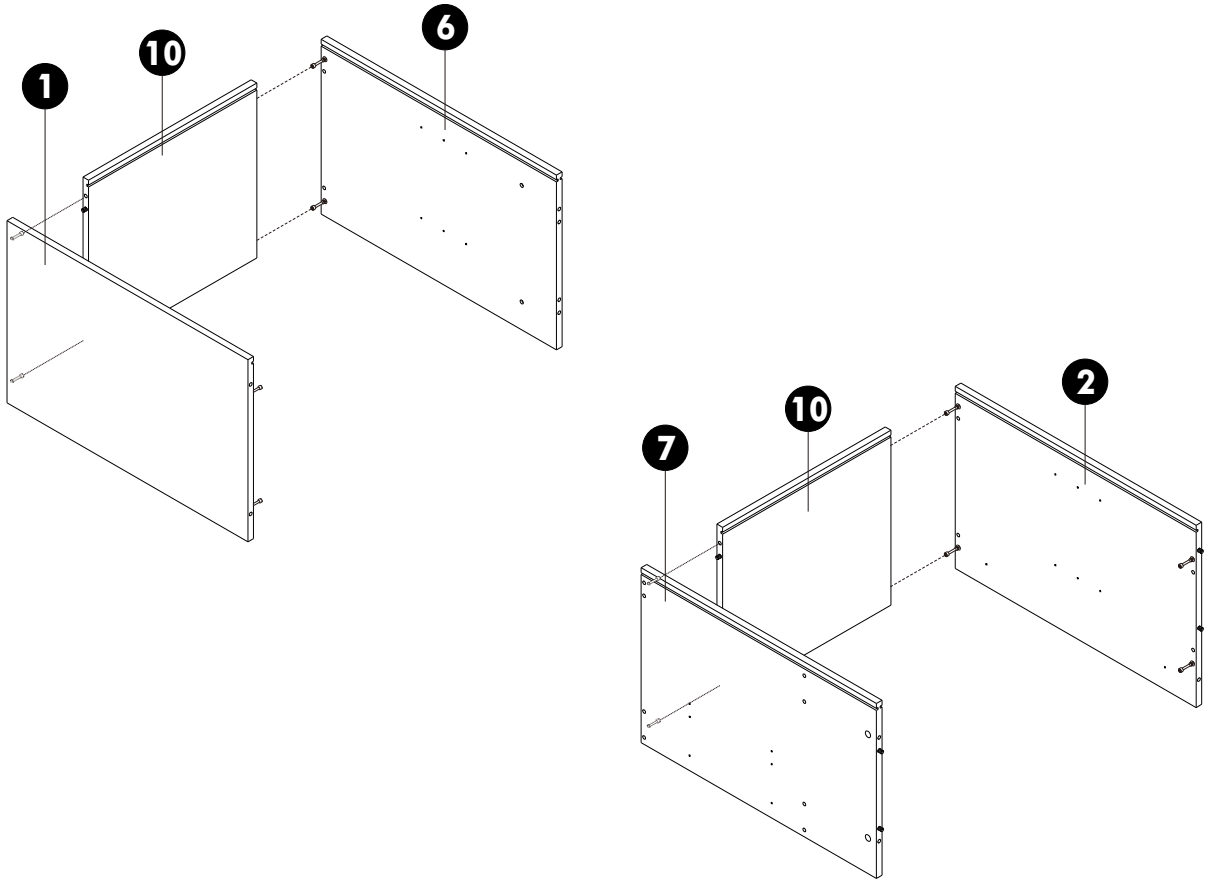

5.

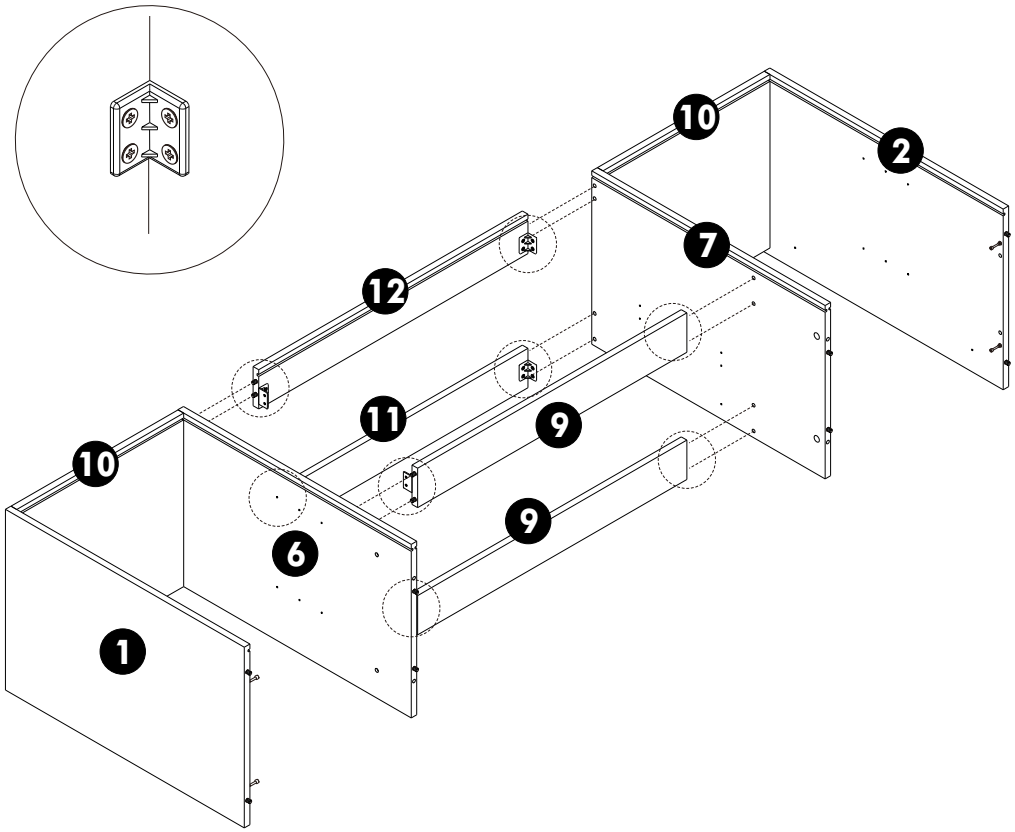

6.

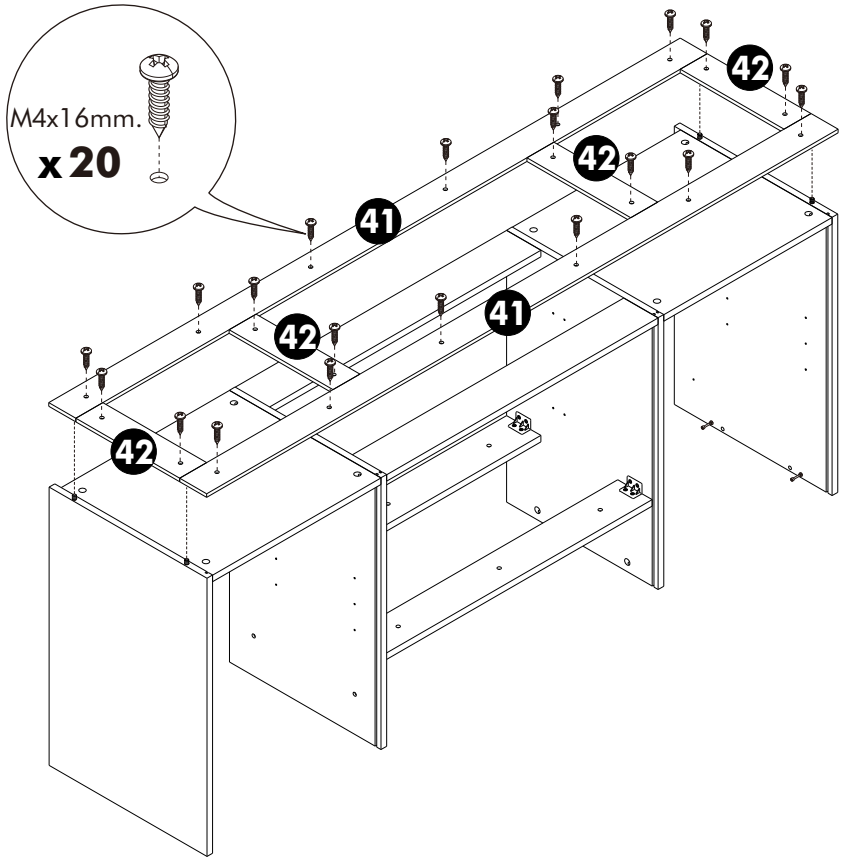

7.

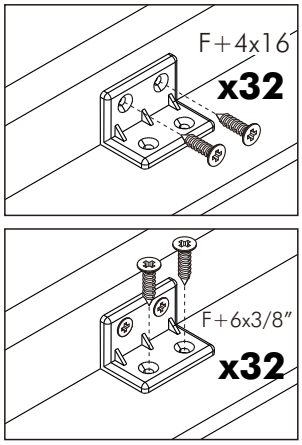
F+4x16
x32
F+6x3/8"
x32

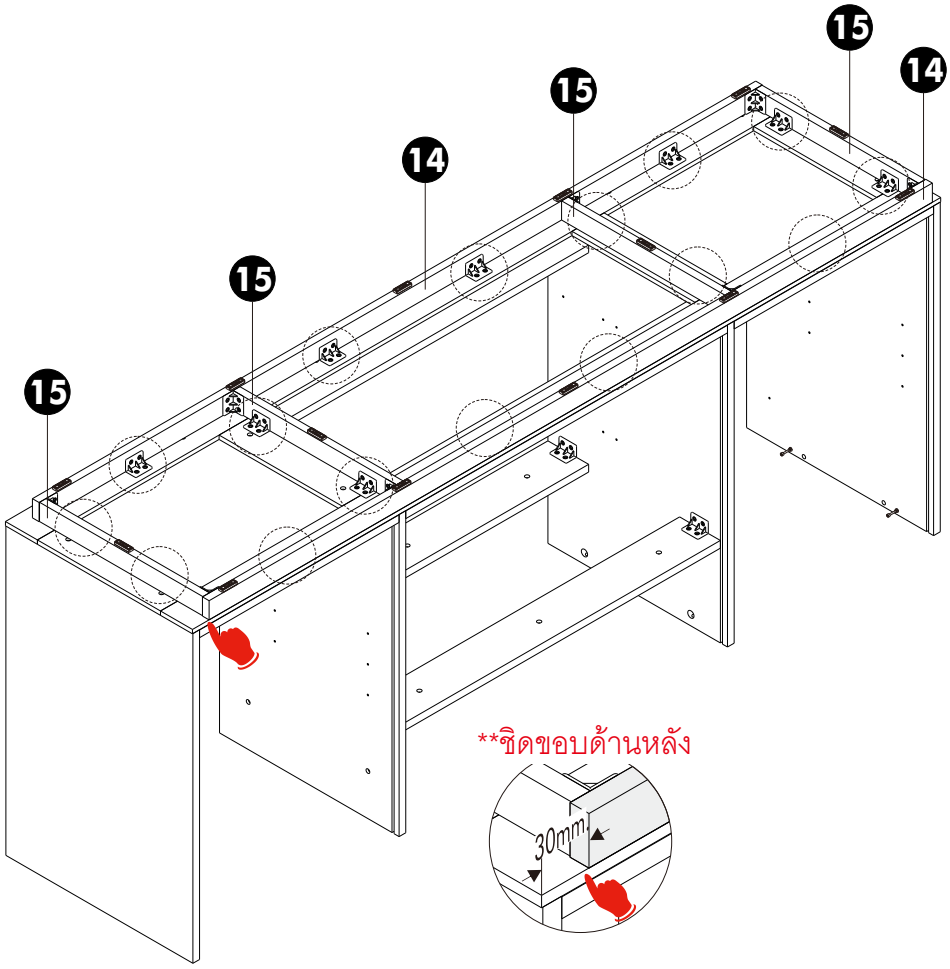
15
14
15
14
15
15
**ชิดขอบด้านหลัง
30mm

8.

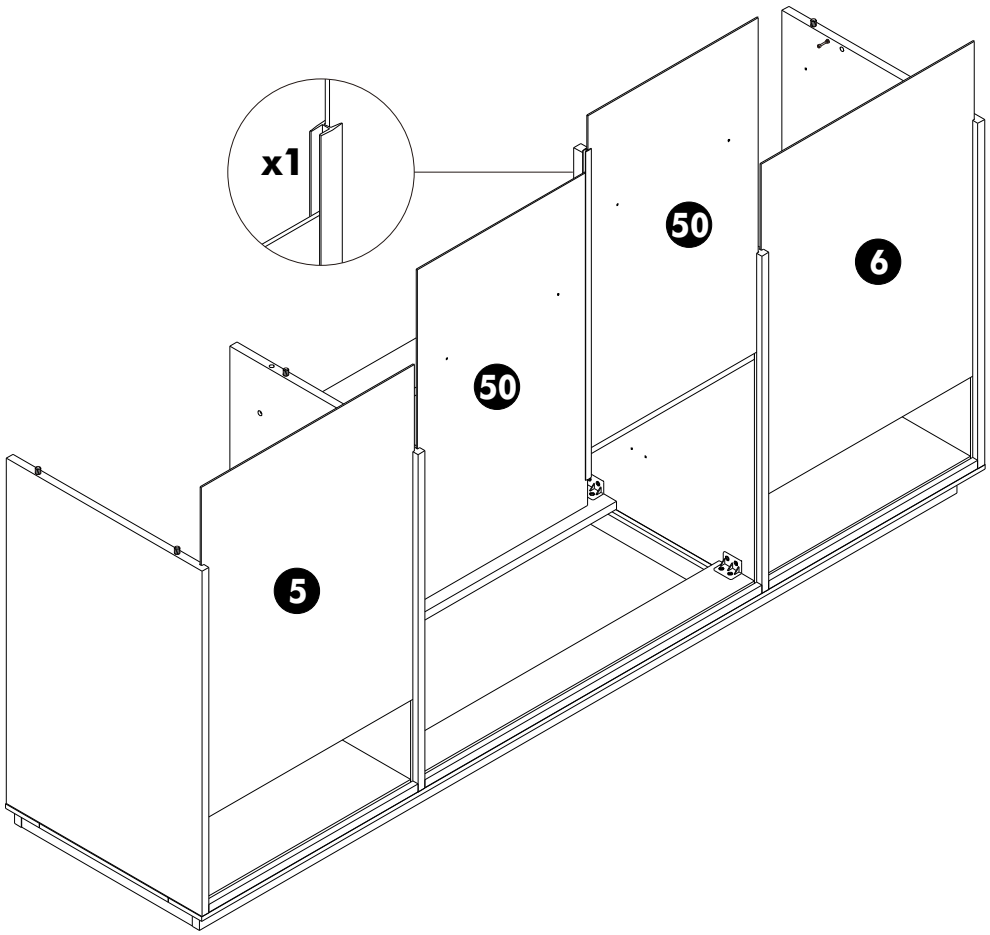
x1
50
6
50
5

9.

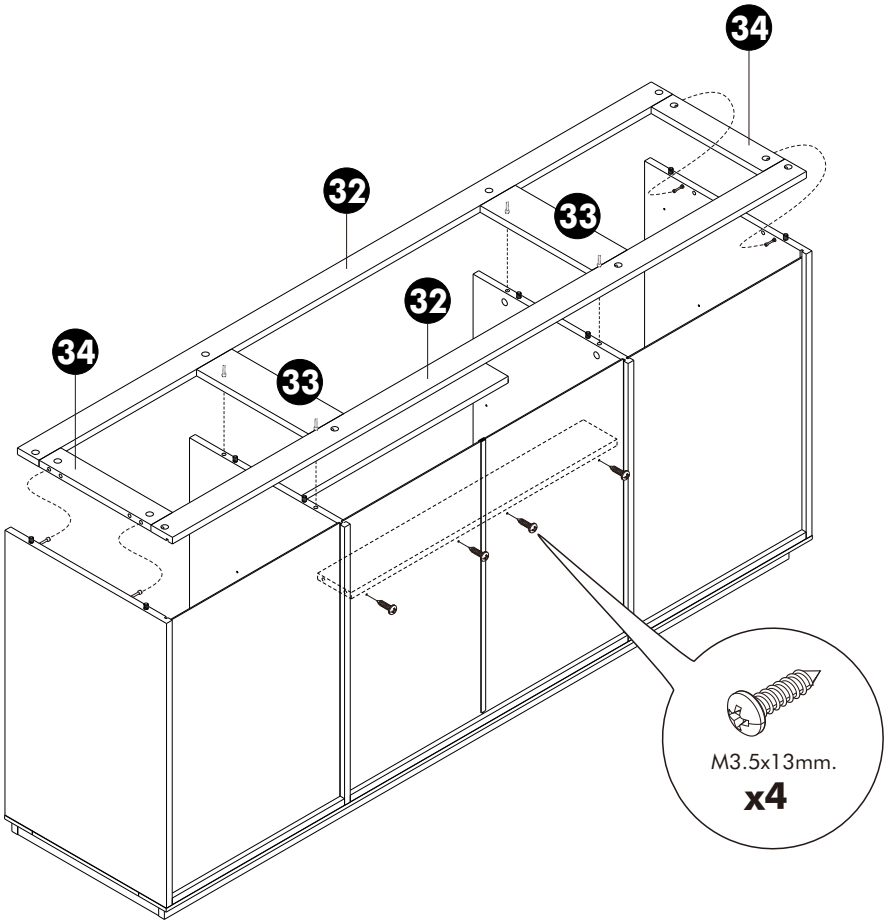
34
32
33
32
34
33
M3.5x13mm.
x4

10.

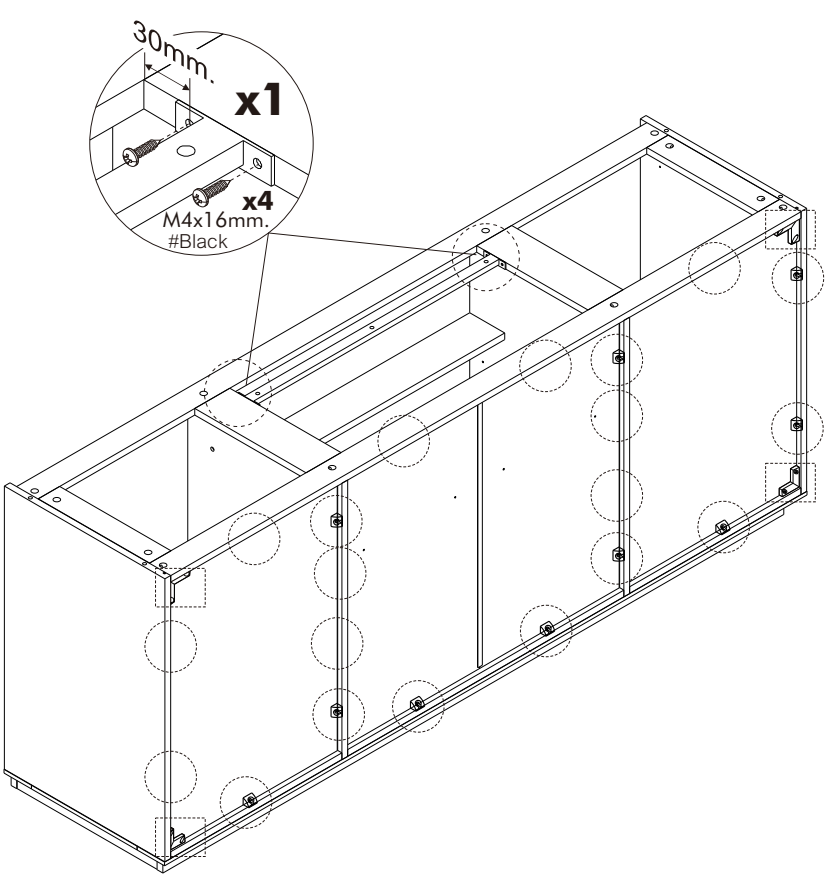
30mm.
x1
x4
M4x16mm.
#Black

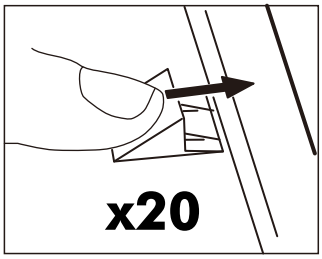
x20

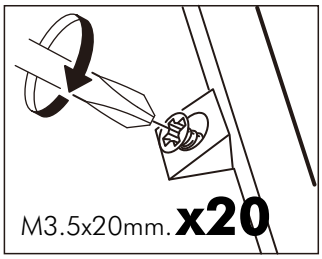
M3.5x20mm. x20

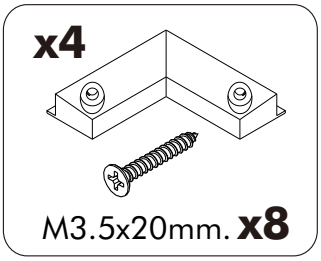
x4
M3.5x20mm. x8

11.

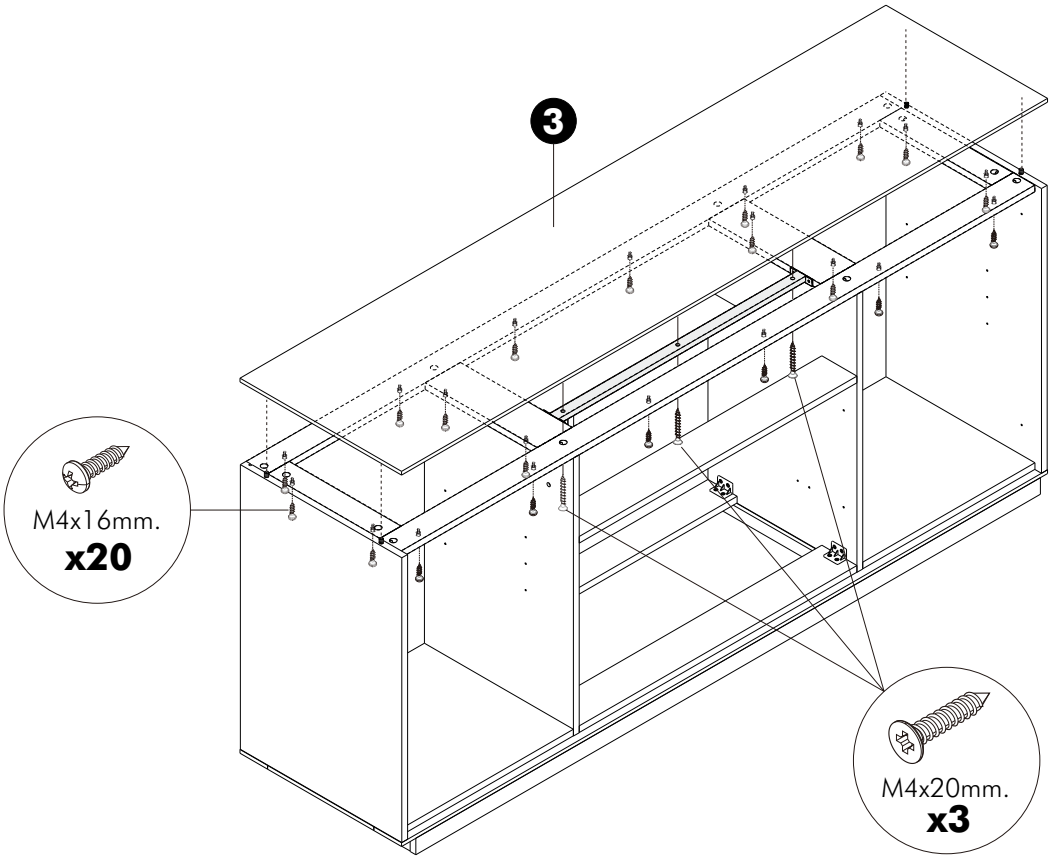

12.

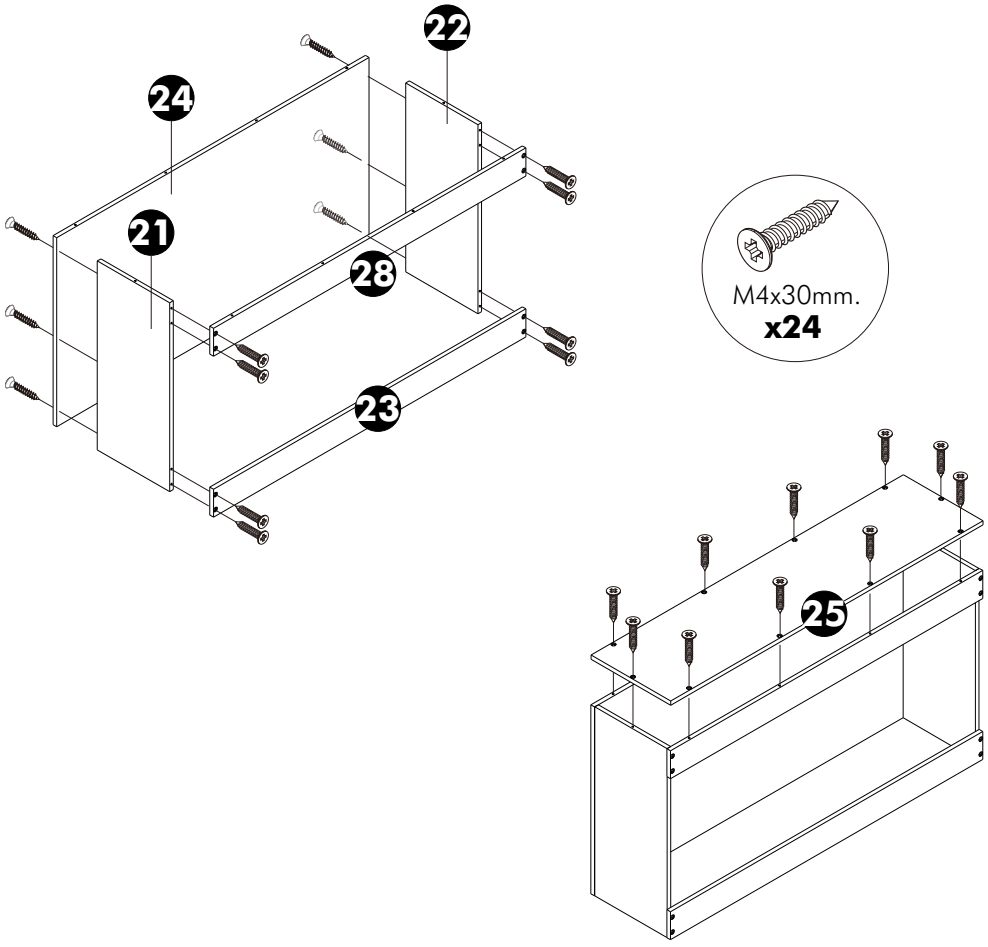

13.

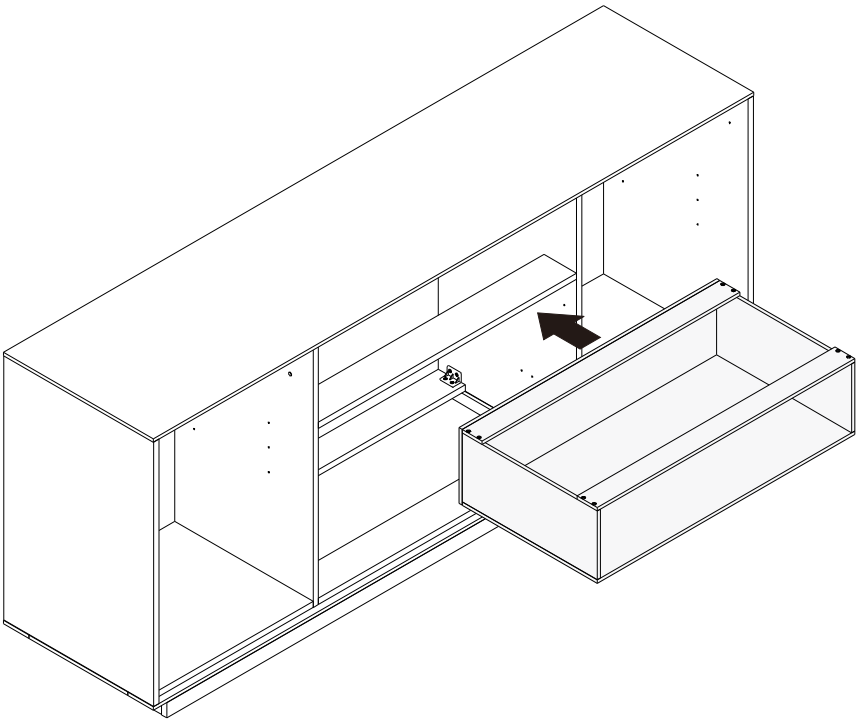

14.

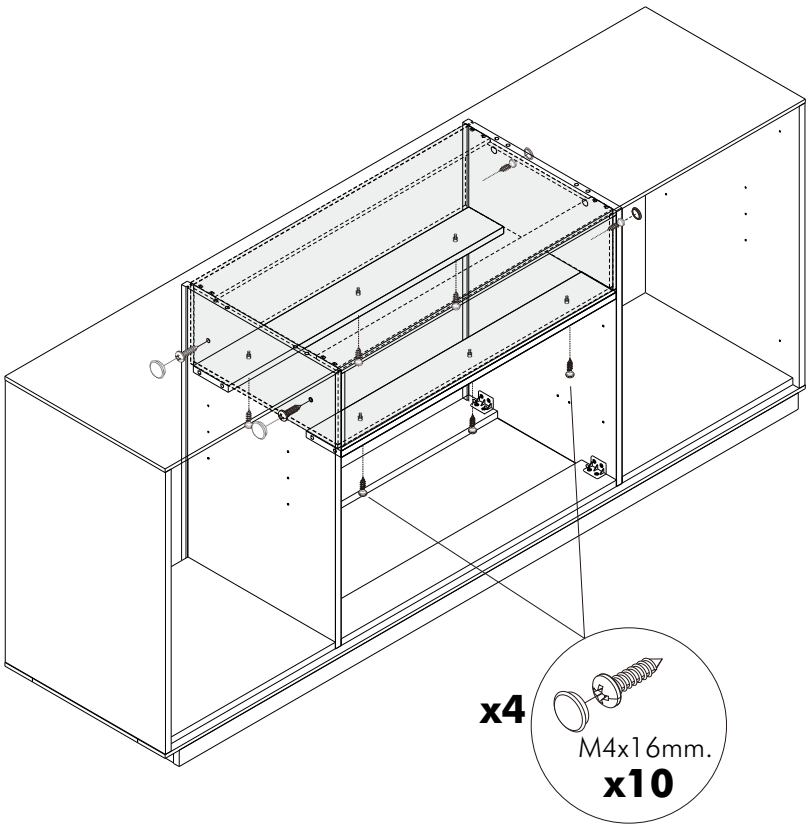

15.

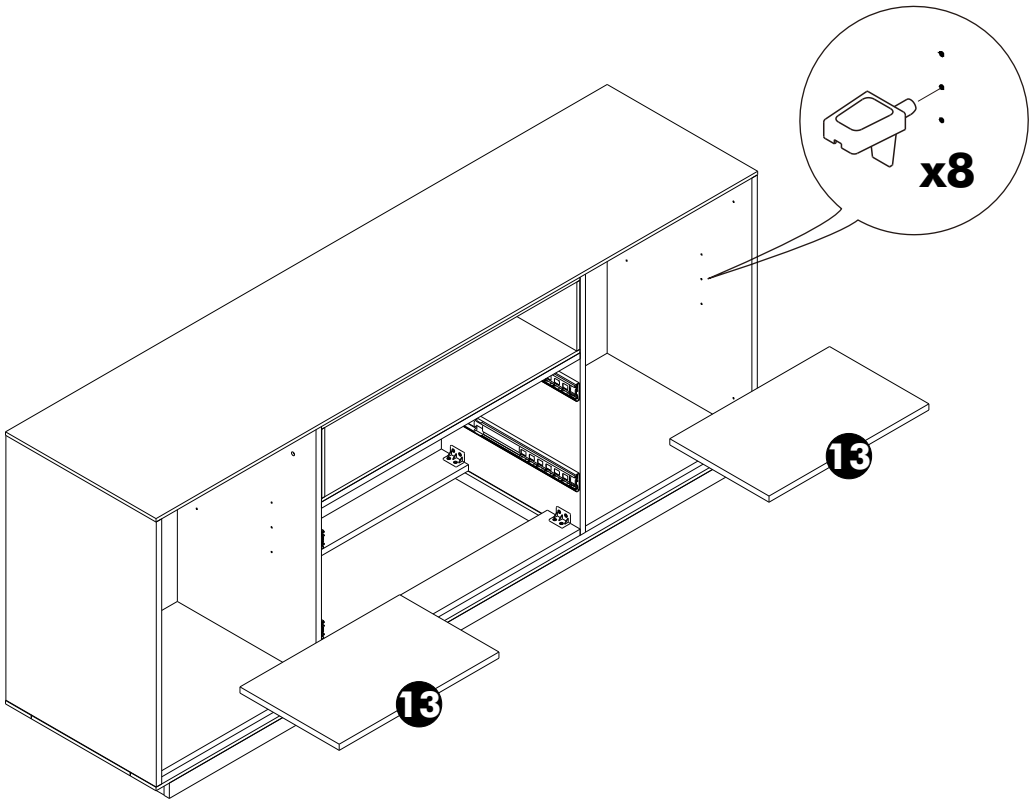

ASSEMBLY

-DRAWER SET

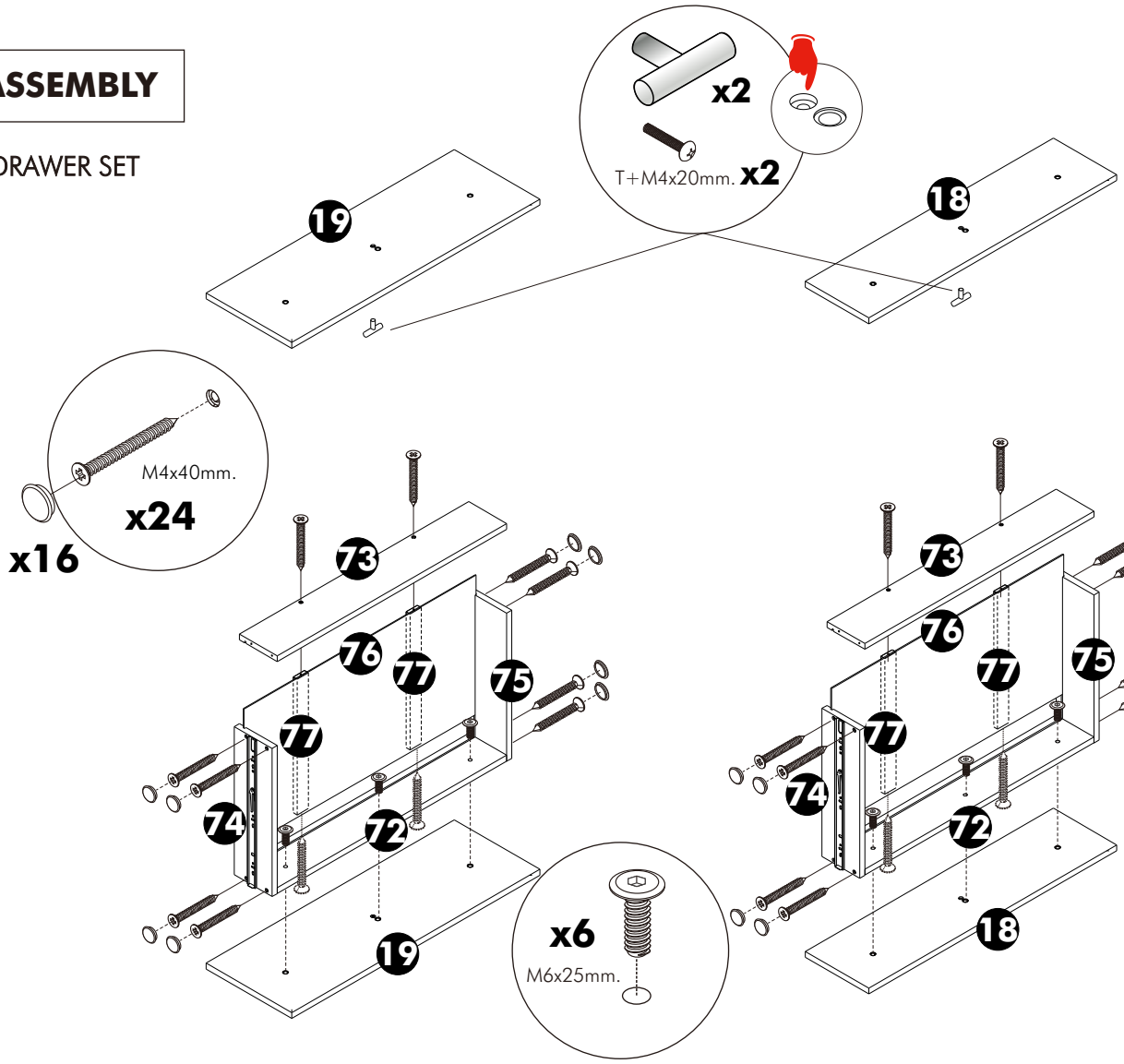

ASSEMBLY

-DRAWER SET

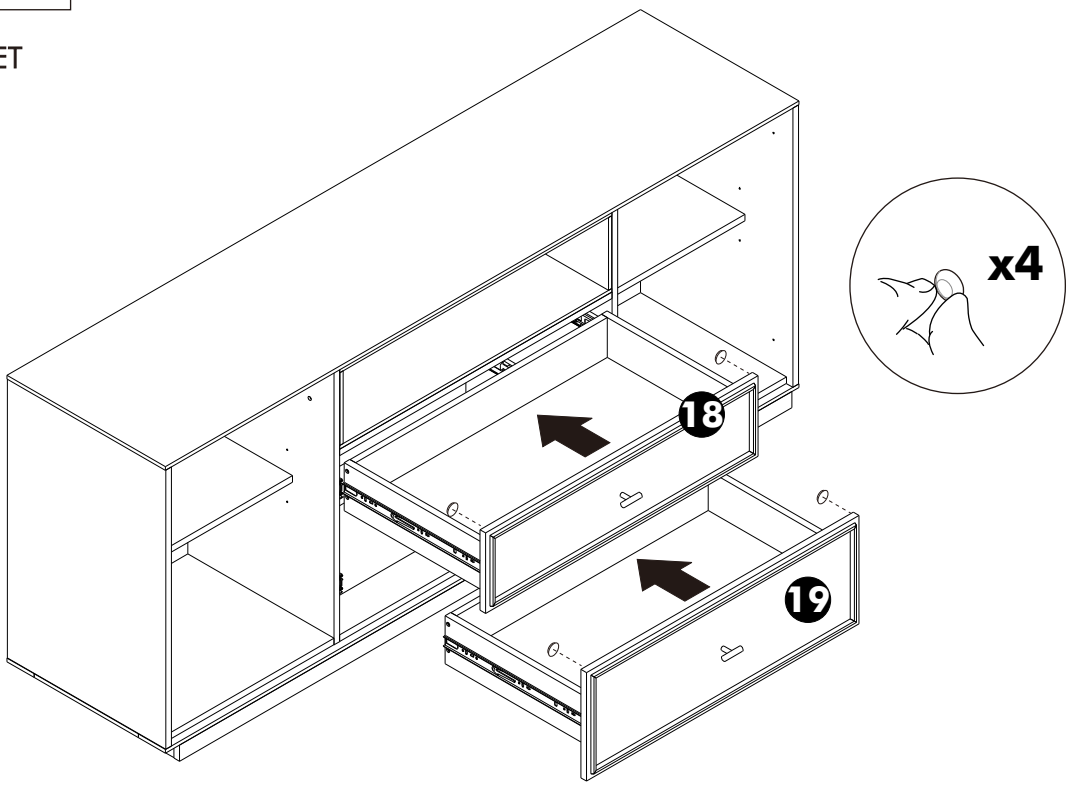

ASSEMBLY

-DOORS SET

