MILLI

TV CABINET 240 CM.

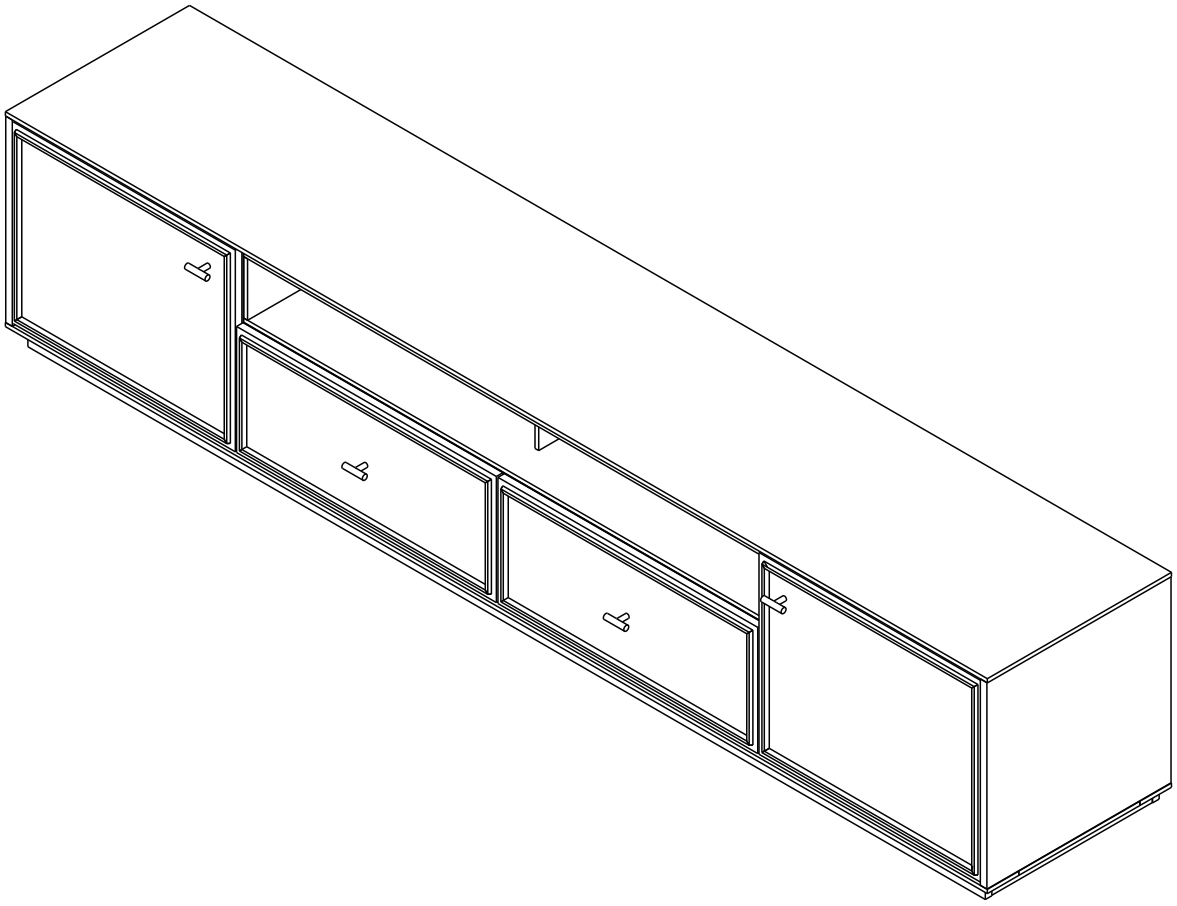

Indexlivingmall

CONNECT SYSTEM

1

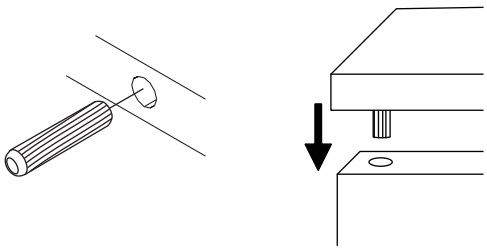

2

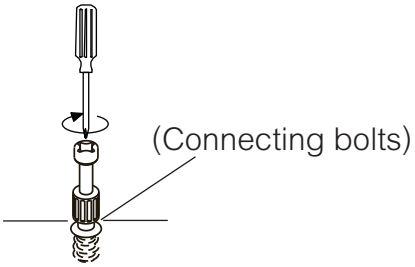

3

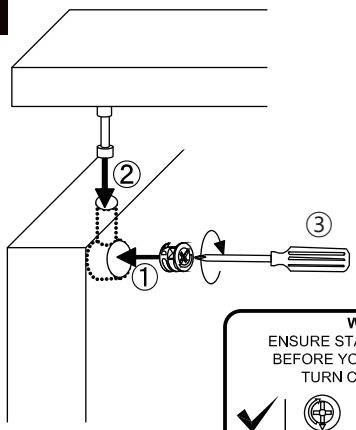

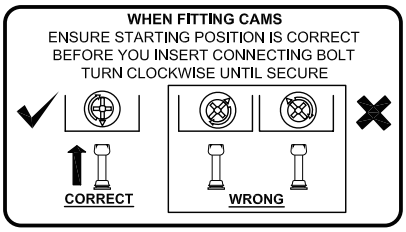

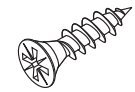

M4x16mm.

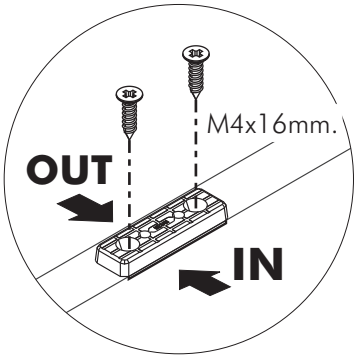

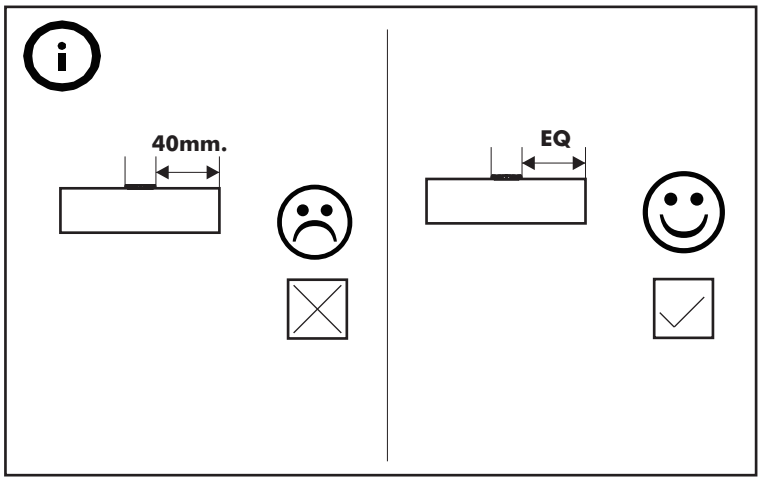



M3.5x20mm.

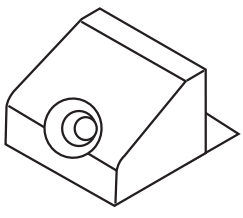

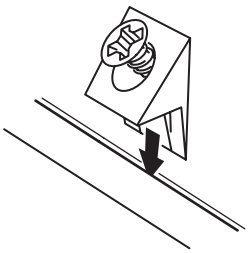

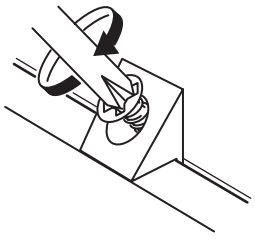



M4x16mm.

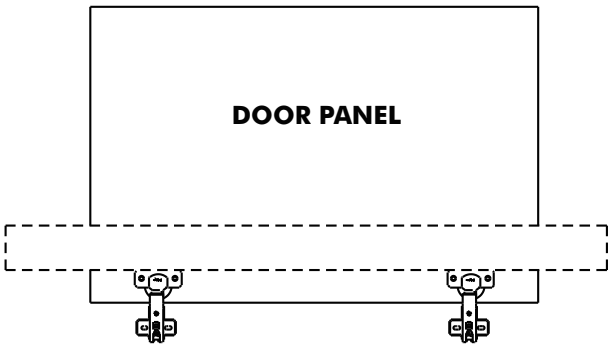

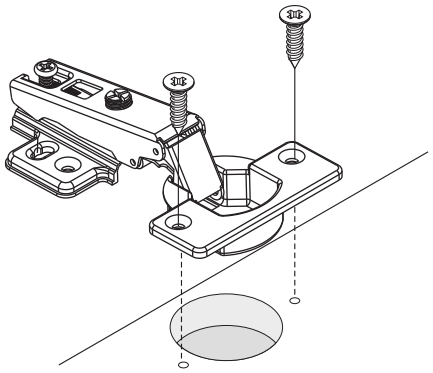

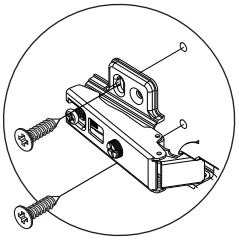

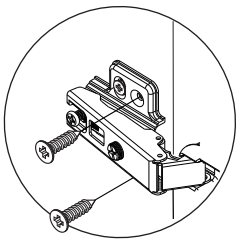

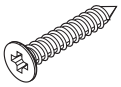

M3.5x20mm.

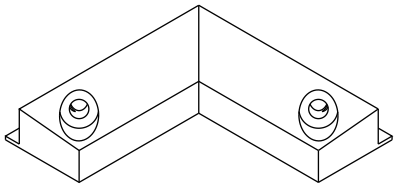

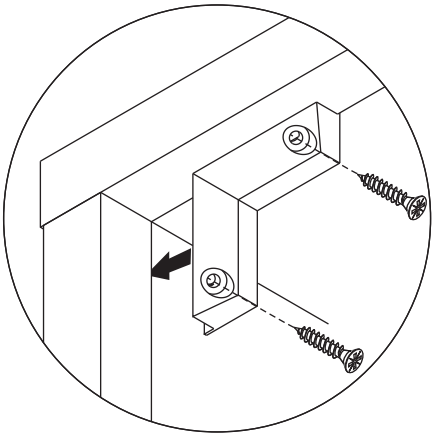

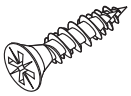

M4x16mm.

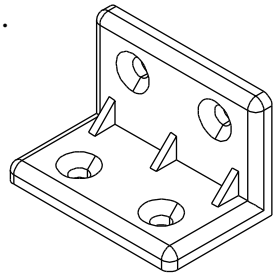

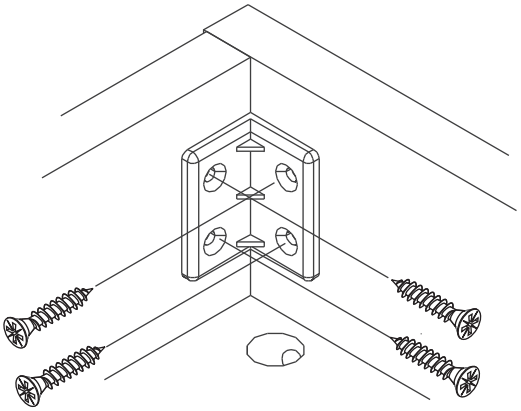

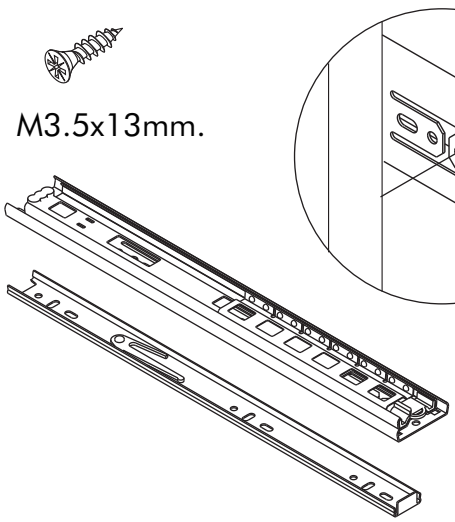

M3.5x13mm.

1

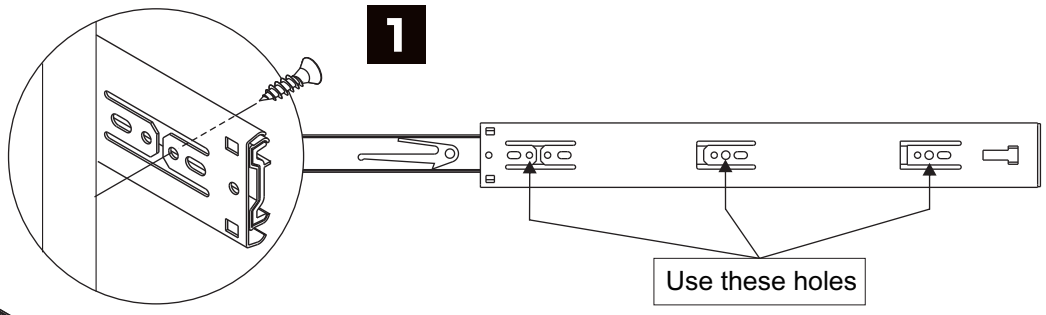

2

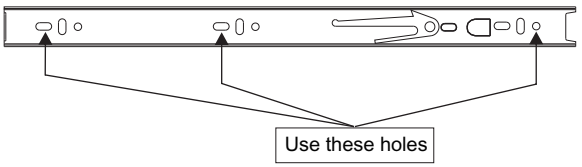



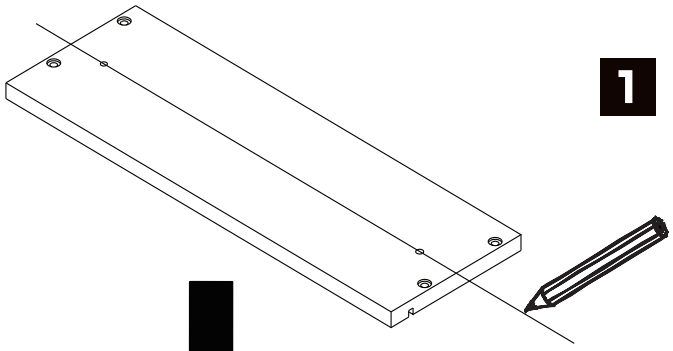

1

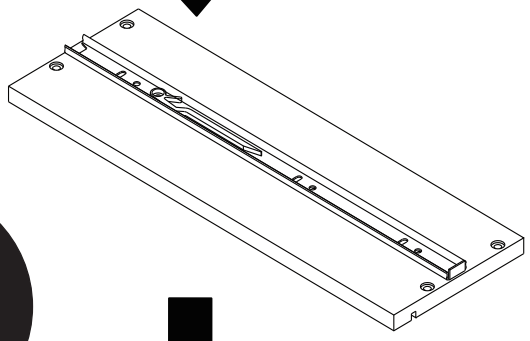

2

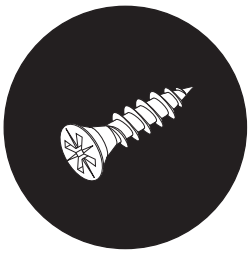

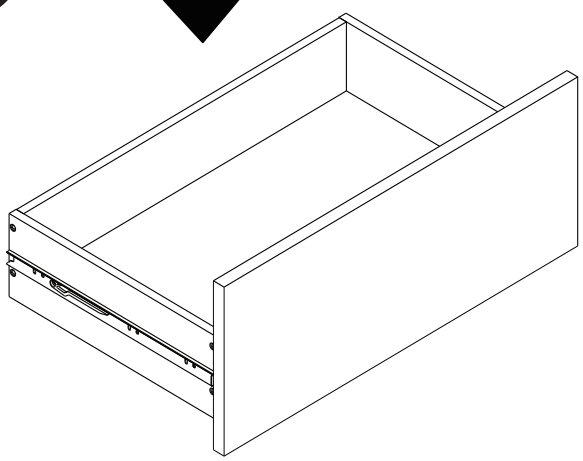

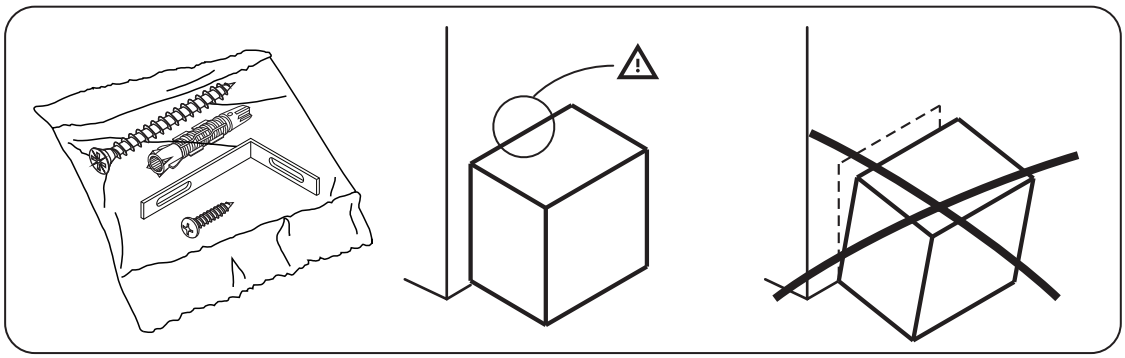

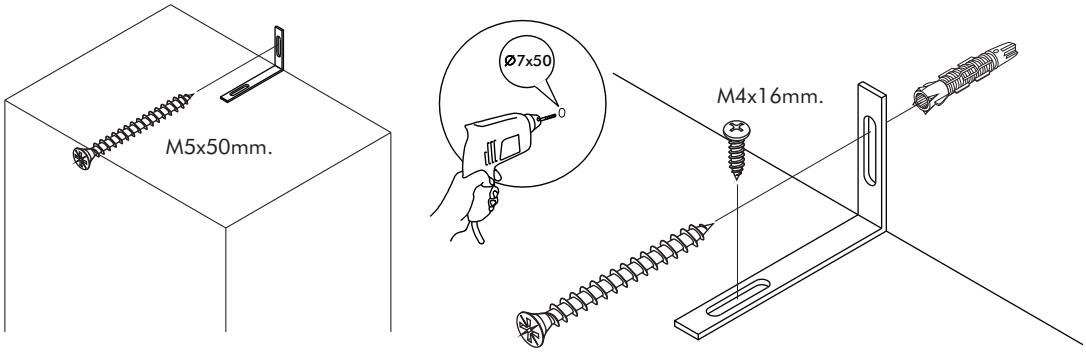
M5x50mm.
Ø7x50
M4x16mm.

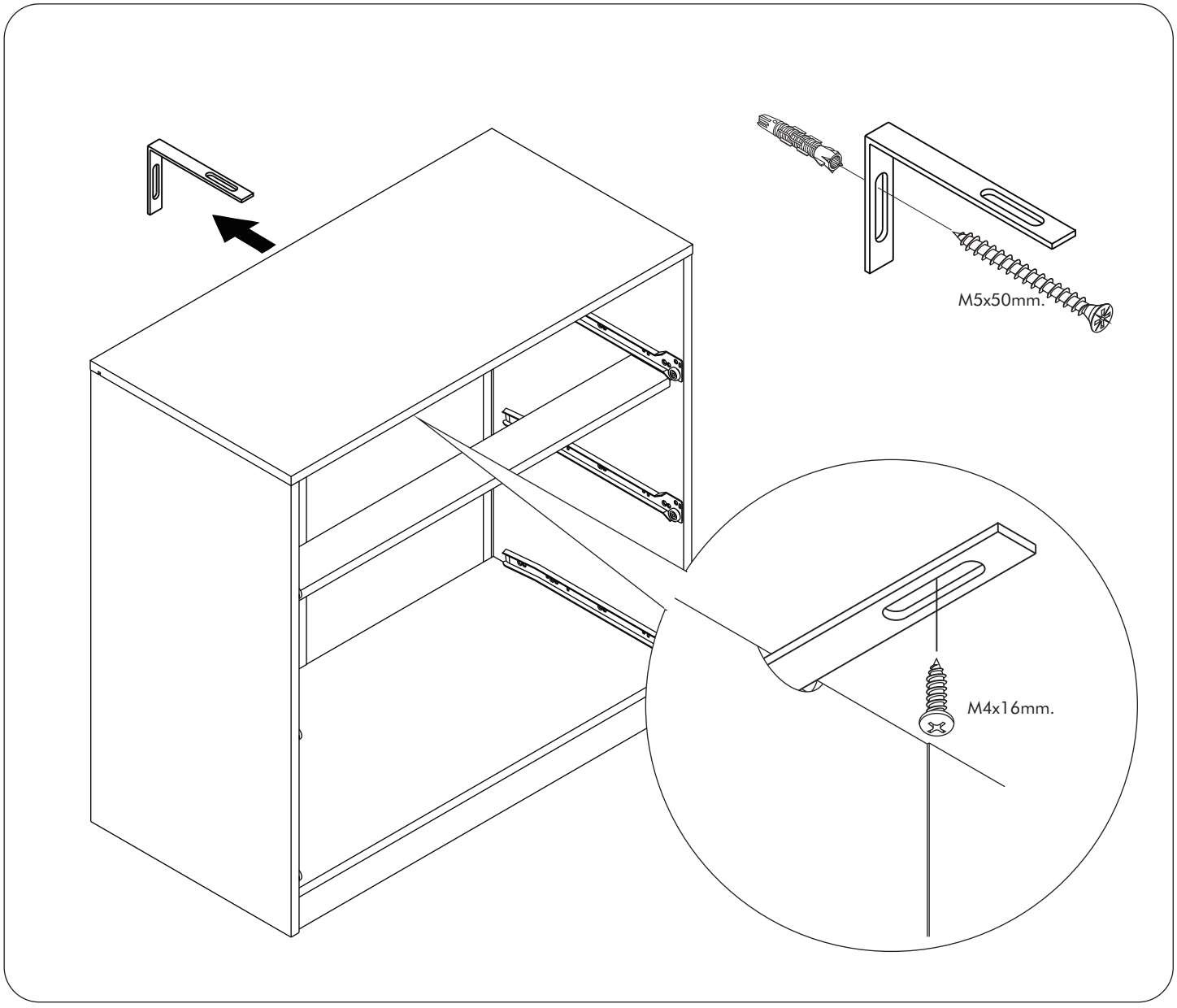
M5x50mm.
M4x16mm.

มาตรฐาน การระบุสินค้าที่ต้องยึด Fitting กันล้ม (Safety Fitting) ***หมายเหตุ สินค้าที่เป็นชุดเด็ก ให้ติดตั้ง Fitting กันล้มทุกตัว***

หมวด ตู้บานเปิด / ตู้บานเปิด + ช่องโล่ง

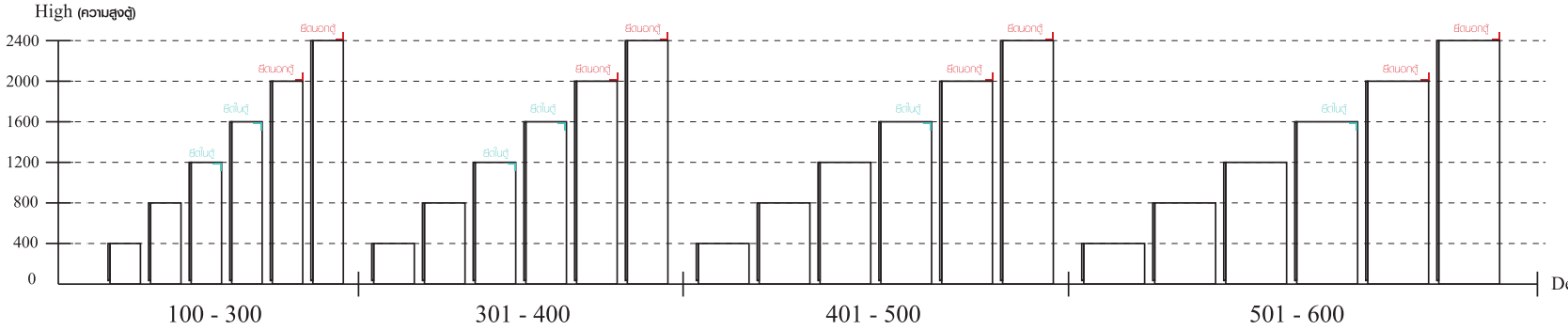

ความสูงตั้งแต่ 1200 ขึ้นไป ลึกไม่เกิน 300 | ความสูงตั้งแต่ 1600 ขึ้นไป ลึกไม่เกิน 400 | ความสูงตั้งแต่ 1600 ขึ้นไป ลึกไม่เกิน 500 | ความสูงตั้งแต่ 1600 ขึ้นไป ลึกไม่เกิน 600

หมวด ตู้ลิ้นชัก / ตู้ลิ้นชัก + ช่องโล่ง / ตู้ลิ้นชัก + บานเปิด / ตู้ลิ้นชัก + บานสไลด์

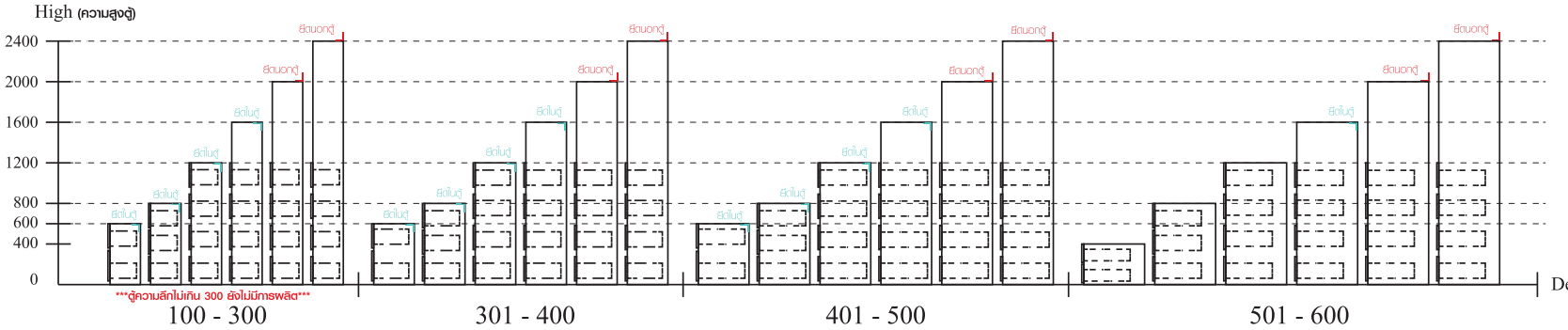

ความสูงตั้งแต่ 600 ขึ้นไป ลึกไม่เกิน 300 | ความสูงตั้งแต่ 600 ขึ้นไป ลึกไม่เกิน 400 | ความสูงตั้งแต่ 600 ขึ้นไป ลึกไม่เกิน 500 | ความสูงตั้งแต่ 1600 ขึ้นไป ลึกไม่เกิน 600

หมวด ตู้บานสไลด์ / ตู้โล่ง

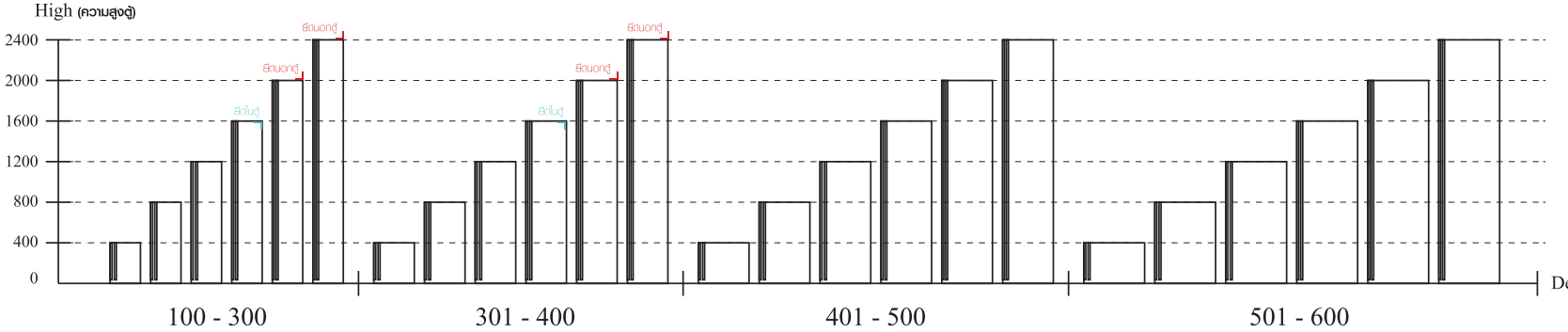

ความสูงตั้งแต่ 1600 ขึ้นไป ลึกไม่เกิน 300 | ความสูงตั้งแต่ 1600 ขึ้นไป ลึกไม่เกิน 400

ติดตั้งฉากกันล้มกับตู้สูง (ตั้งแต่ 2 m.ขึ้นไป)

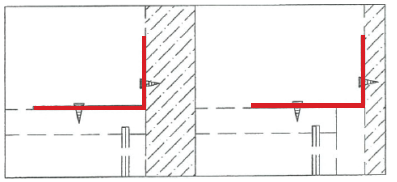

ติดตั้งชนผนัง | ติดตั้งลอยหลบบัว

ติดตั้งฉากกันล้มกับตู้เตี้ย (น้อยกว่า 2 m.)

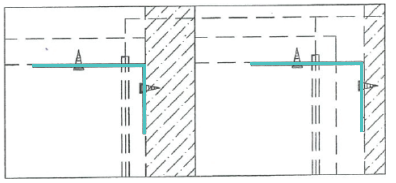

ติดตั้งชนผนัง | ติดตั้งลอยหลบบัว

HARDWARE

-BODY SET

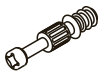

x 26



x 26

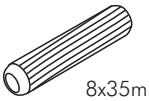

8x35mm.

x 60

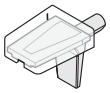

x 8

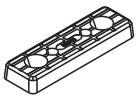

x 18

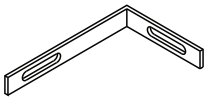

x 2

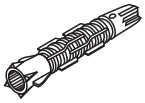

x 2

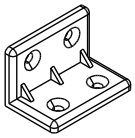

x 36



NATURAL

x 4

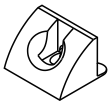

x 14



WHITE

x 24

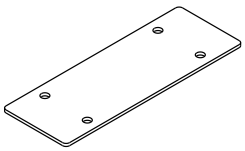

x 2

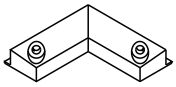

x 4

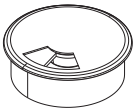

x 1



6x3/8"

x 44



M3.5x20mm.

x 22

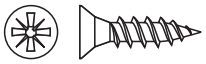

M4x16mm.

x 144



M4x25mm.

x 4

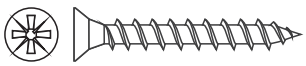

M4x30mm.

x 34

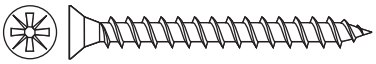

M4x40mm.

x 20



M4x50mm.

x 4

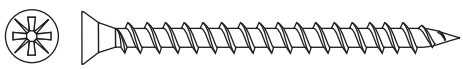

M5x50mm.

x 2



M3.5x13mm.

x 4

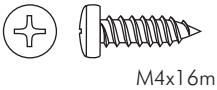

M4x16mm.

x 62

HARDWARE

-DOOR SET

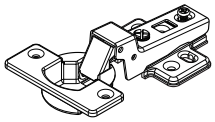

x 4



M4x16mm.

x 24



x 4



M4x22mm.

x 2

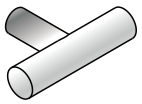

x 2

HARDWARE

-DRAWER SET

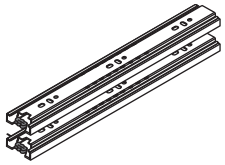

x2



M3.5x13mm.

x24



x 4



WHITE

x 16

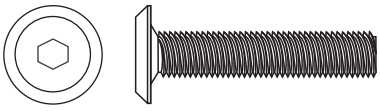

M6x25mm.

x 4



M4x20mm.

x 2

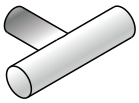

x 2

ASSEMBLY

-BODY SET

1.

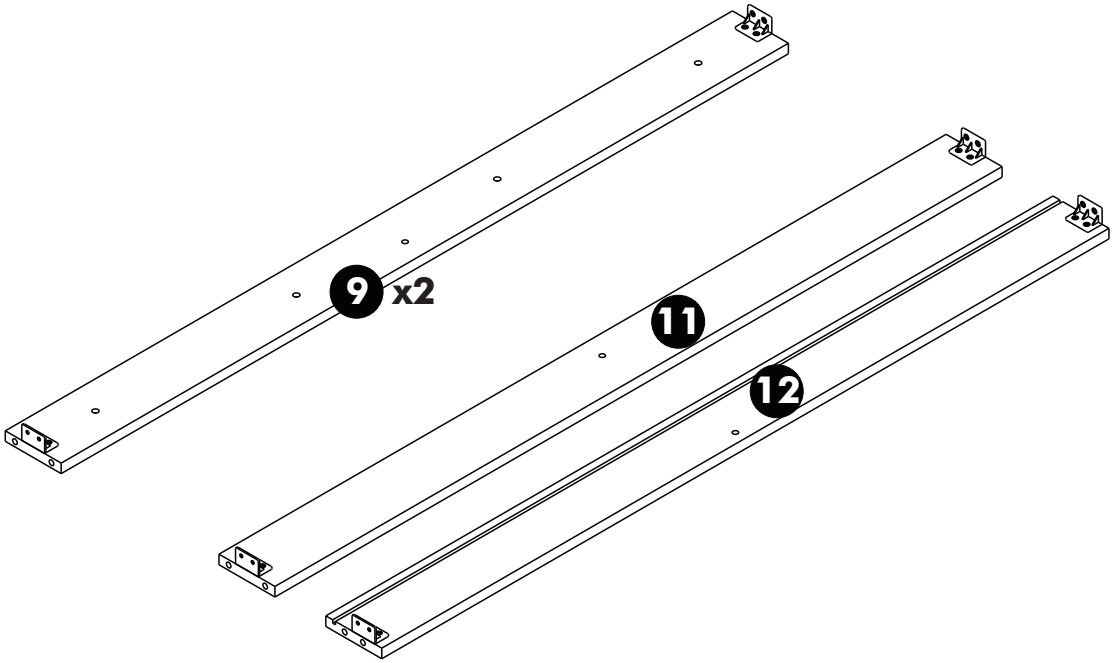

2.

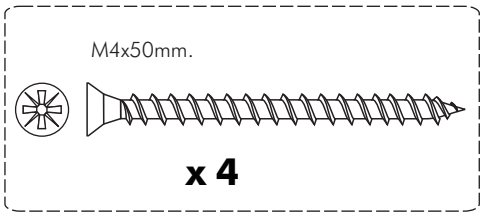

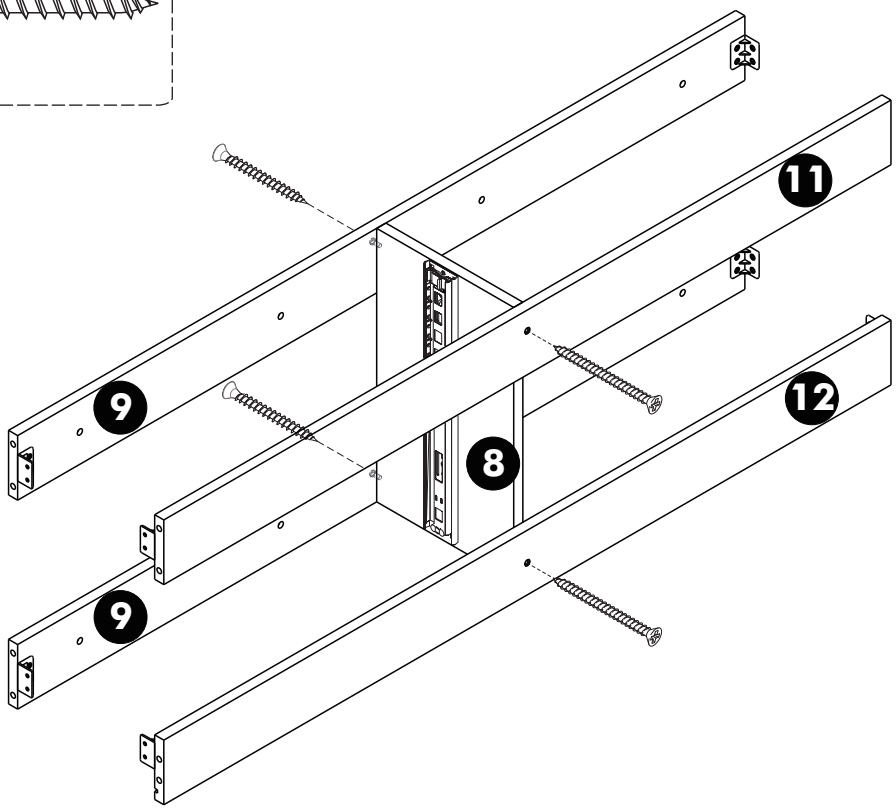

3.

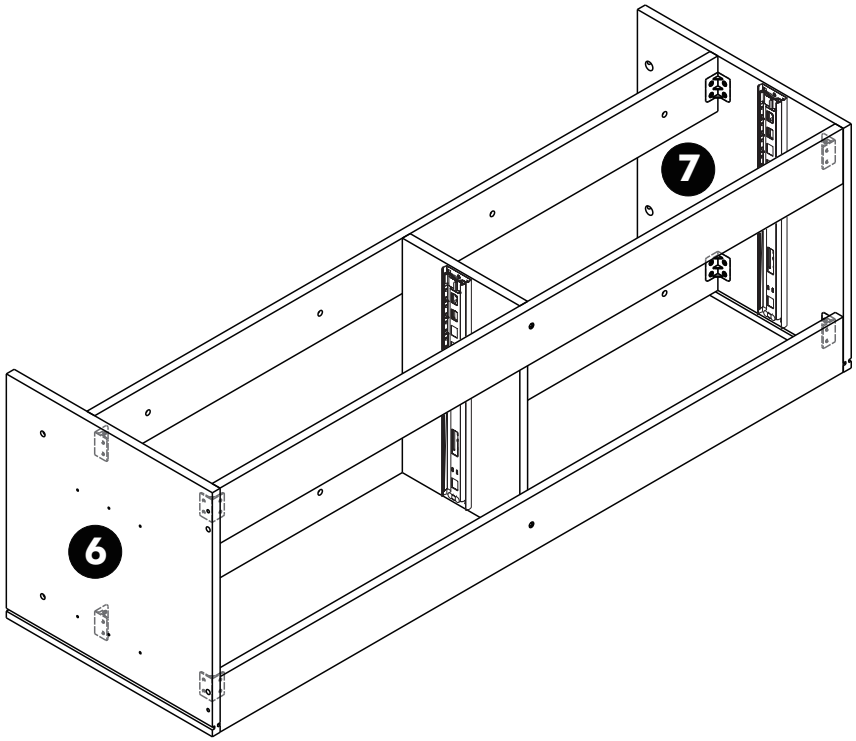

4.

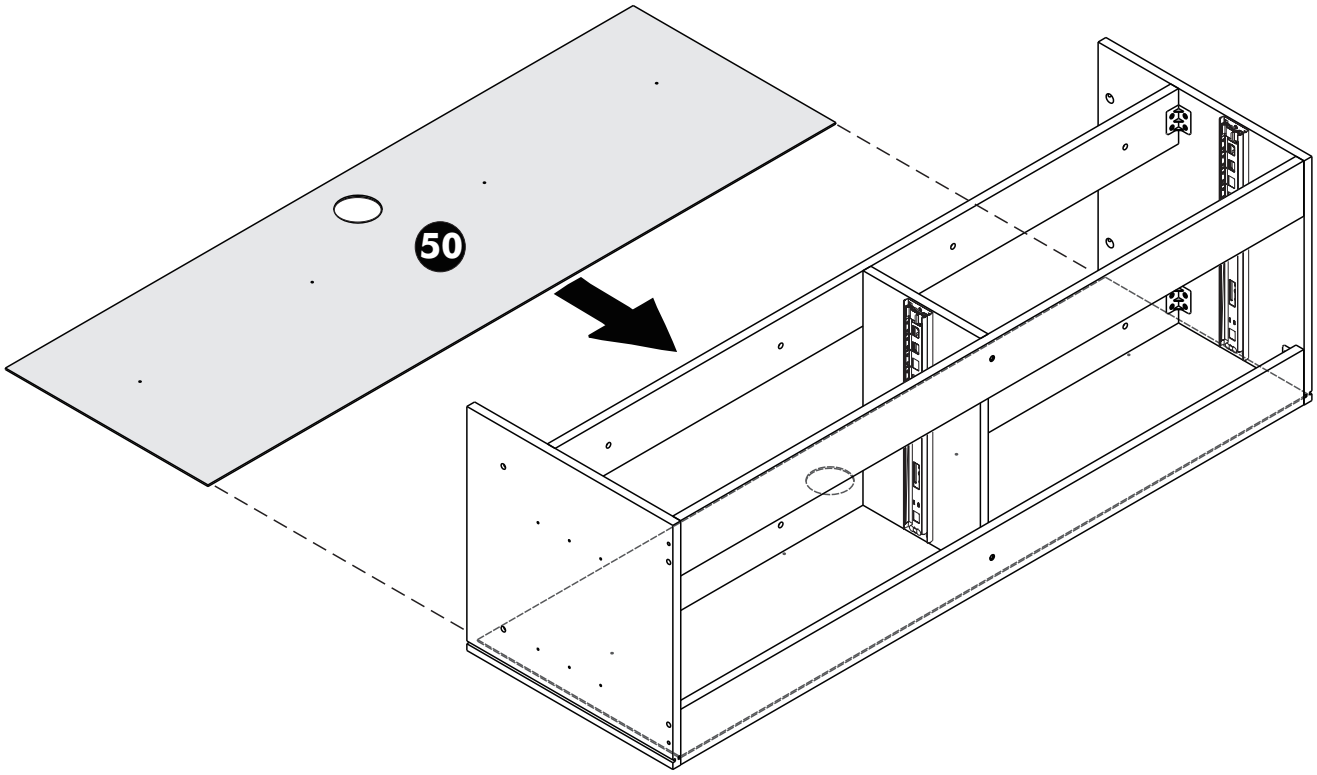

5.

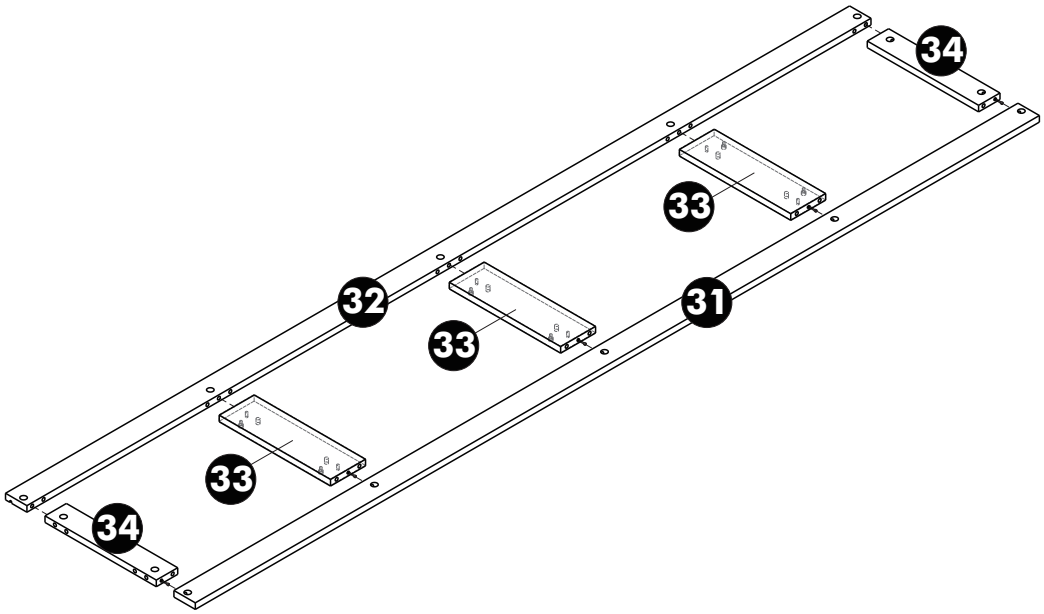

6.

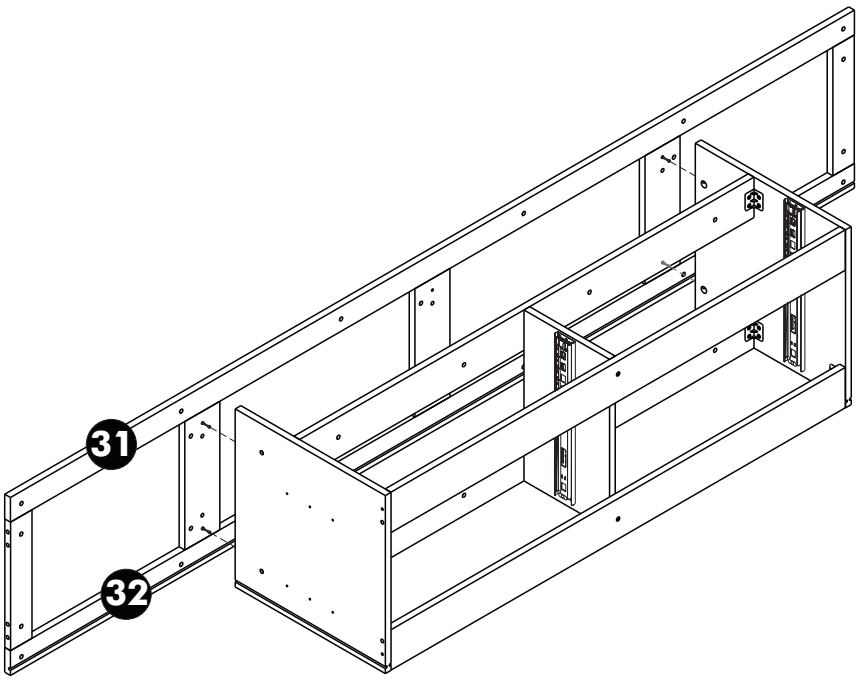

7.

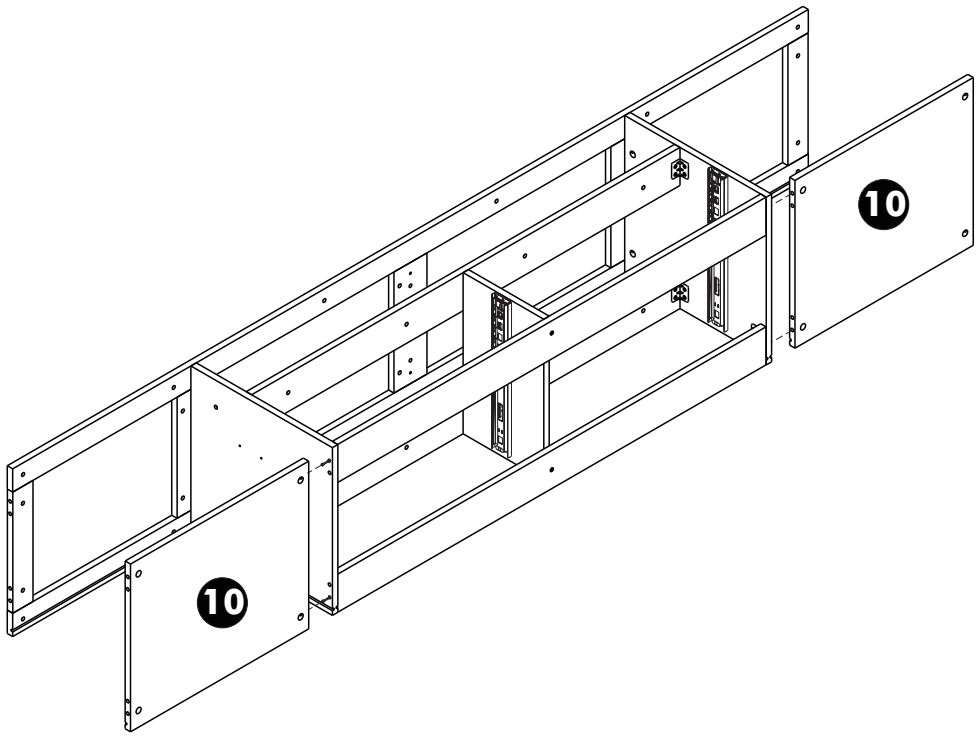

8.

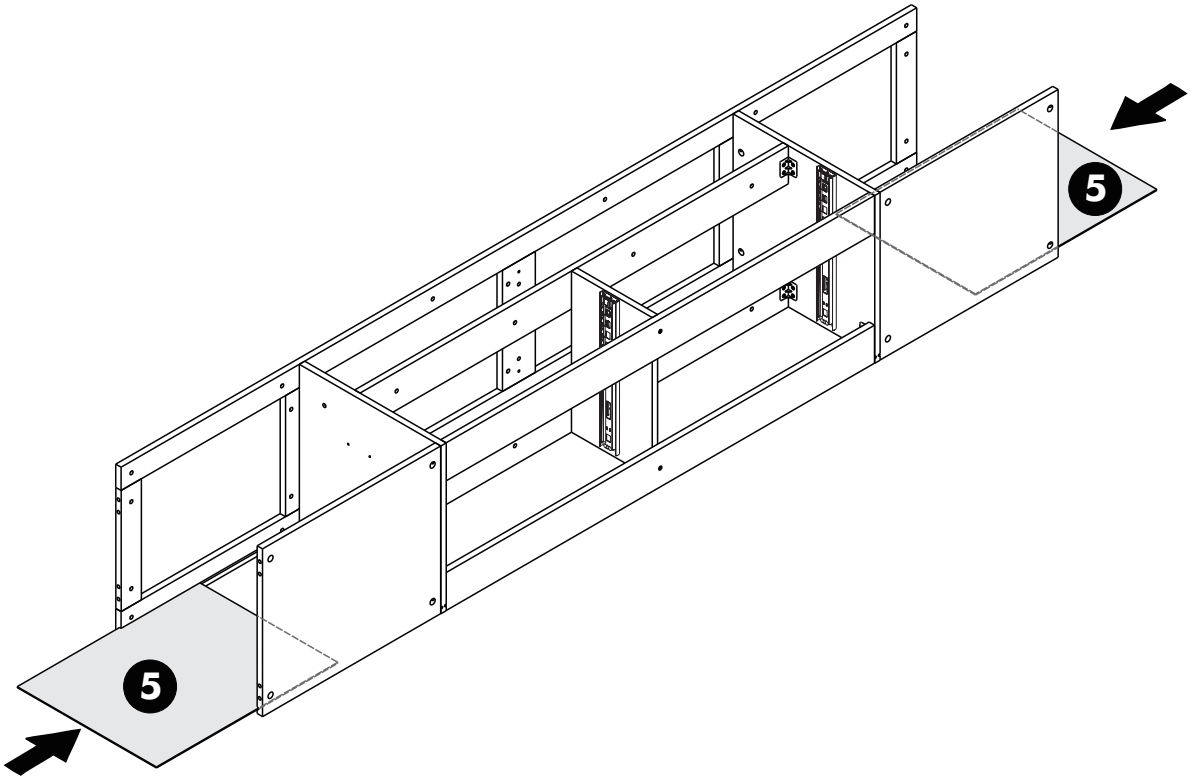

9.

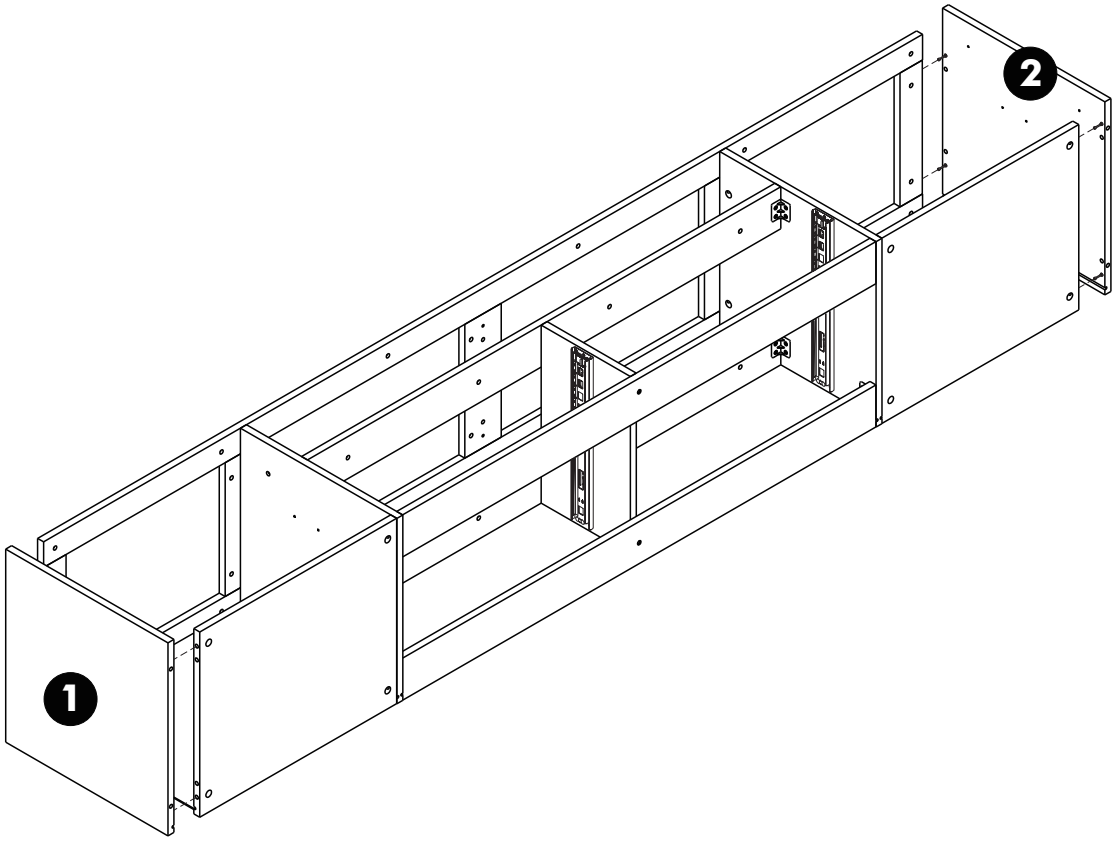

10.

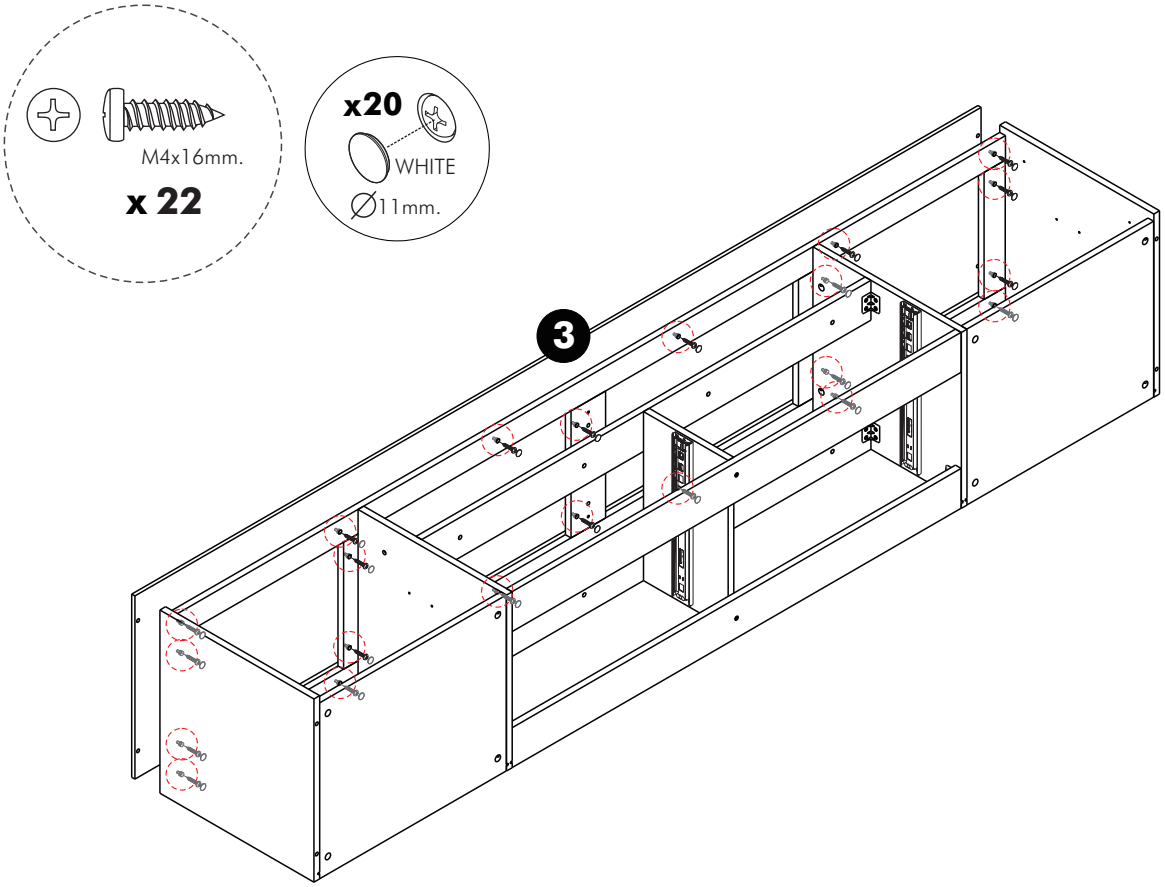

11.

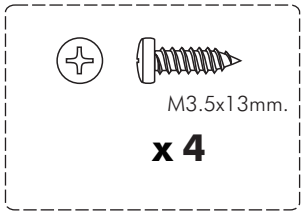
M3.5x13mm.
x 4

12.

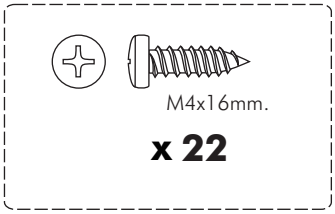
M4x16mm.
x 22

487 mm.
674.5 mm.
674.5 mm.
487 mm.
42
42
41
42
41
42
42

13.

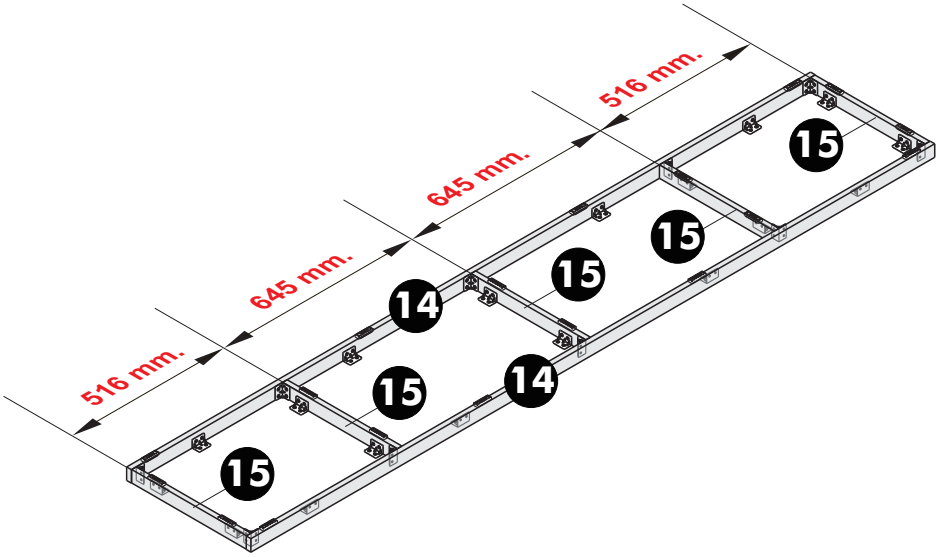

14.

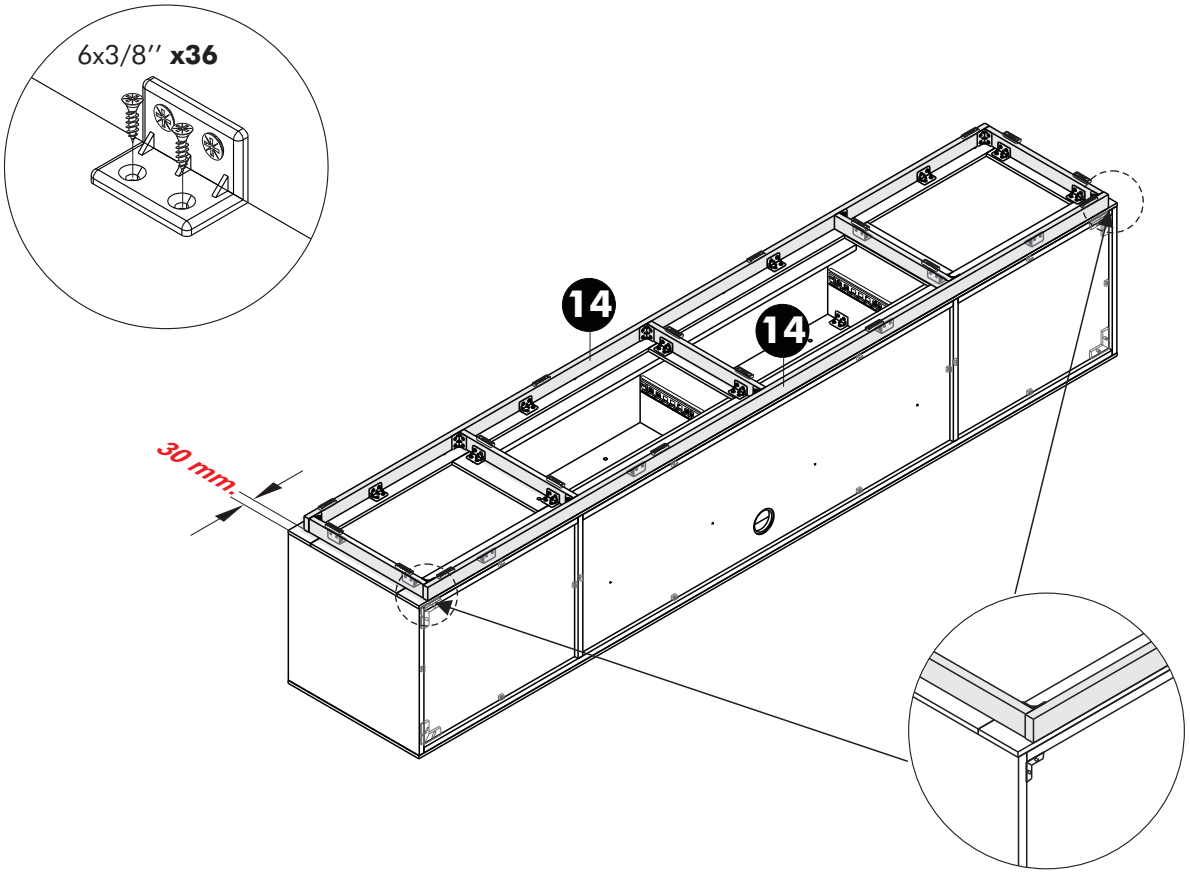

15.

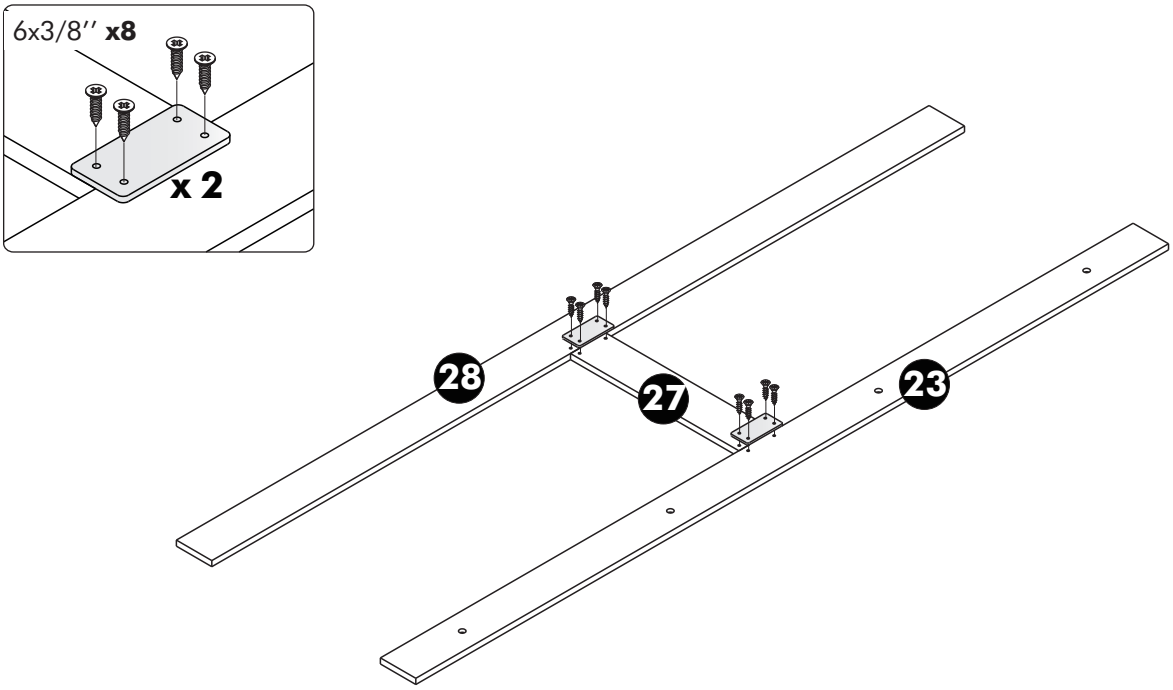

16.

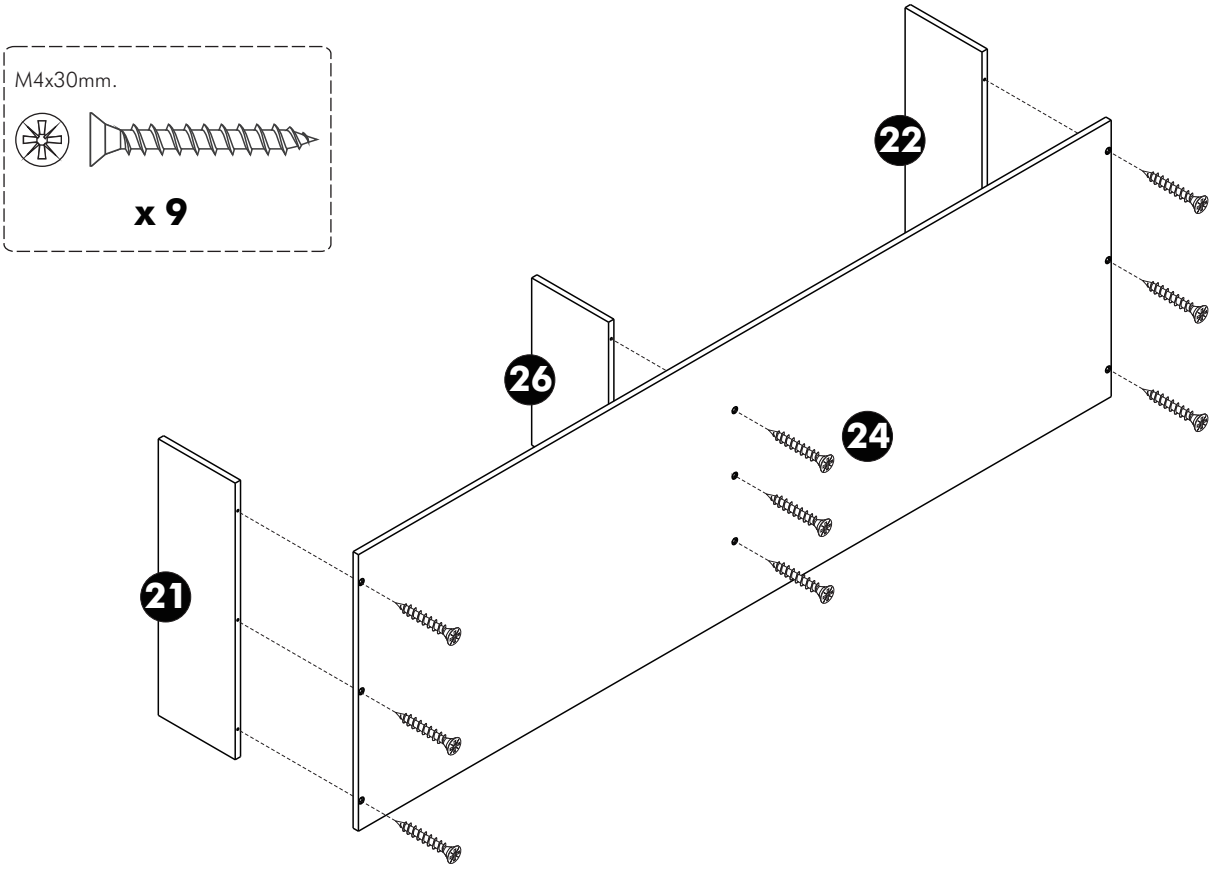

17.

M4x30mm.



x 11

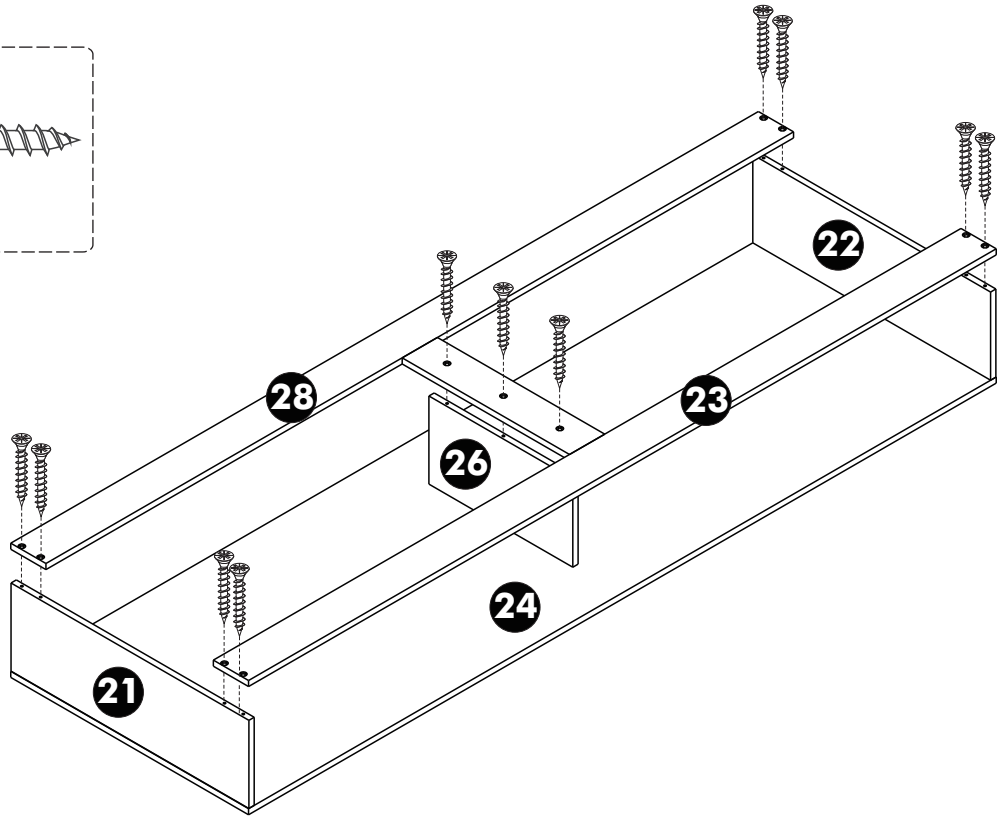

18.

M4x30mm.

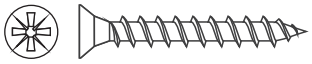

x 10

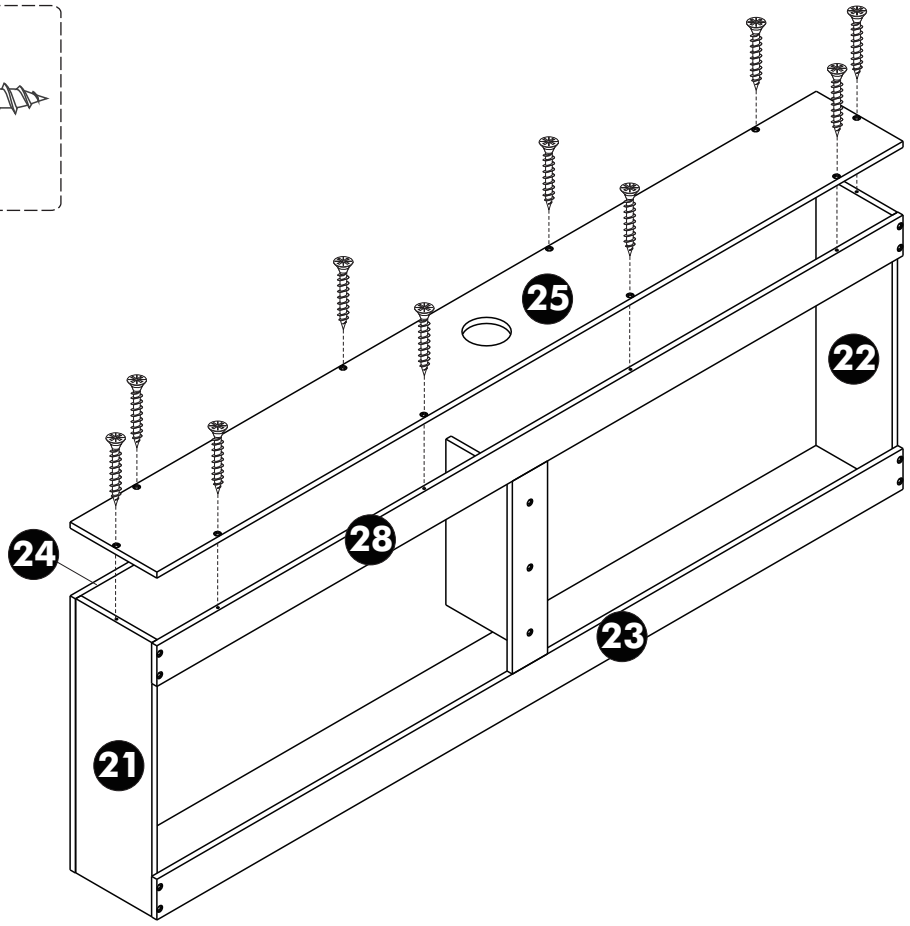

19.

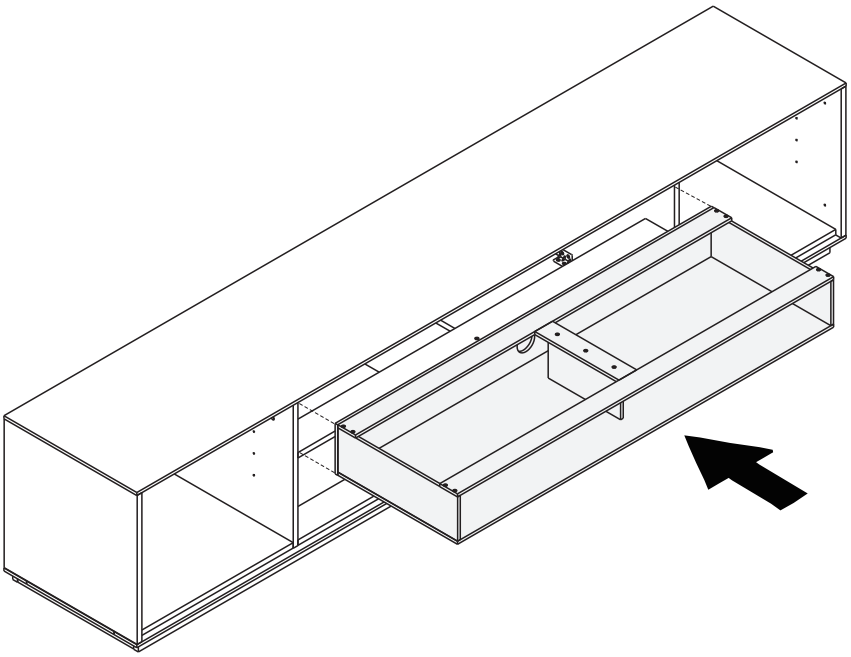

20.

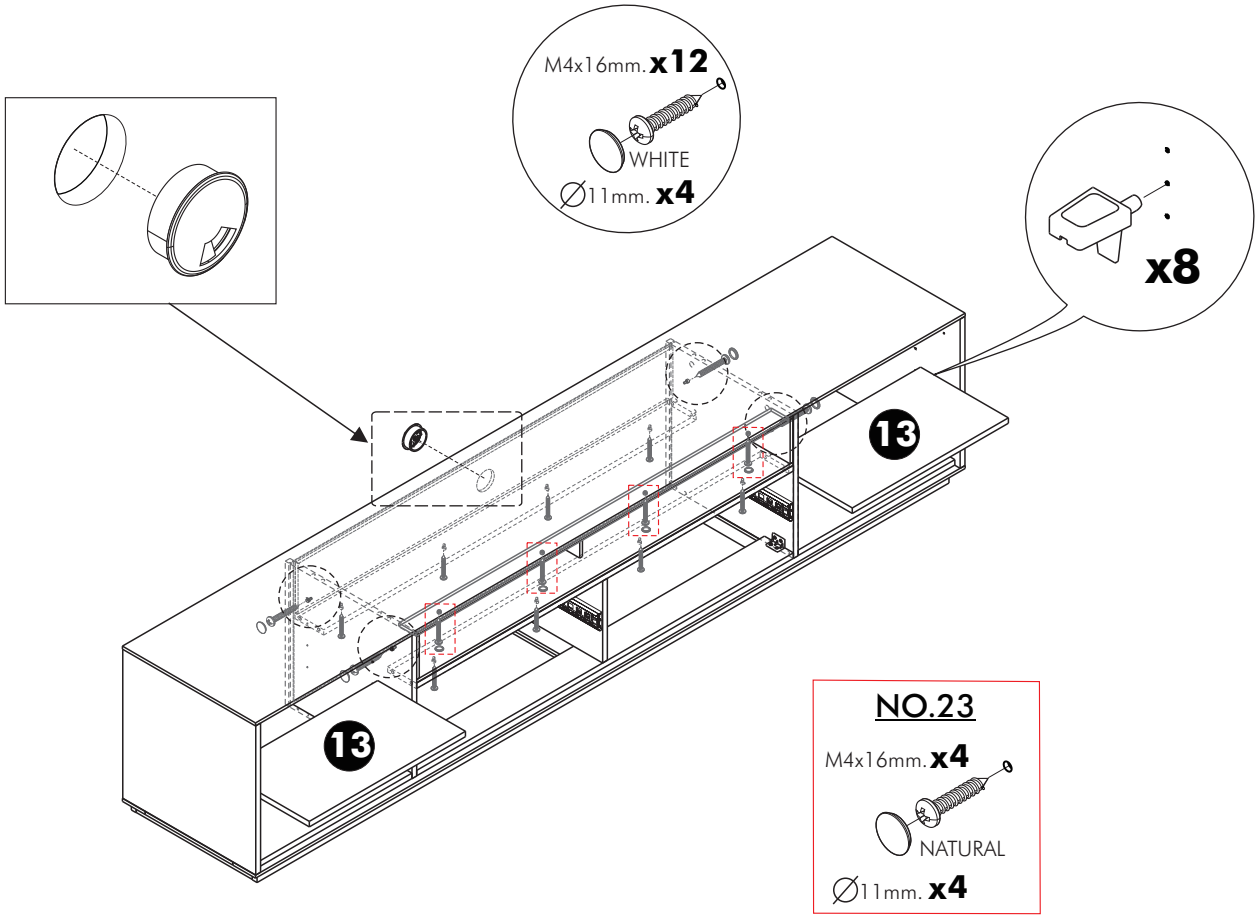
M4x16mm. x12
WHITE
∅11mm. x4
x8
13
13
NO.23
M4x16mm. x4
NATURAL
∅11mm. x4

ASSEMBLY

-DRAWER SET

2 Set

1.

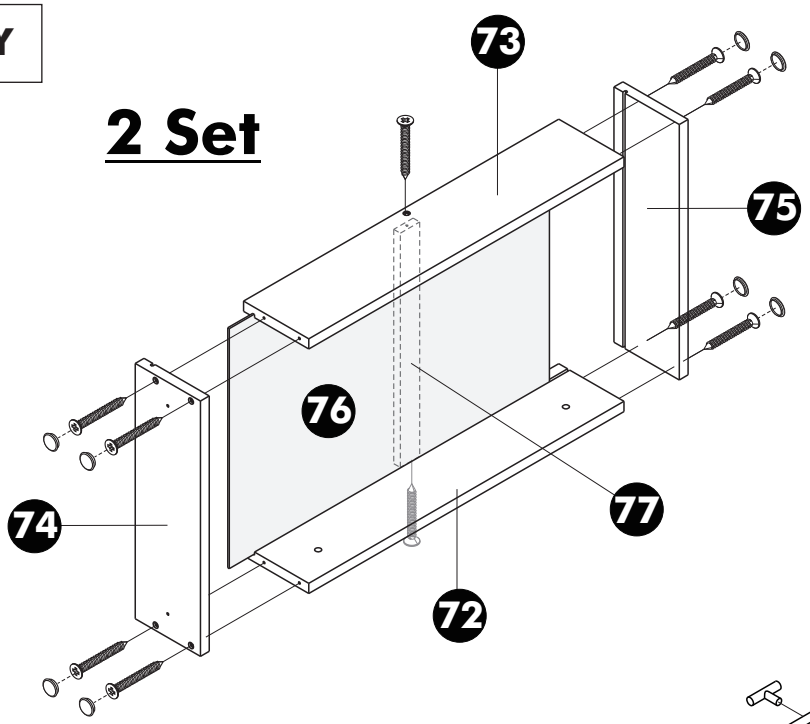

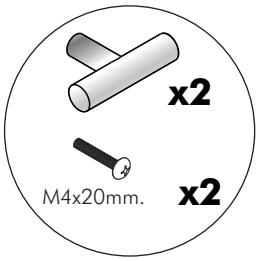

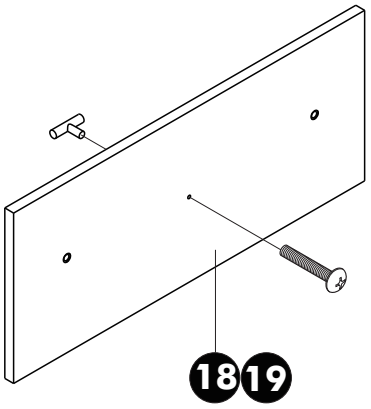

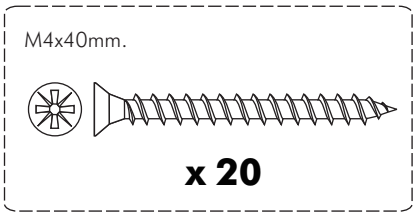

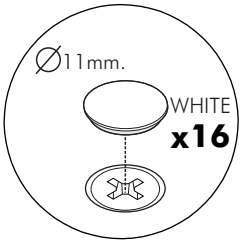

2.

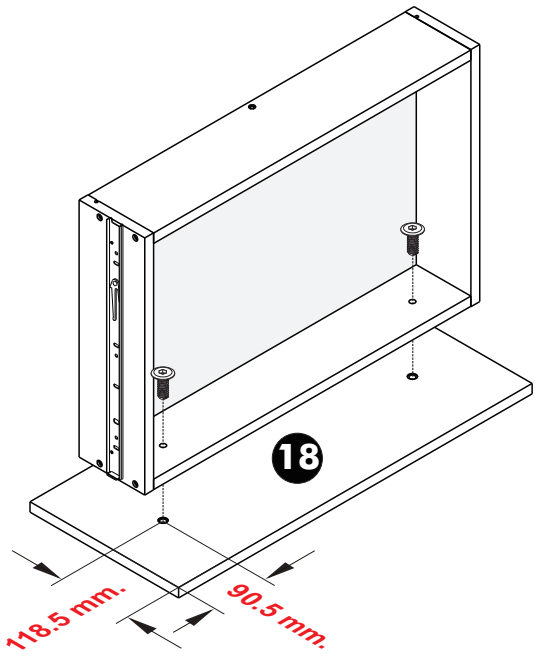

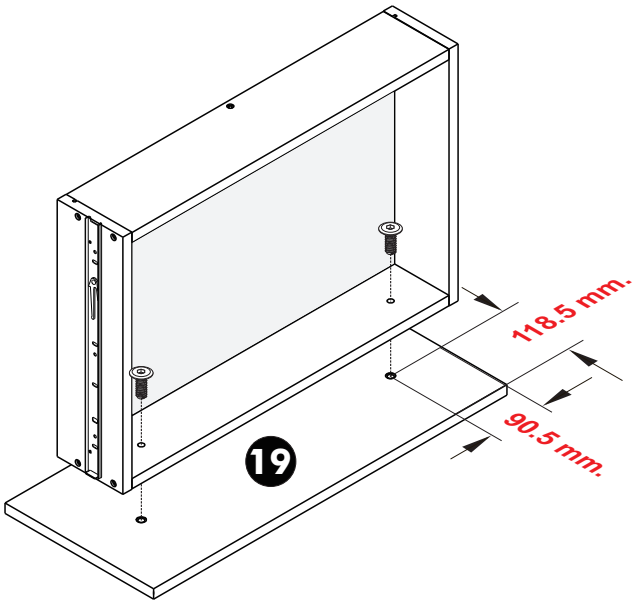

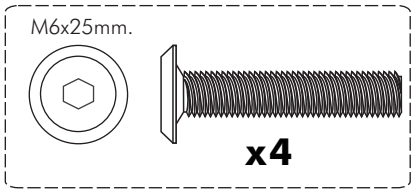

3.

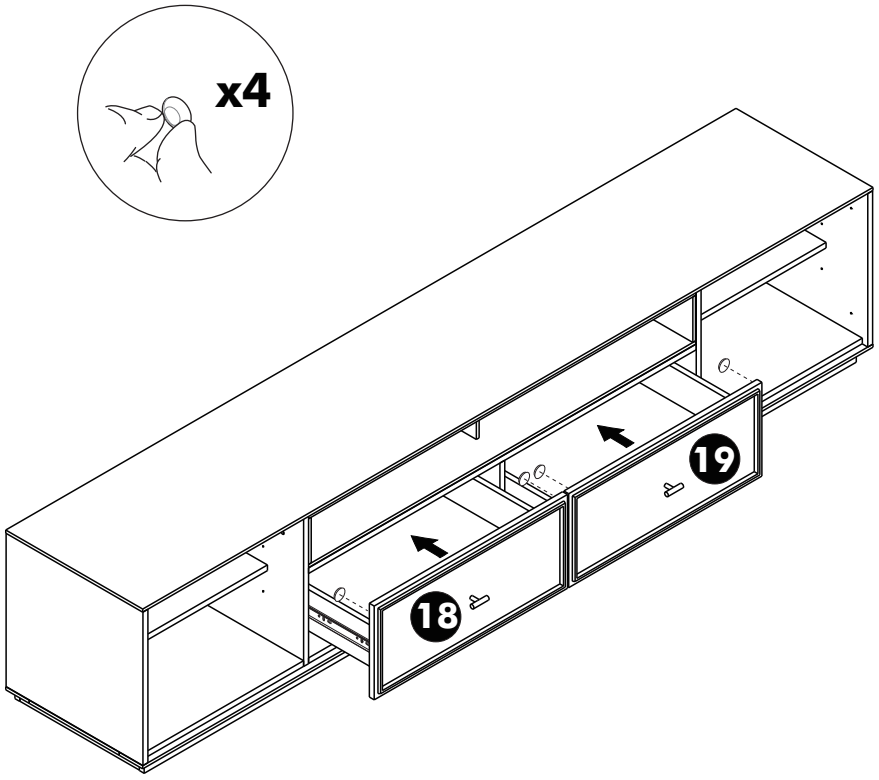

ASSEMBLY

-DOOR SET

1.

