MILLI

Chest 3drawers 90cm.

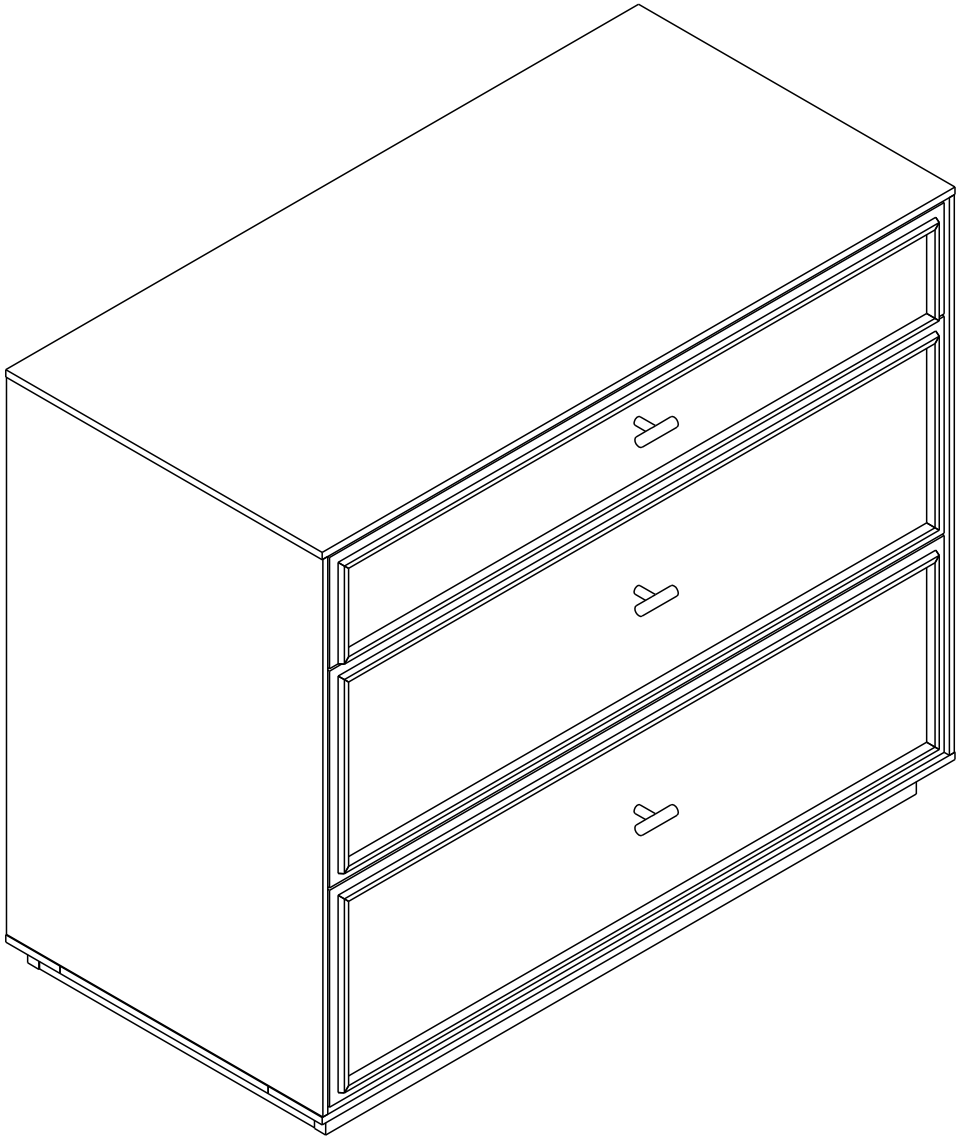

Indexlivingmall

CONNECT SYSTEM

1

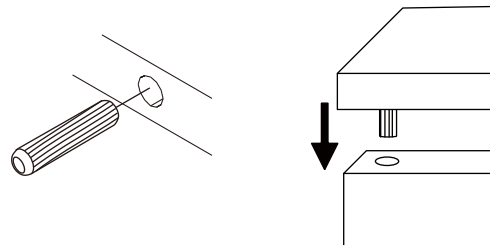

2

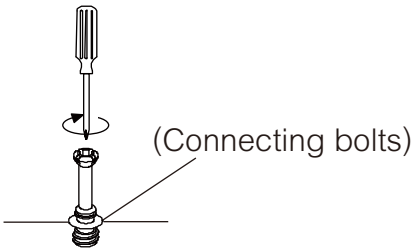

3

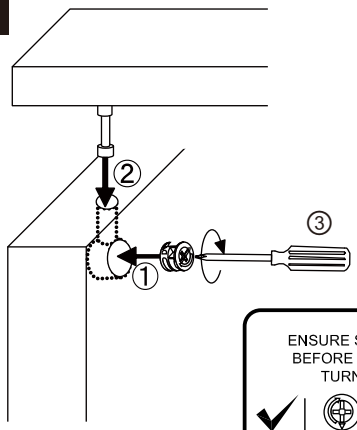

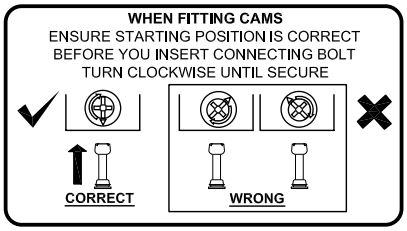

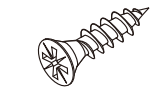

M4x16mm.

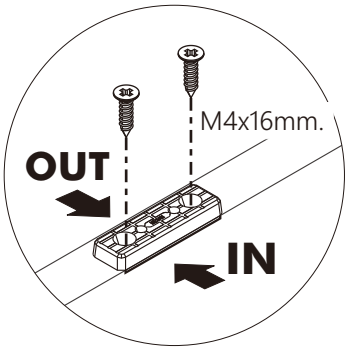

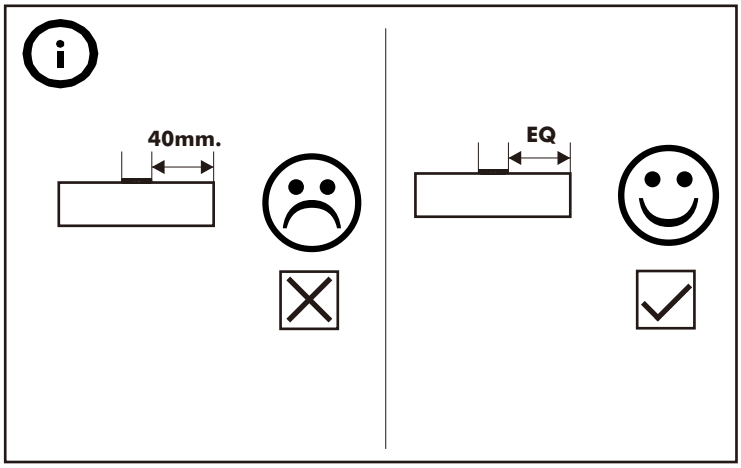

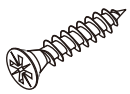

M4x16mm.

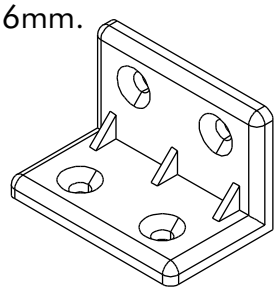

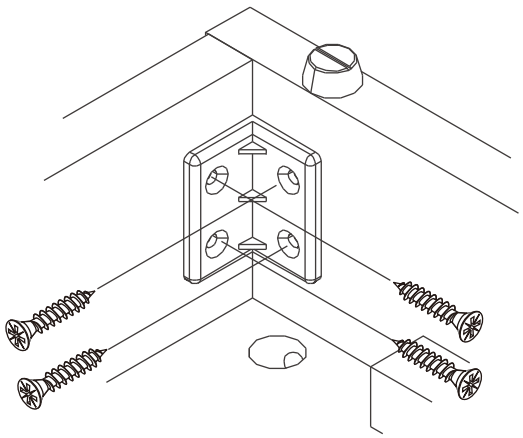



M3.5x20mm.

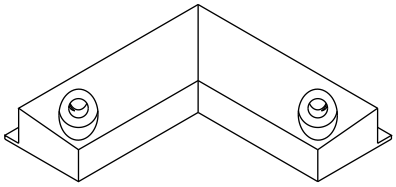

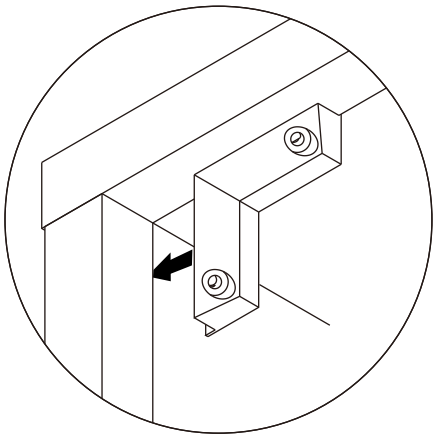



M3.5x13mm.

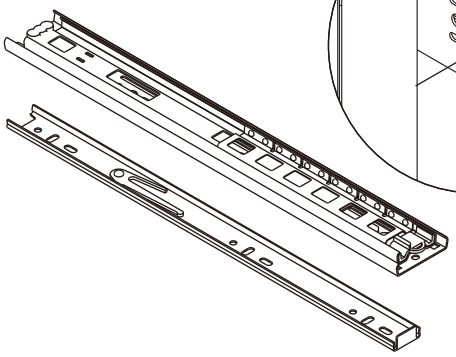

1

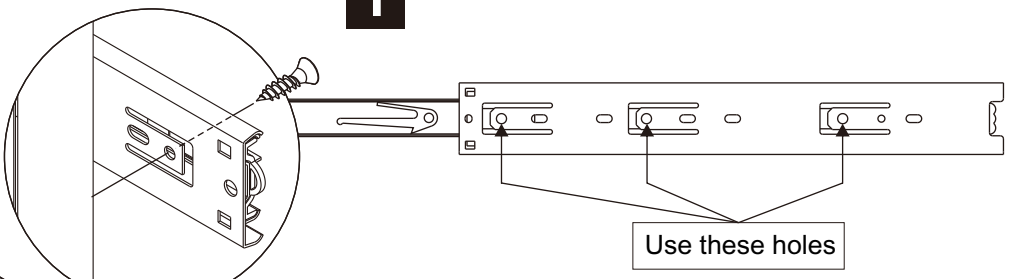

2

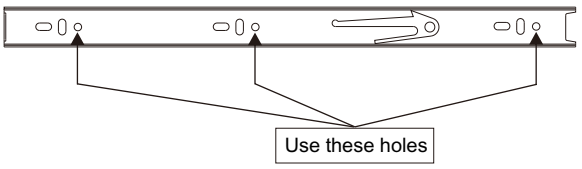

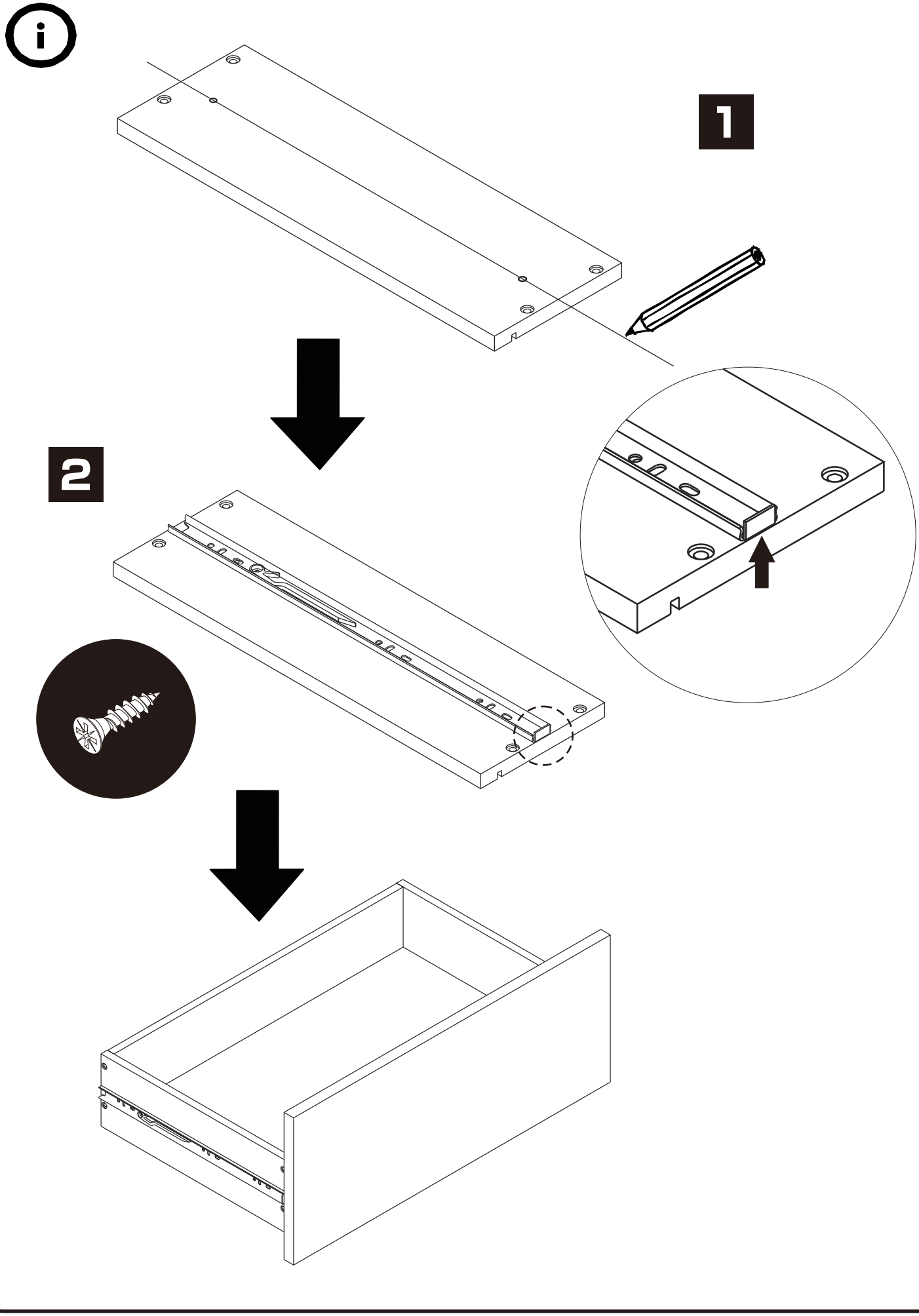
1
2

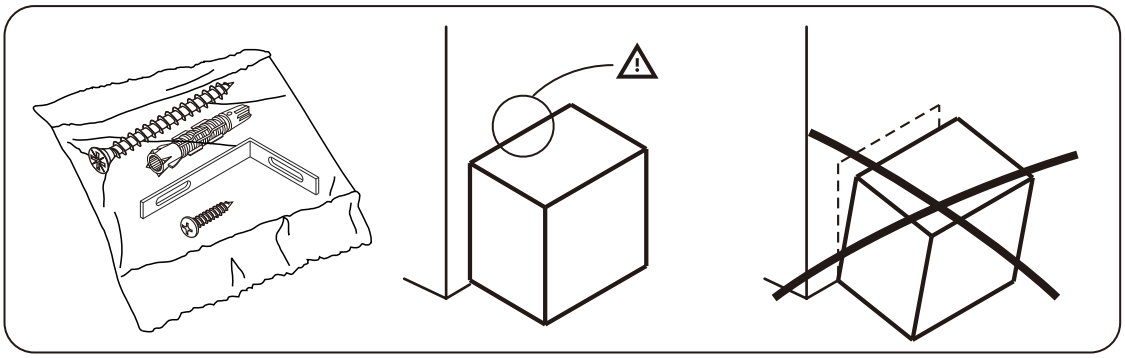

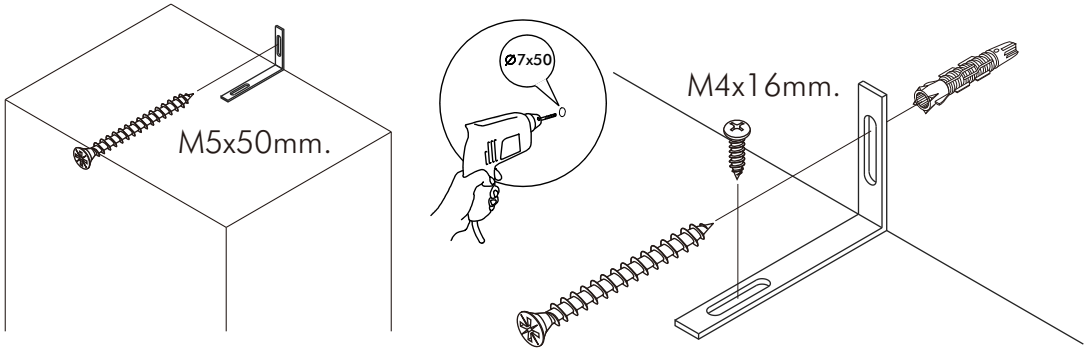
M5x50mm.
Ø7x50
M4x16mm.

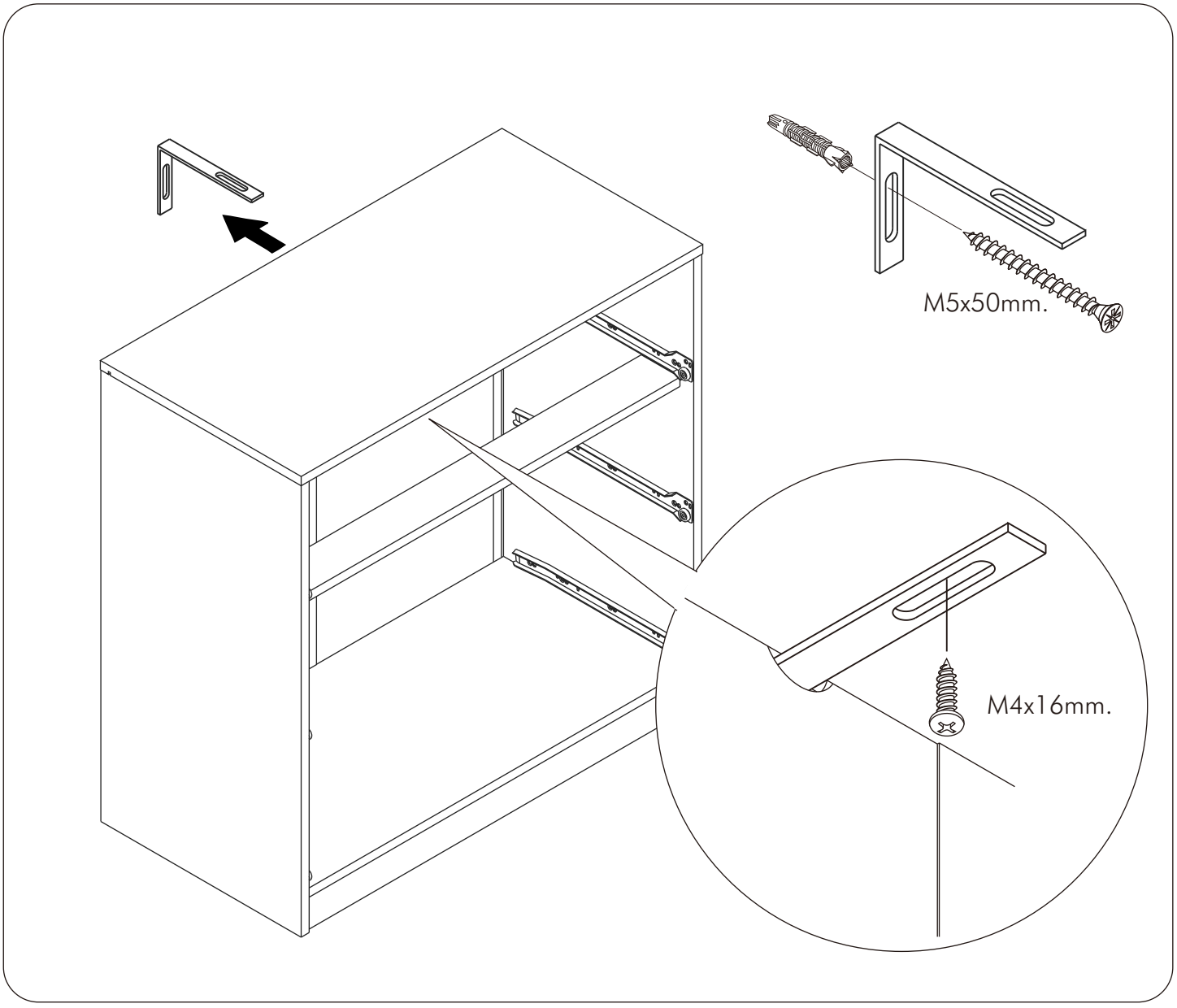
M5x50mm.
M4x16mm.

■ มาตรฐาน การระบุสินค้าที่ต้องยึด Fitting กันล้ม (Safety Fitting) ***หมายเหตุ สินค้าที่เป็นชุดเด็ก ให้ติดตั้ง Fitting กันล้มทุกตัว***

■ ติดตั้งฉากกันล้มกับตู้สูง (ตั้งแต่ 2 m.ขึ้นไป)

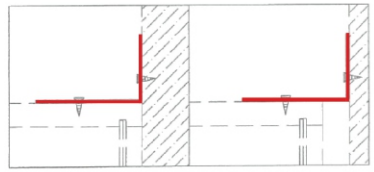

ติดตั้งชนผนัง ติดตั้งลอยหลบบัว

■ หมวด ตู้บานเปิด / ตู้บานเปิด + ช่องโล่ง

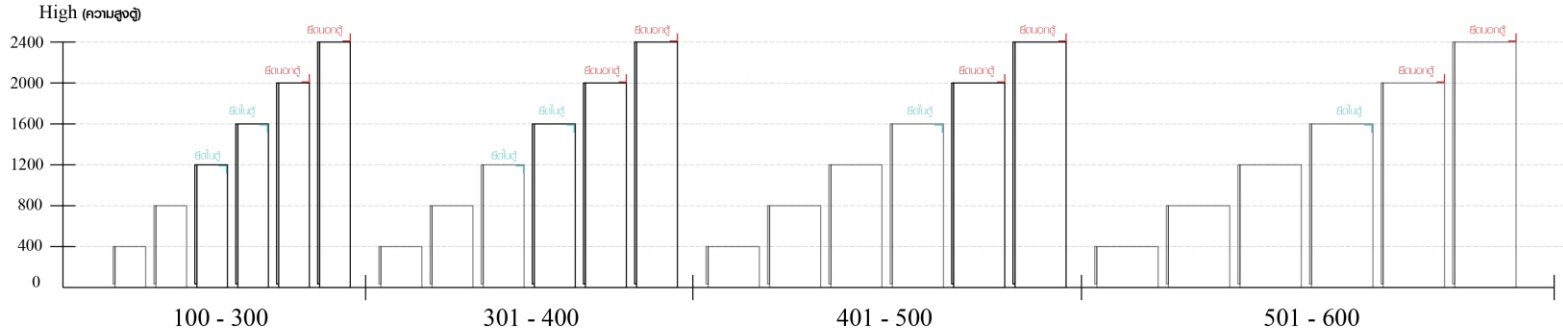

ความสูงตั้งแต่ 1200 ขึ้นไป ลึกไม่เกิน 300 | ความสูงตั้งแต่ 1600 ขึ้นไป ลึกไม่เกิน 400 | ความสูงตั้งแต่ 1600 ขึ้นไป ลึกไม่เกิน 500 | ความสูงตั้งแต่ 1600 ขึ้นไป ลึกไม่เกิน 600

■ ติดตั้งฉากกันล้มกับตู้เตี้ย (น้อยกว่า 2 m.)

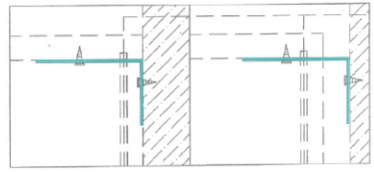

ติดตั้งชนผนัง ติดตั้งลอยหลบบัว

■ หมวด ตู้ลิ้นชัก / ตู้ลิ้นชัก + ช่องโล่ง / ตู้ลิ้นชัก + บานเปิด / ตู้ลิ้นชัก + บานสไลด์

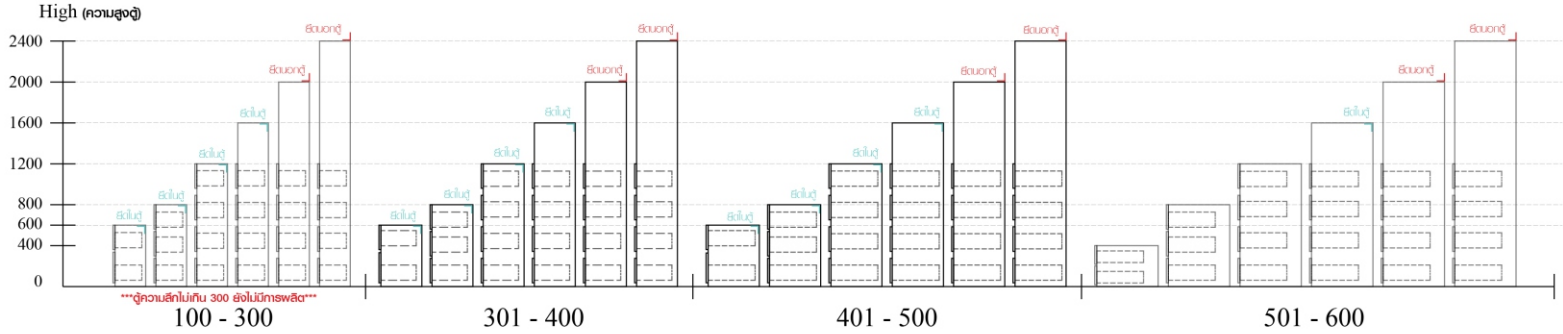

ความสูงตั้งแต่ 600 ขึ้นไป ลึกไม่เกิน 300 | ความสูงตั้งแต่ 600 ขึ้นไป ลึกไม่เกิน 400 | ความสูงตั้งแต่ 600 ขึ้นไป ลึกไม่เกิน 500 | ความสูงตั้งแต่ 1600 ขึ้นไป ลึกไม่เกิน 600

■ หมวด ตู้บานสไลด์ / ตู้โล่ง

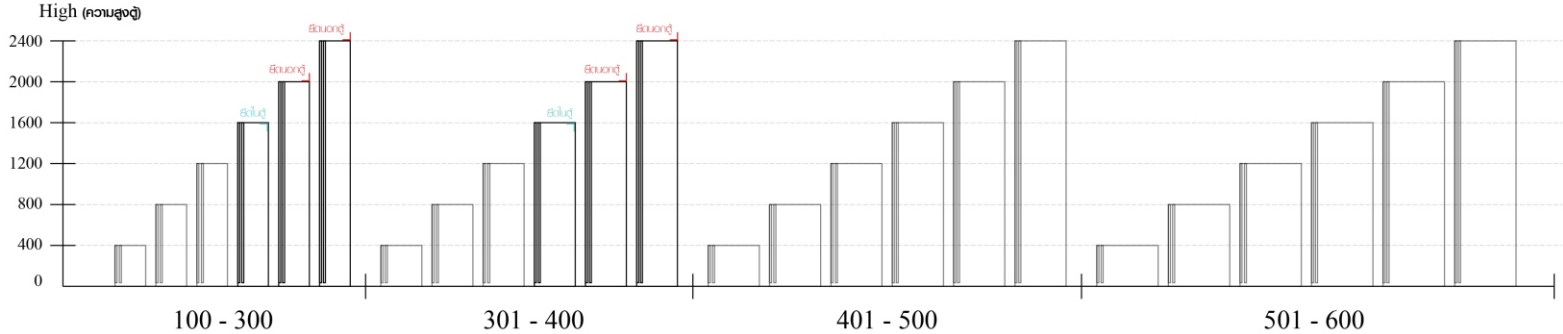

ความสูงตั้งแต่ 1600 ขึ้นไป ลึกไม่เกิน 300 | ความสูงตั้งแต่ 1600 ขึ้นไป ลึกไม่เกิน 400

HARDWARE

-BODY SET


8x35mm.

x 32



x 8

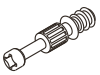

x 8

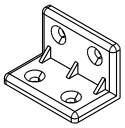

x 22

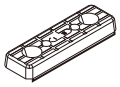

x 10

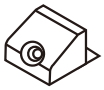

x 8

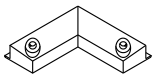

x 4

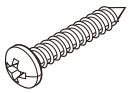
M4x30mm.

x 7

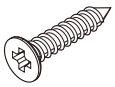
M4x25mm.

x 4

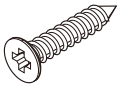
M4x30mm.

x 3

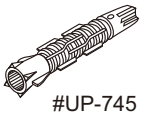
#UP-745

x 1

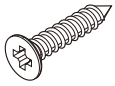
M3.5x20mm.

x 16

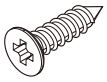
M4x16mm.

x 108


M3.5x13mm.

x 4

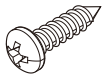
M4x16mm.

x 29

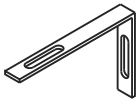

x 1


M5x50mm.

x 1

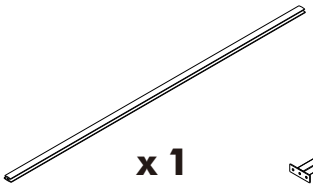

x 1

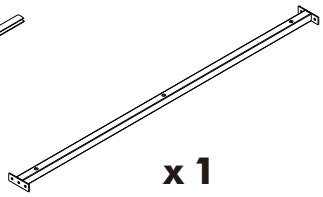

x 1

-DRAWER SET

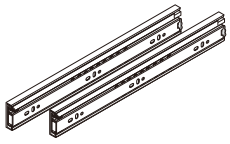

x 3


M6x25mm.

x 9


M3.5x13mm.

x 36

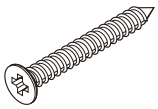
M4x40mm.

x 36

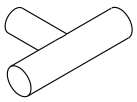

x 3


T+M4x22mm.

x 3



x 6


11 mm.

x 24

ASSEMBLY

-BODY SET

1.

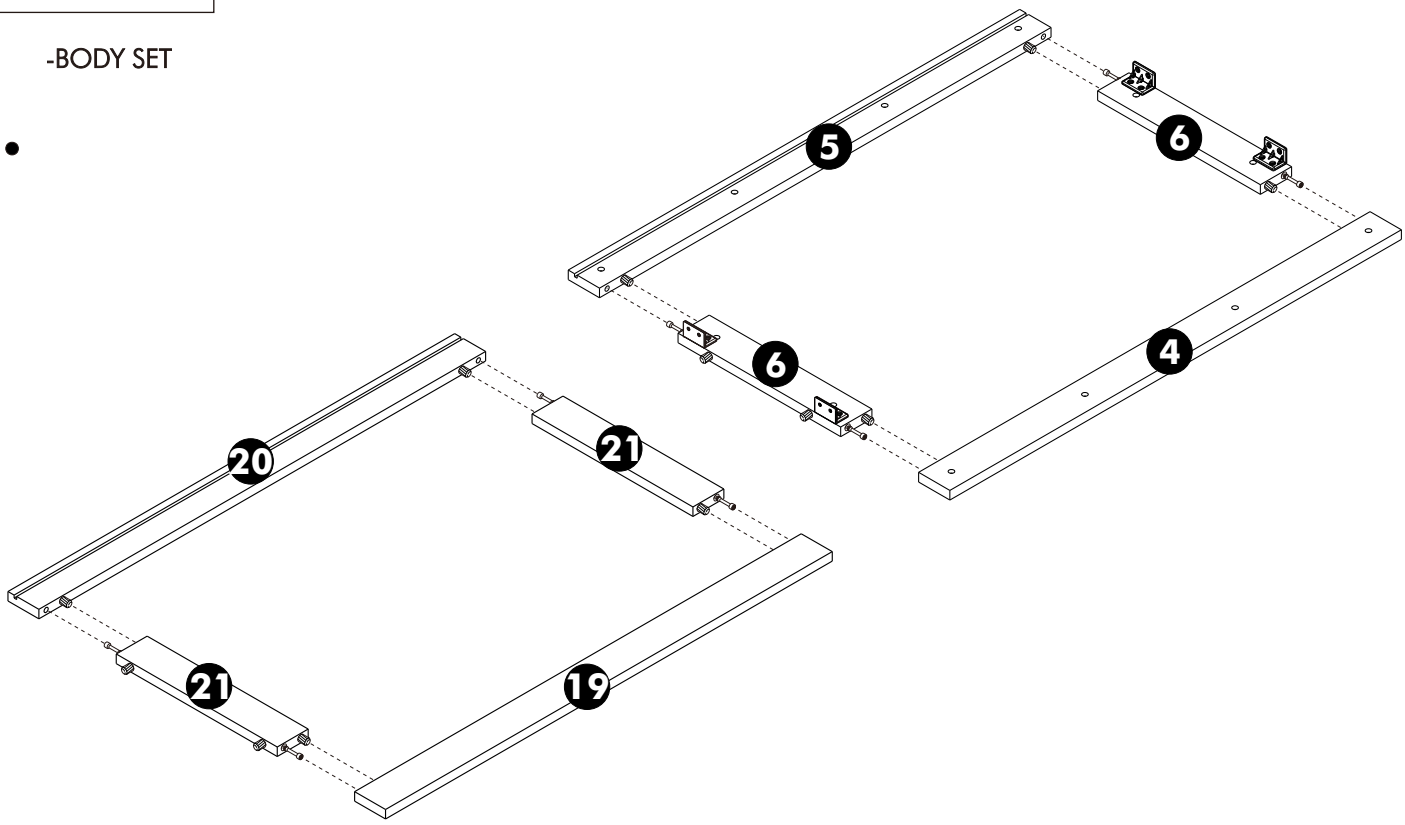

2.

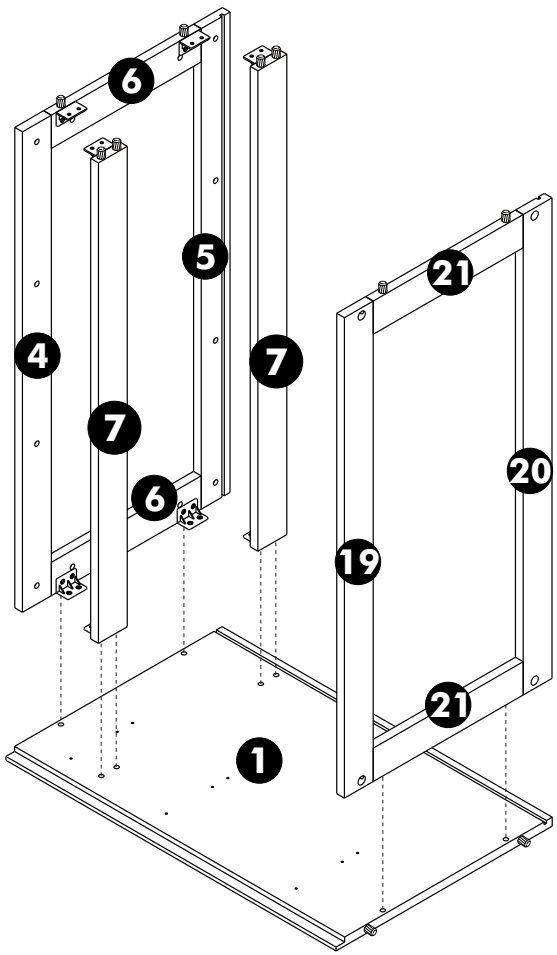

3.

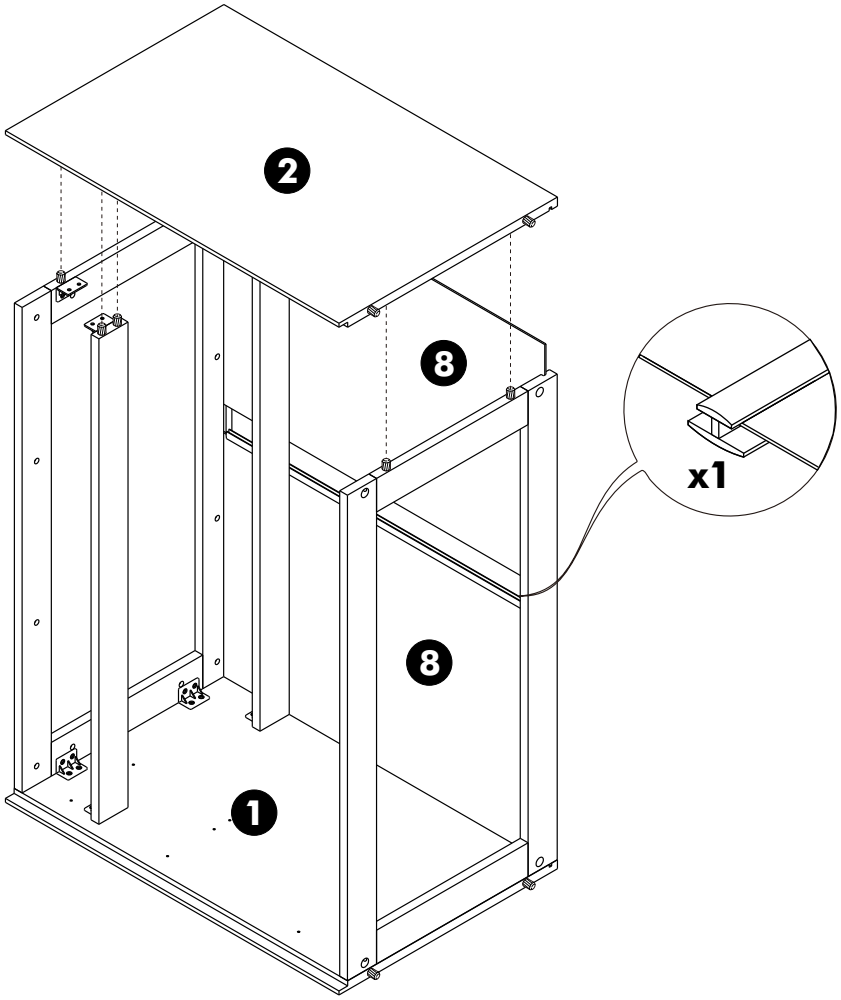

4.

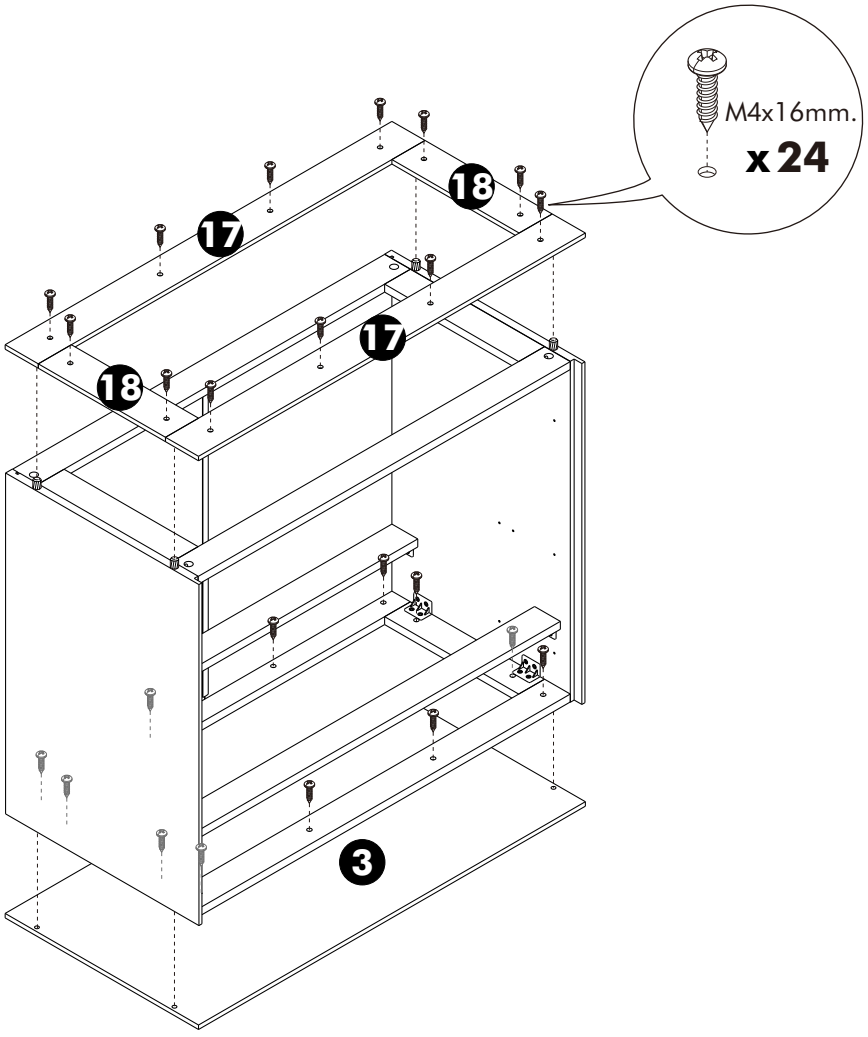

5.

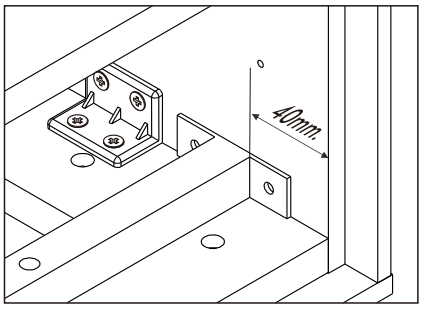
40mm.

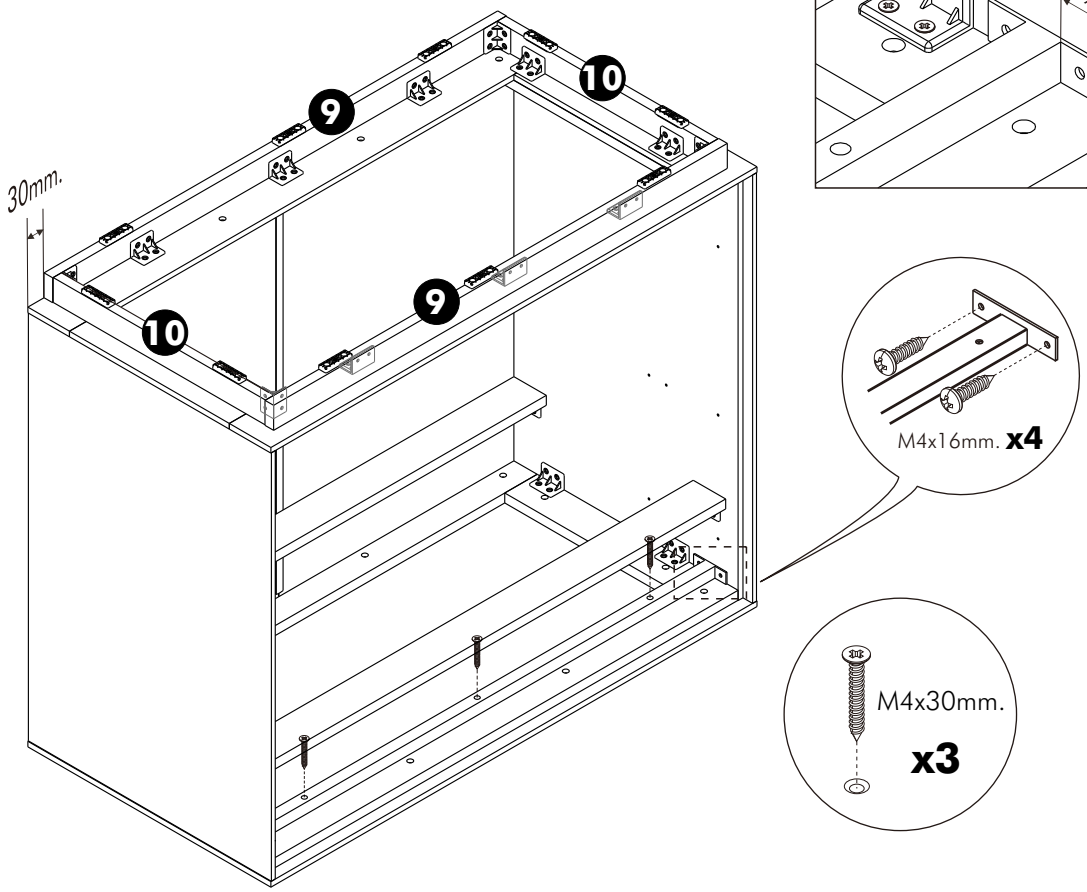
30mm.
9
10
9
10

M4x16mm. x4

M4x30mm.
x3

6.

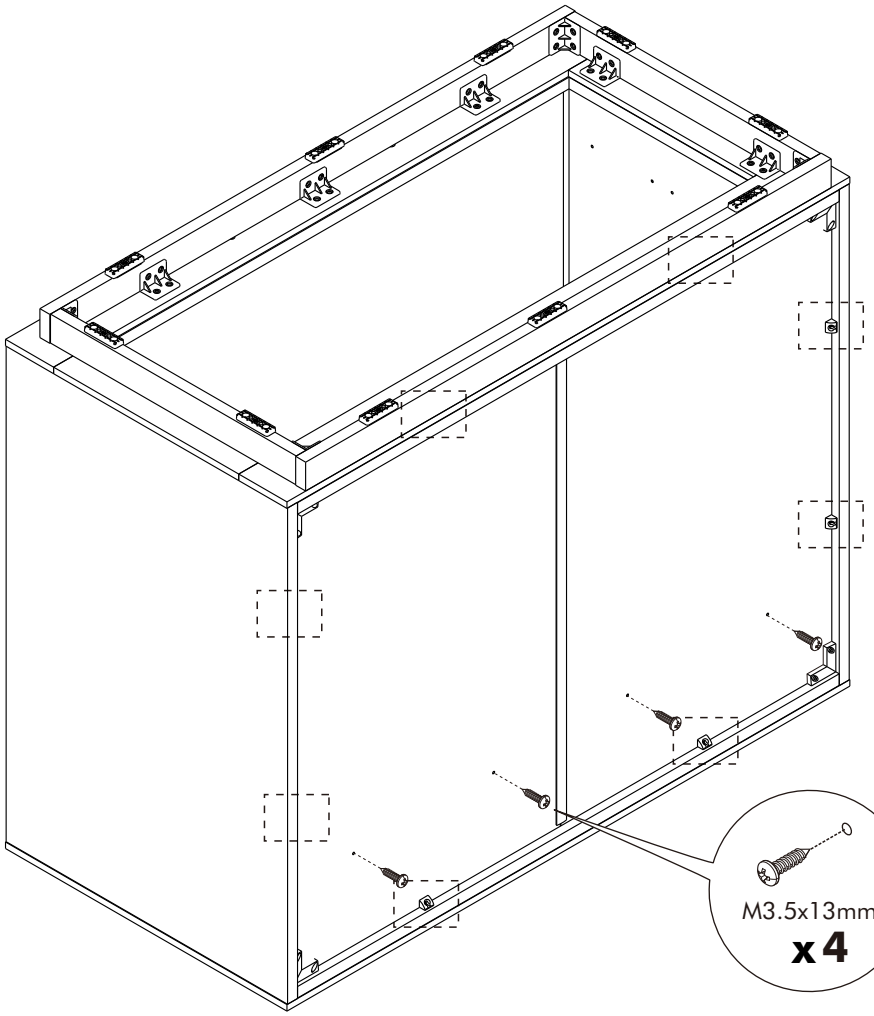
M3.5x13mm.
x 4

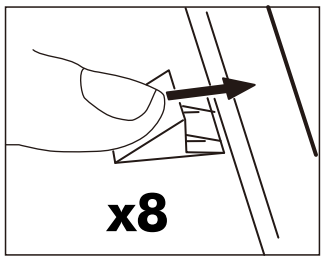
x8

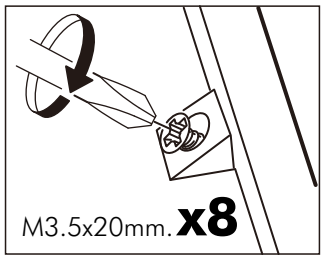
M3.5x20mm. x8

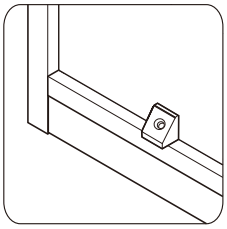

ASSEMBLY

-DRAWER SET

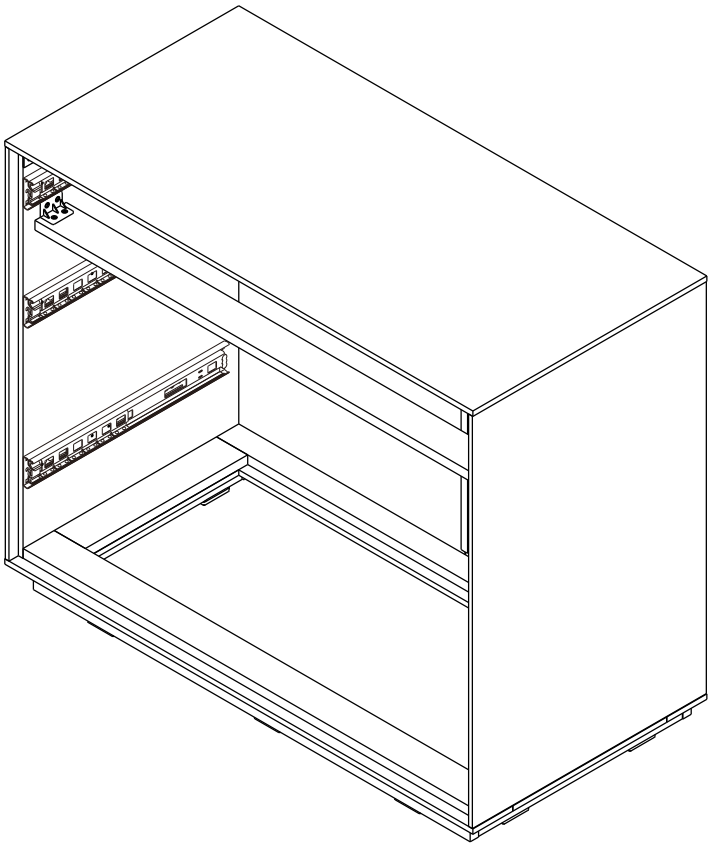

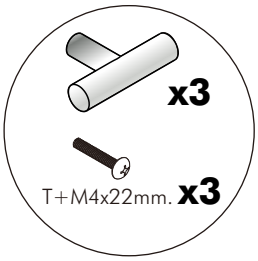

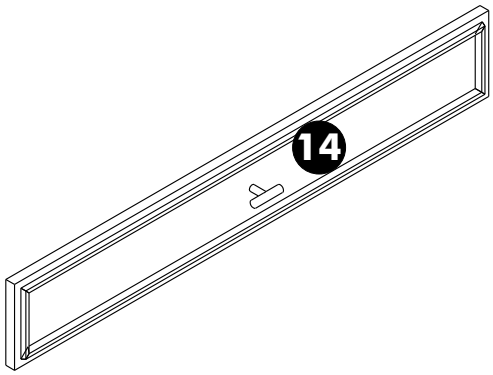

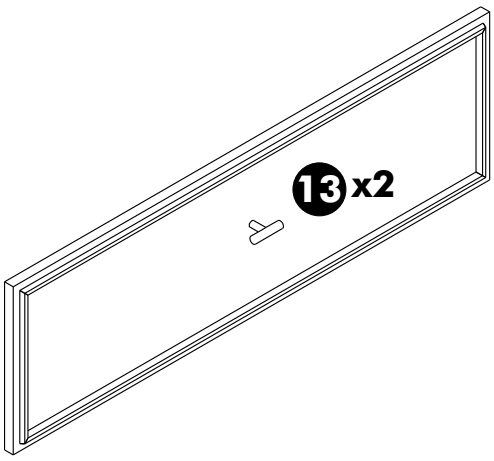

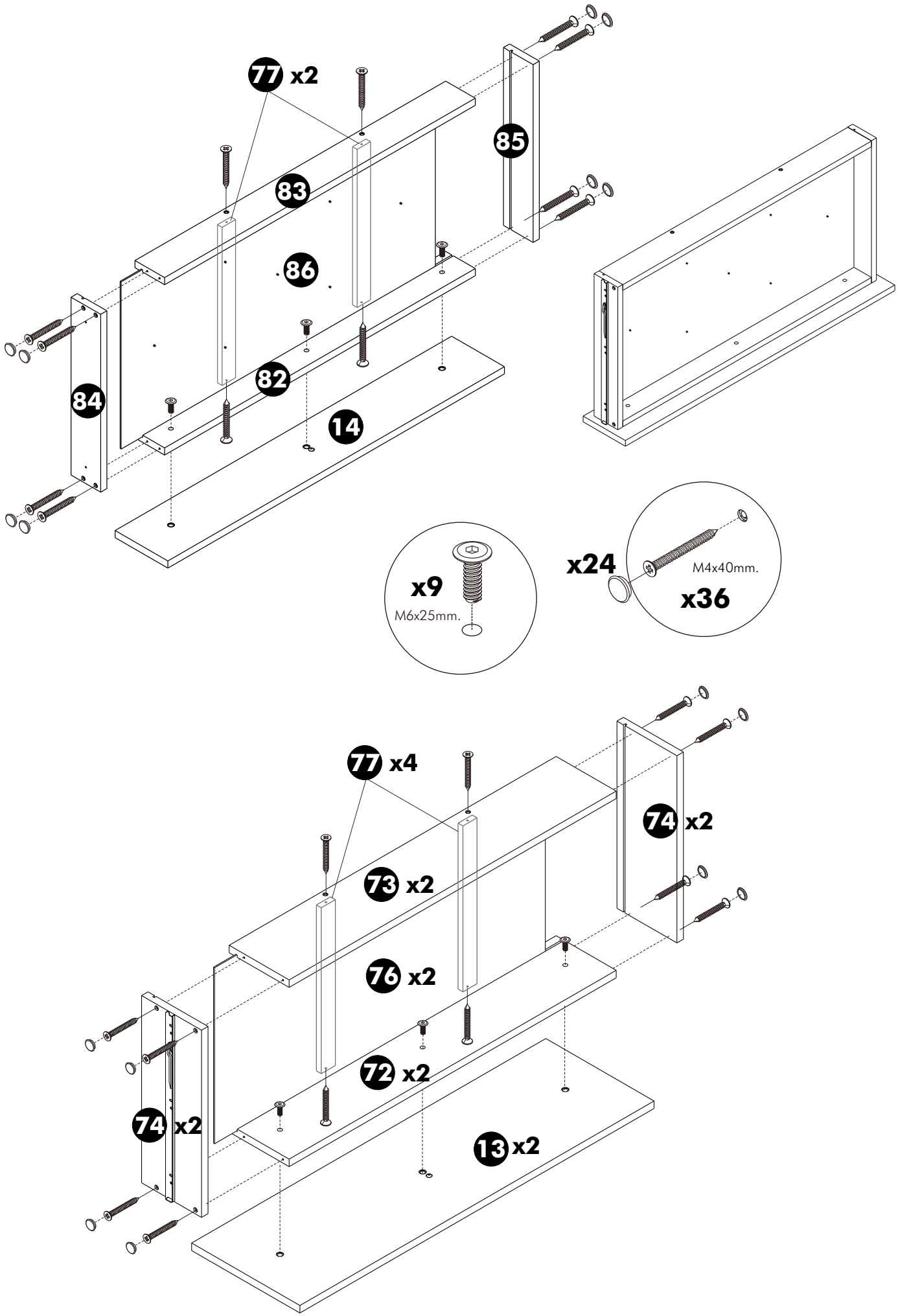
77 x2
85
83
86
84
82
14
x9
M6x25mm.
x24
M4x40mm.
x36
77 x4
74 x2
73 x2
76 x2
72 x2
74 x2
13 x2

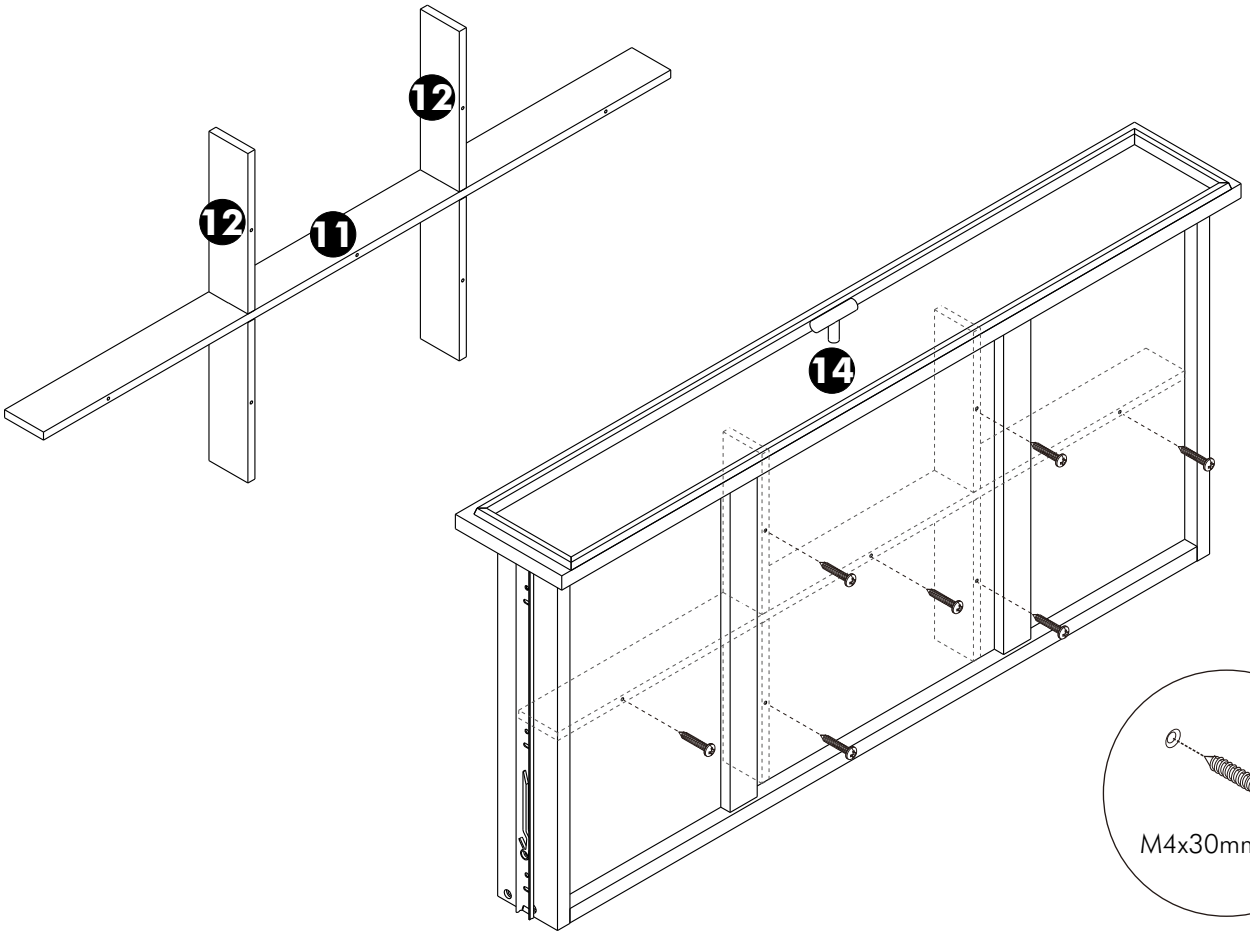
12
12
11
14
M4x30mm. x7

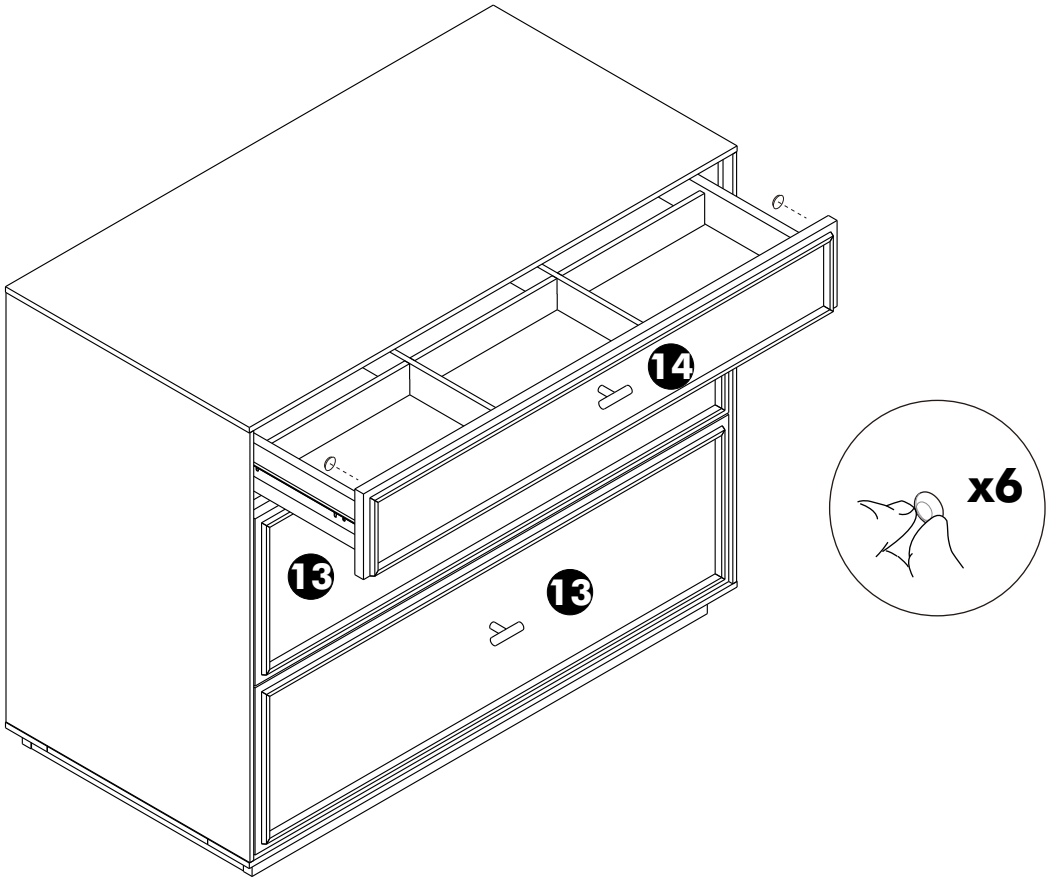
14
13
13
x6