SHIBUYA

Dresser table 160-200 cm.

TYPE:A

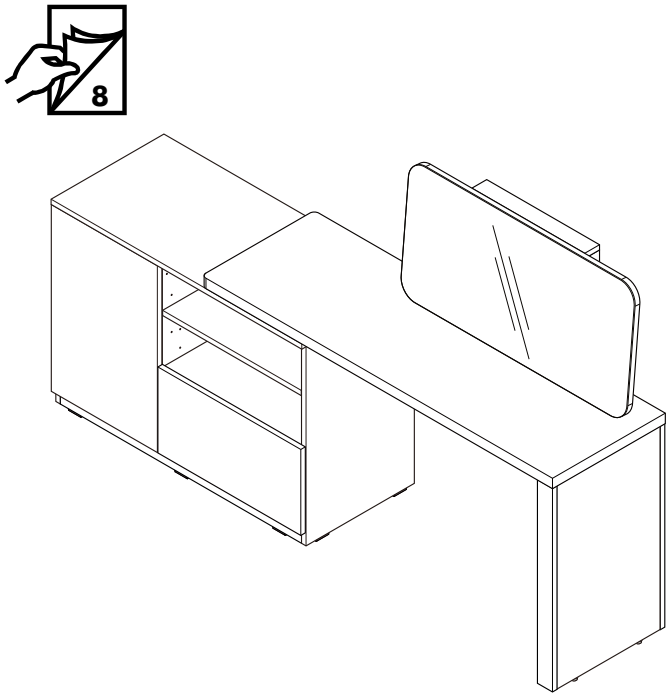

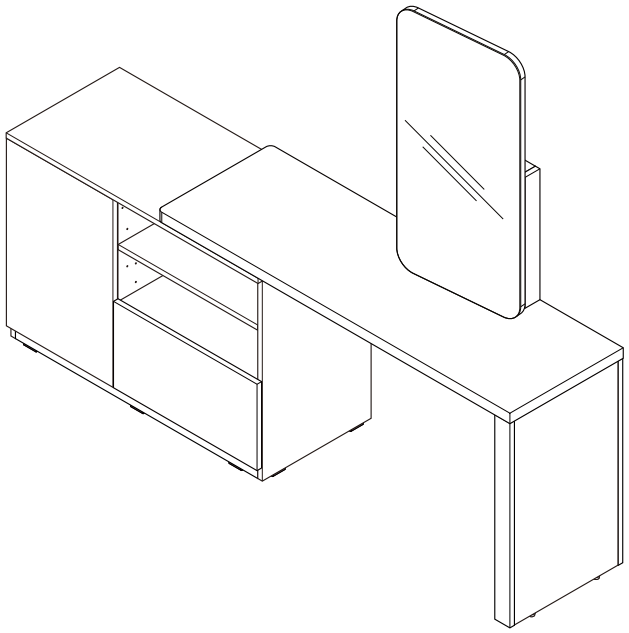

TYPE:B

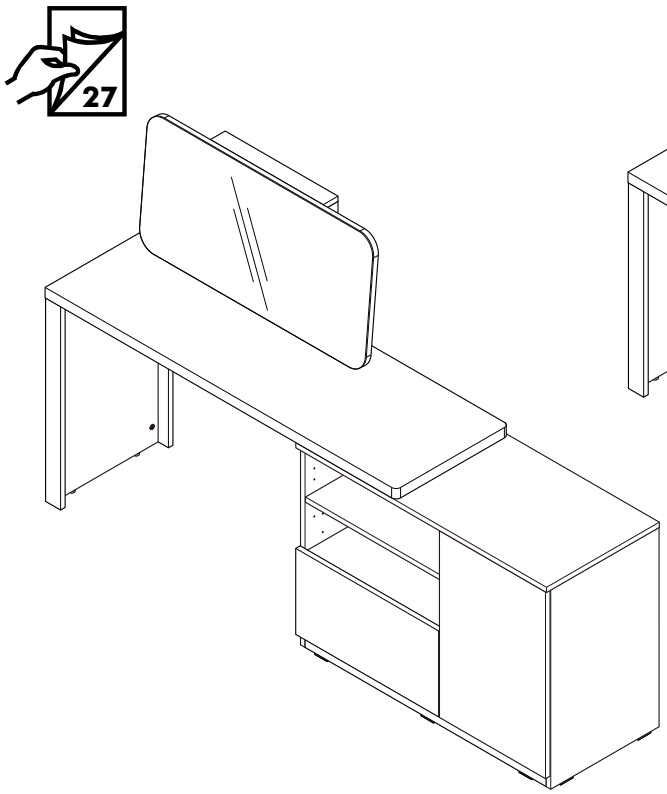

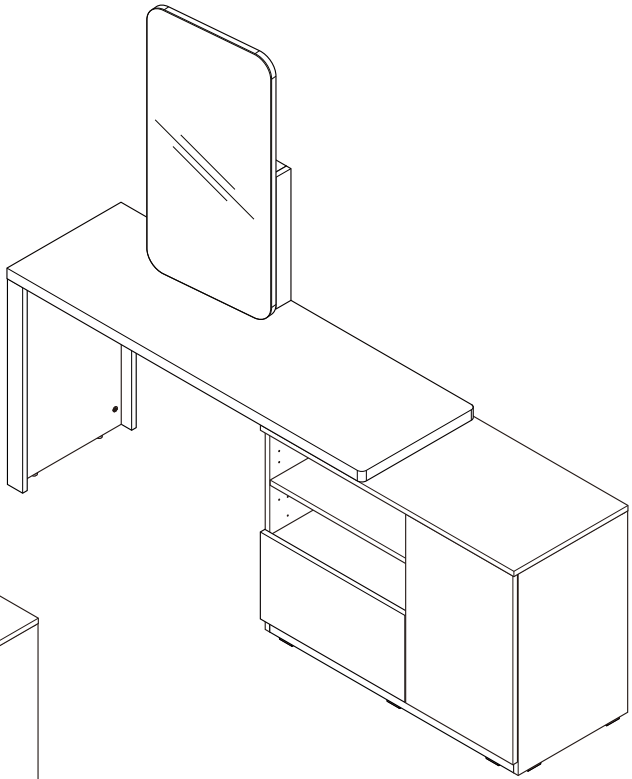

Indexlivingmall

CONNECT SYSTEM

1

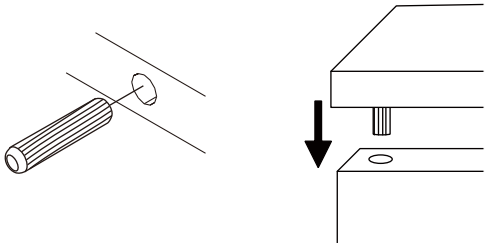

2

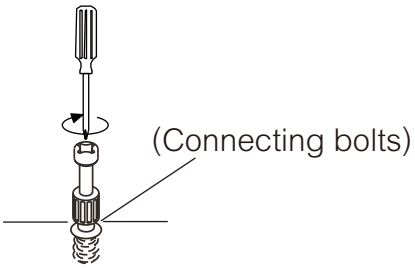

3

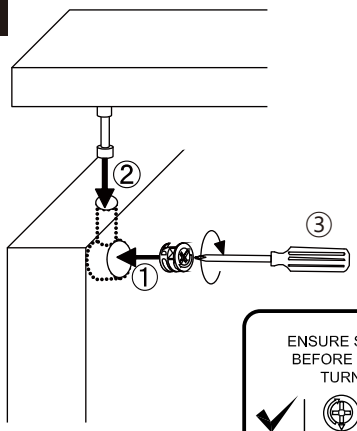

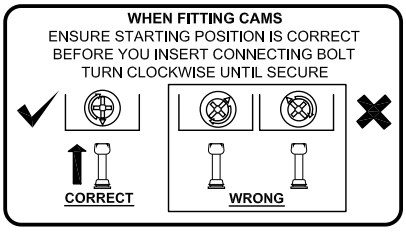

M4x16mm.

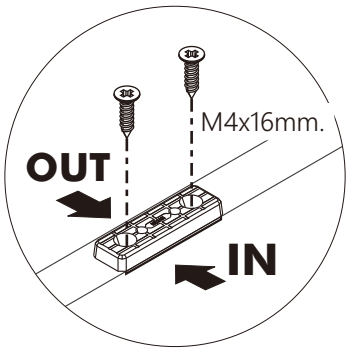

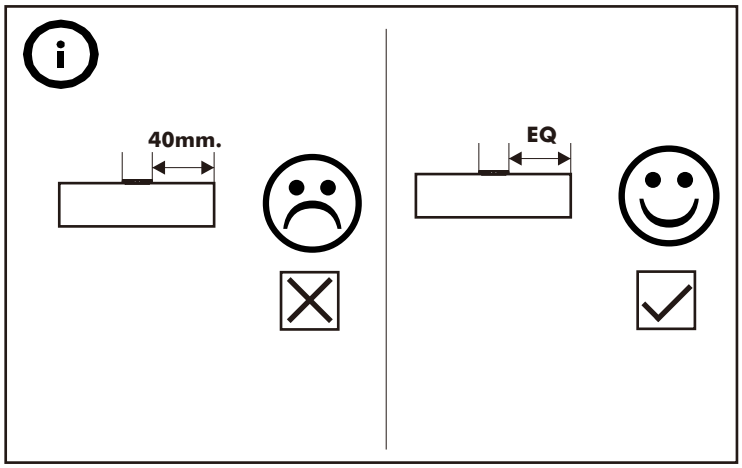

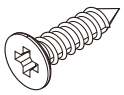

M4x16mm.

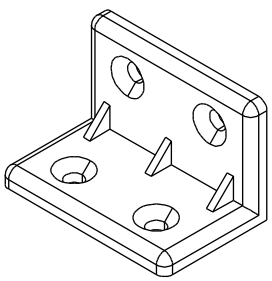

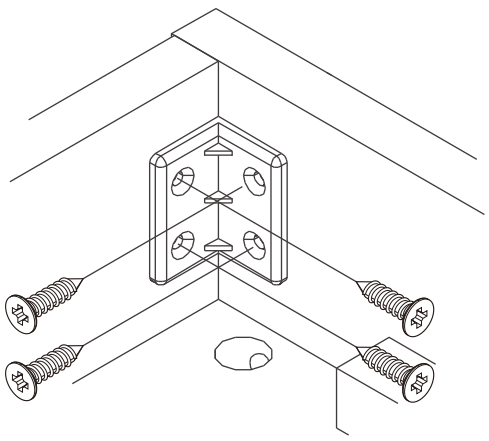

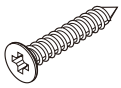

M3.5x20mm.

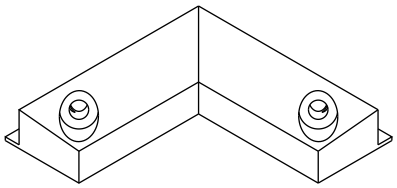

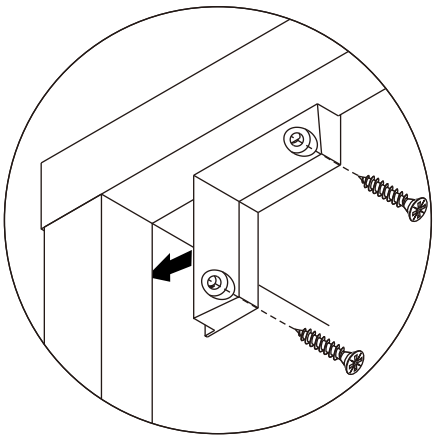

#6x1/2″

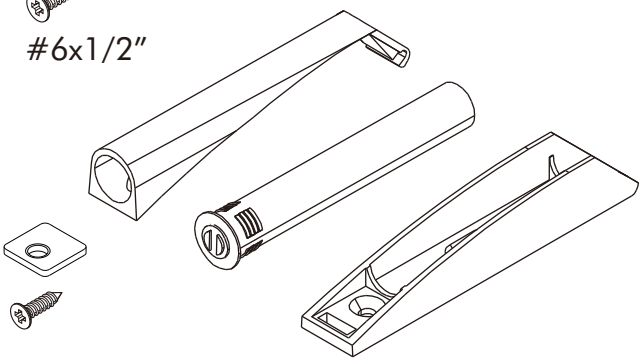

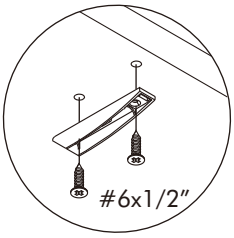

#6x1/2″

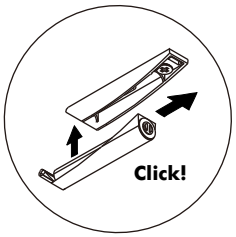

#5x3/8″

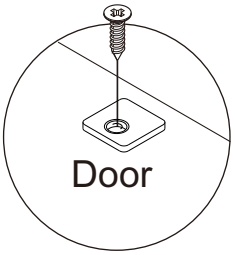

M4x16mm.

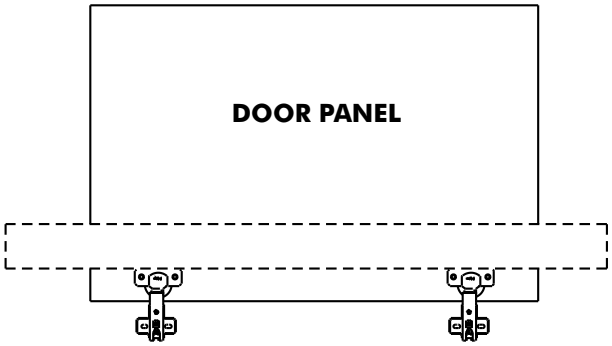

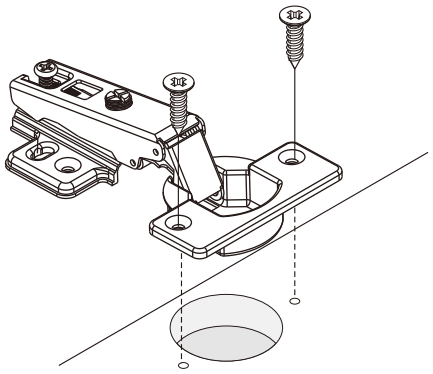

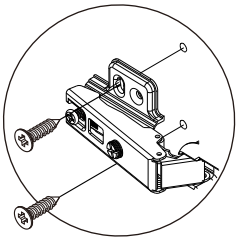

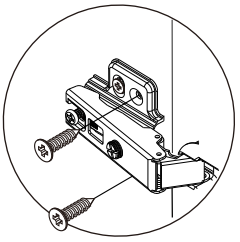

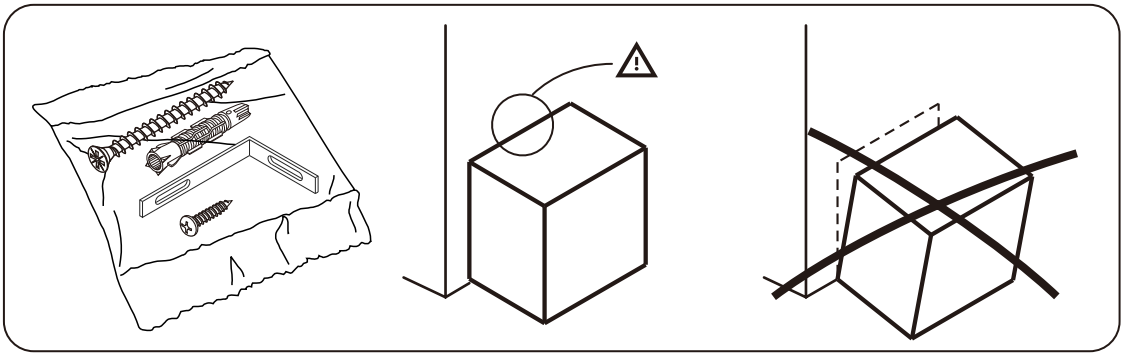

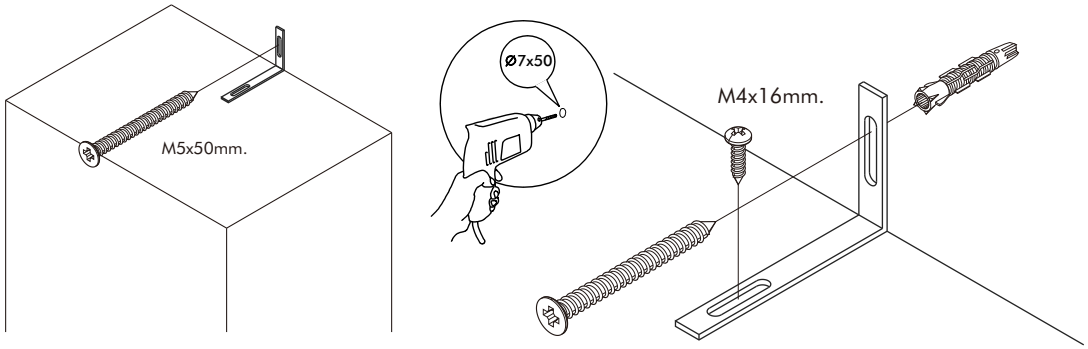
M5x50mm.
Ø7x50
M4x16mm.

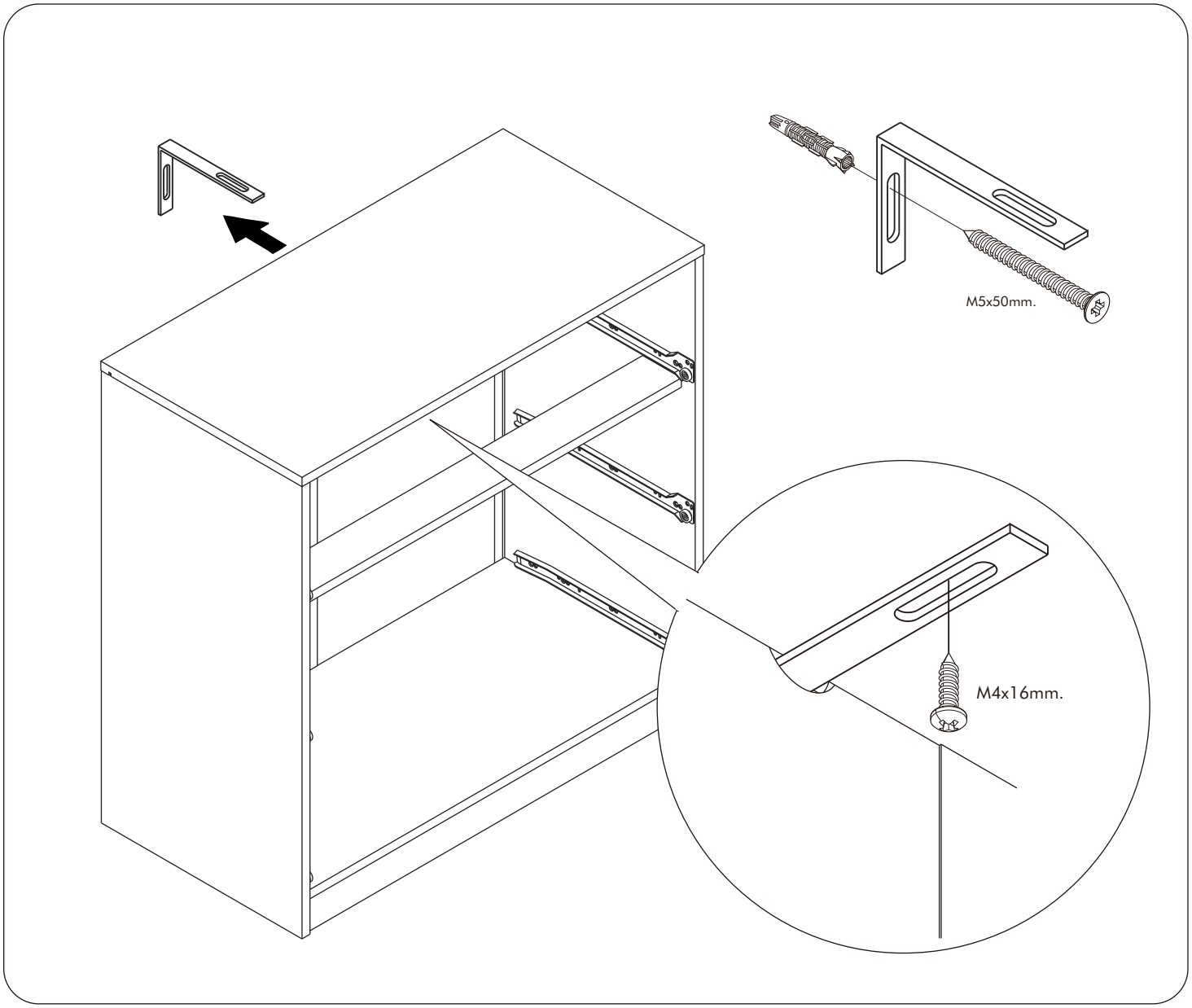
M5x50mm.
M4x16mm.

■ มาตรฐาน การระบุสินค้าที่ต้องยึด Fitting กันล้ม (Safety Fitting) ***หมายเหตุ สินค้าที่เป็นชุดเด็ก ให้ติดตั้ง Fitting กันล้มทุกตัว***

■ ติดตั้งฉากกันล้มกับตู้สูง (ตั้งแต่ 2 m.ขึ้นไป)

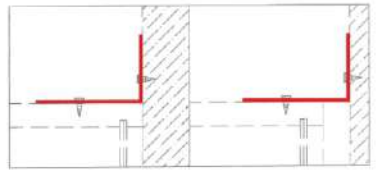

ติดตั้งชนผนัง ติดตั้งลอยหลบบัว

■ ติดตั้งฉากกันล้มกับตู้เตี้ย (น้อยกว่า 2 m.)

ติดตั้งชนผนัง ติดตั้งลอยหลบบัว

■ หมวด ตู้บานเปิด / ตู้บานเปิด + ช่องโล่ง

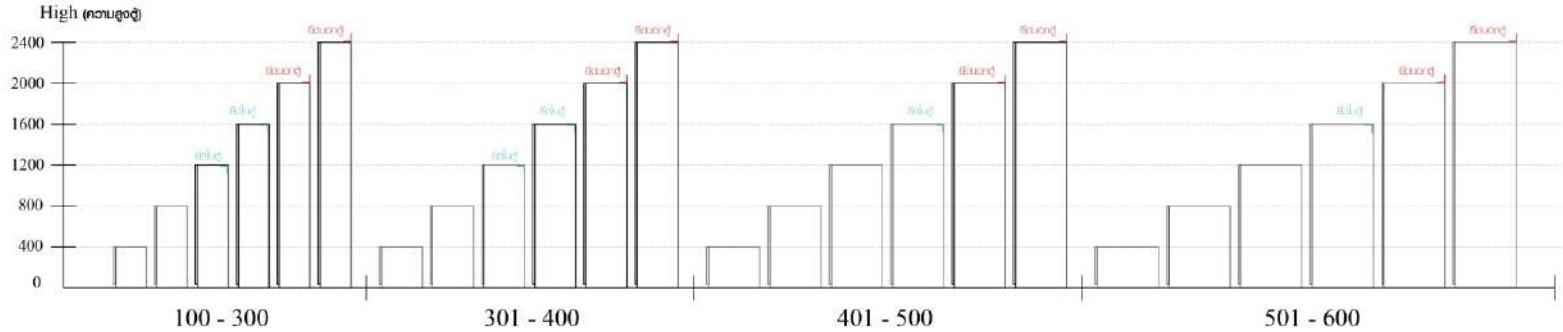

ความสูงตั้งแต่ 1200 ขึ้นไป ลึกไม่เกิน 300 | ความสูงตั้งแต่ 1600 ขึ้นไป ลึกไม่เกิน 400 | ความสูงตั้งแต่ 1600 ขึ้นไป ลึกไม่เกิน 500 | ความสูงตั้งแต่ 1600 ขึ้นไป ลึกไม่เกิน 600

■ หมวด ตู้ลิ้นชัก / ตู้ลิ้นชัก + ช่องโล่ง / ตู้ลิ้นชัก + บานเปิด / ตู้ลิ้นชัก + บานสไลด์

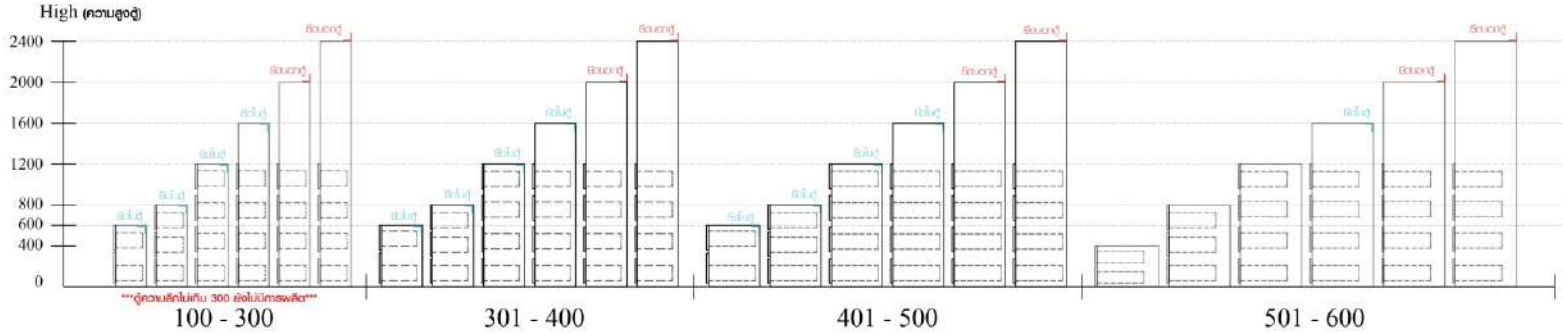

ความสูงตั้งแต่ 600 ขึ้นไป ลึกไม่เกิน 300 | ความสูงตั้งแต่ 600 ขึ้นไป ลึกไม่เกิน 400 | ความสูงตั้งแต่ 600 ขึ้นไป ลึกไม่เกิน 500 | ความสูงตั้งแต่ 1600 ขึ้นไป ลึกไม่เกิน 600

■ หมวด ตู้บานสไลด์ / ตู้โล่ง

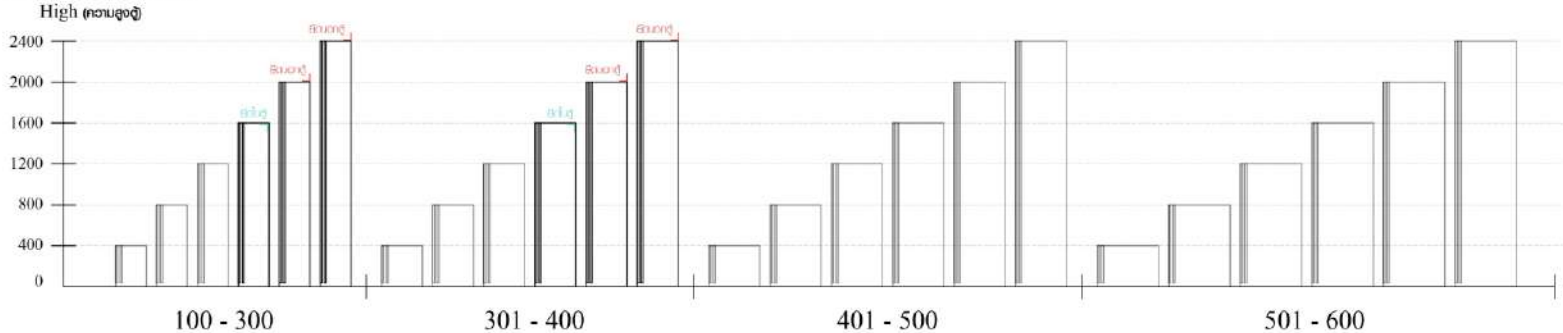

ความสูงตั้งแต่ 1600 ขึ้นไป ลึกไม่เกิน 300 | ความสูงตั้งแต่ 1600 ขึ้นไป ลึกไม่เกิน 400

HARDWARE

-BODY SET

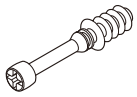

x 19

x 19

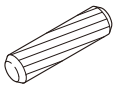

x 28

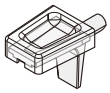

x 8

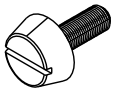

x 2

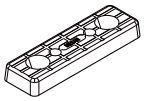

x 9

x 17

Ø 11mm.

x 14

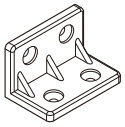

x 16

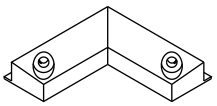

x 2

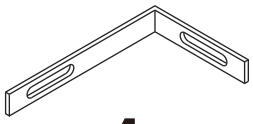

x 1

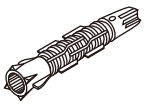

x 1

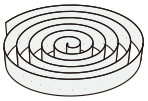

15x1000mm.

x 4

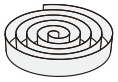

15x780mm.

x 2

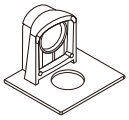

x 4

M3.5x20mm.

x 4

M4x16mm.

x 86

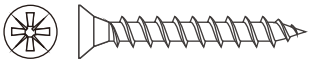

M4x30mm.

x 20

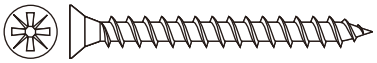

M4x40mm.

x 6

M4x50mm.

x 2

M5x50mm.

x 1

M4x16mm.

x 9

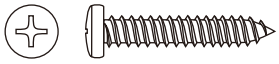

M4x20mm.

x 8

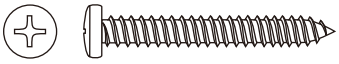

M4x30mm.

x 8

-DRAWER SET

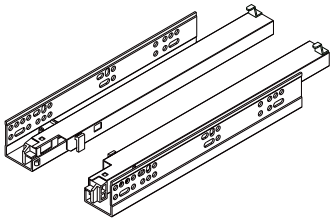

x 1 set

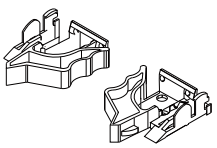

x 1 set

M3.5x13mm.

x 8

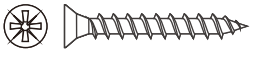

M3.5x25mm.

x 4

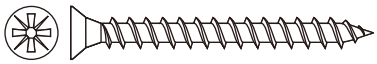

M4x40mm.

x 8

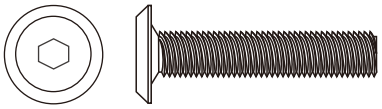

M6x25mm.

x 4

HARDWARE

-DOOR SET

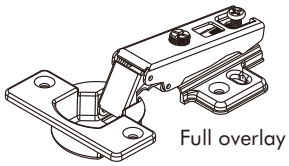

x 2

x 12

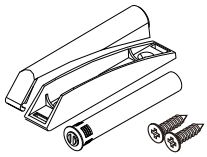

x 1 set

x 1

-LAMP SET

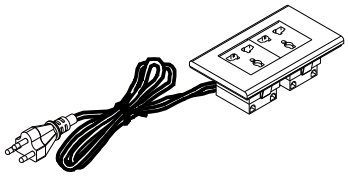

x 1 Set

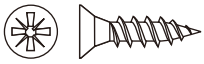

x 4

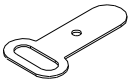

x 5

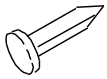

x 5

-PART STEEL

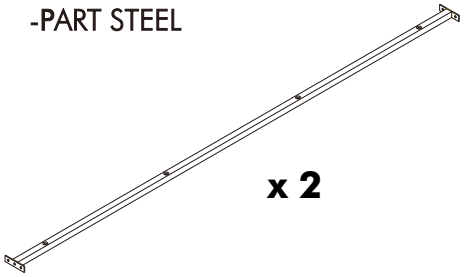

x 2

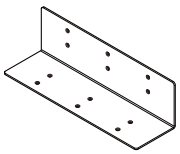

x 1

x 6

x 6

ASSEMBLY

-BODY SET

1. TYPE:A

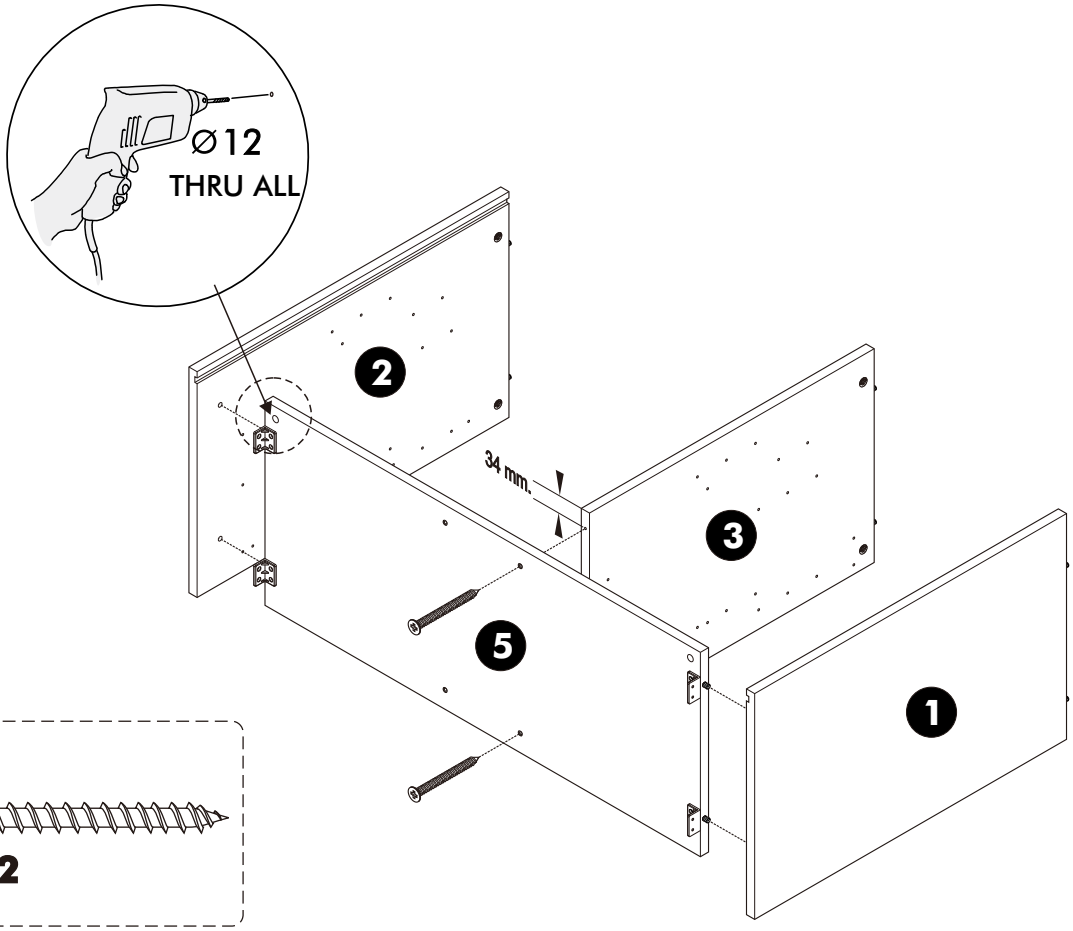

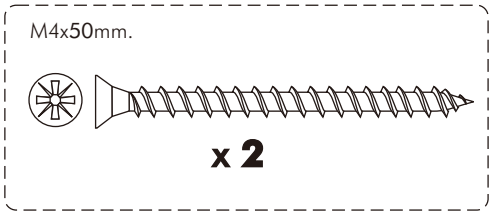

2. TYPE:A

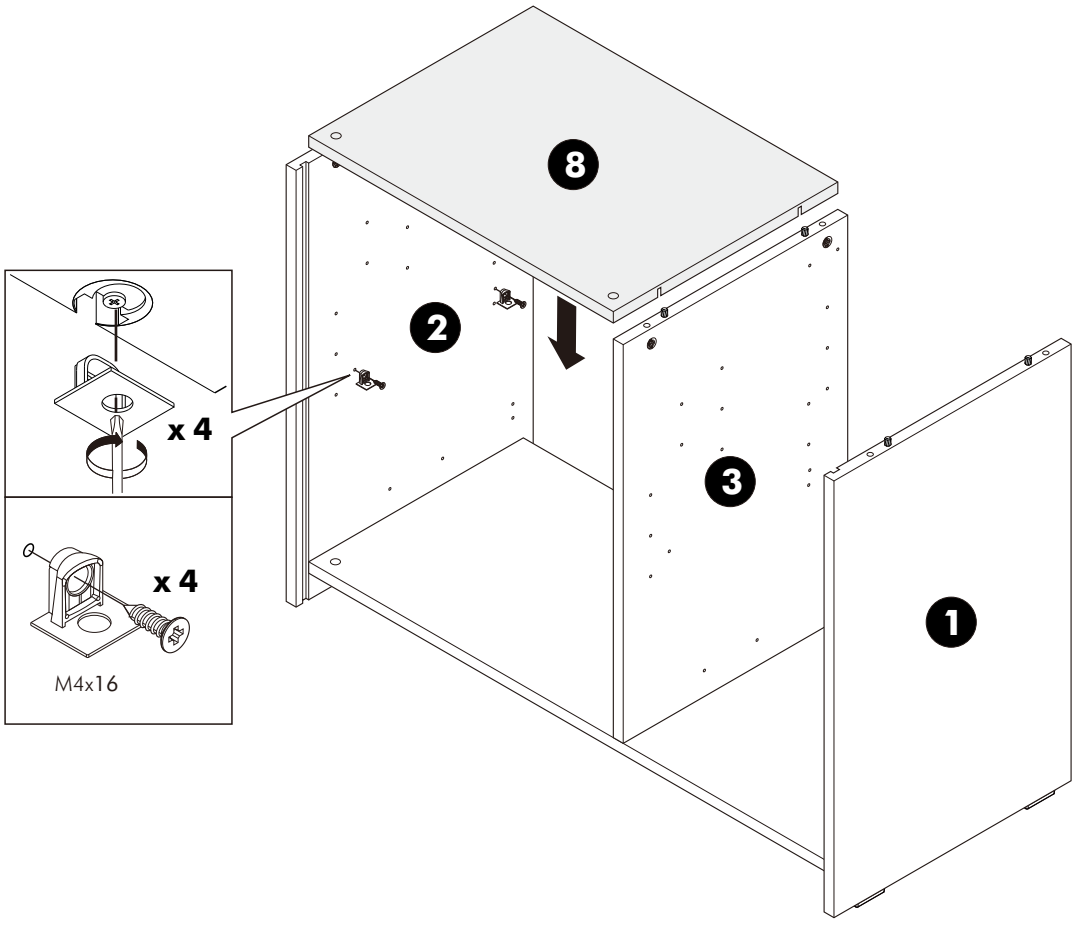

3. TYPE:A

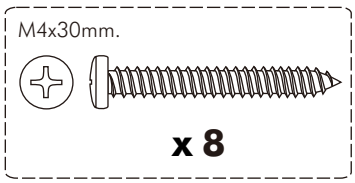

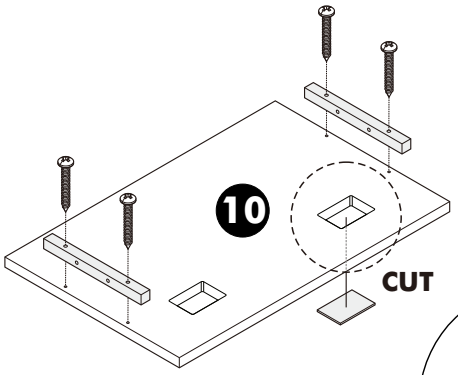

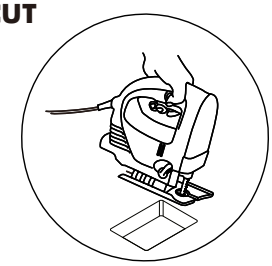

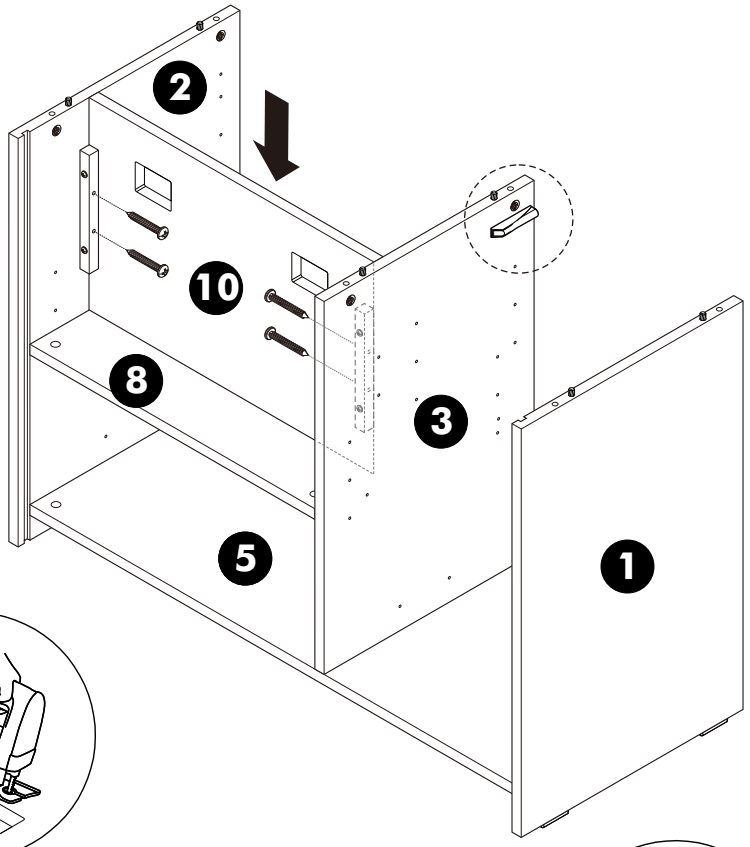

4. TYPE:A

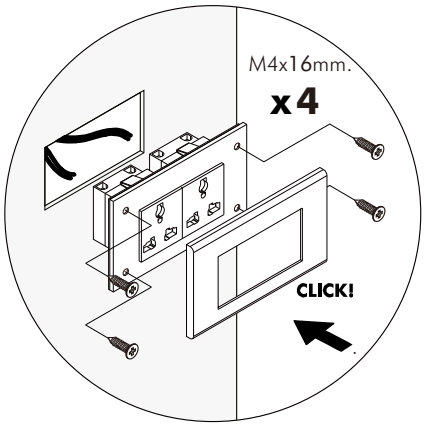

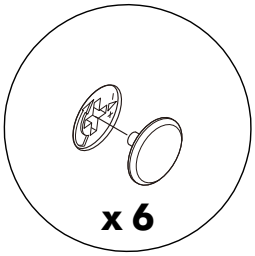

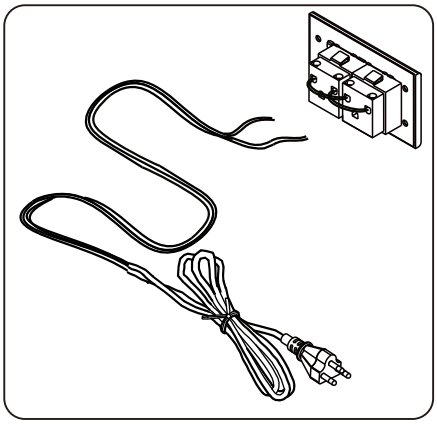

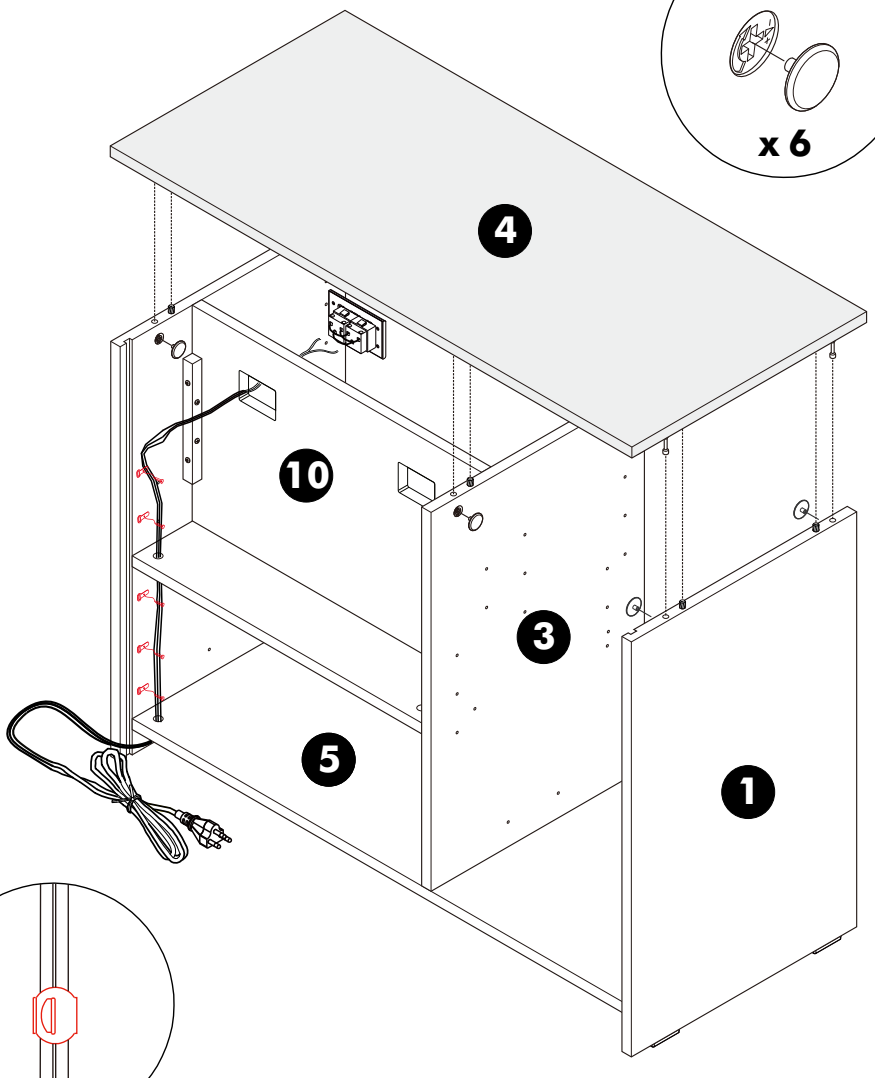

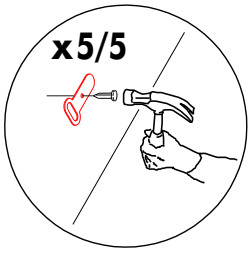

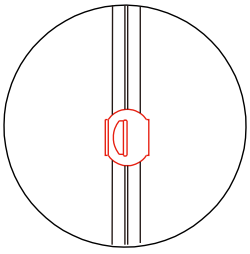

5. TYPE:A

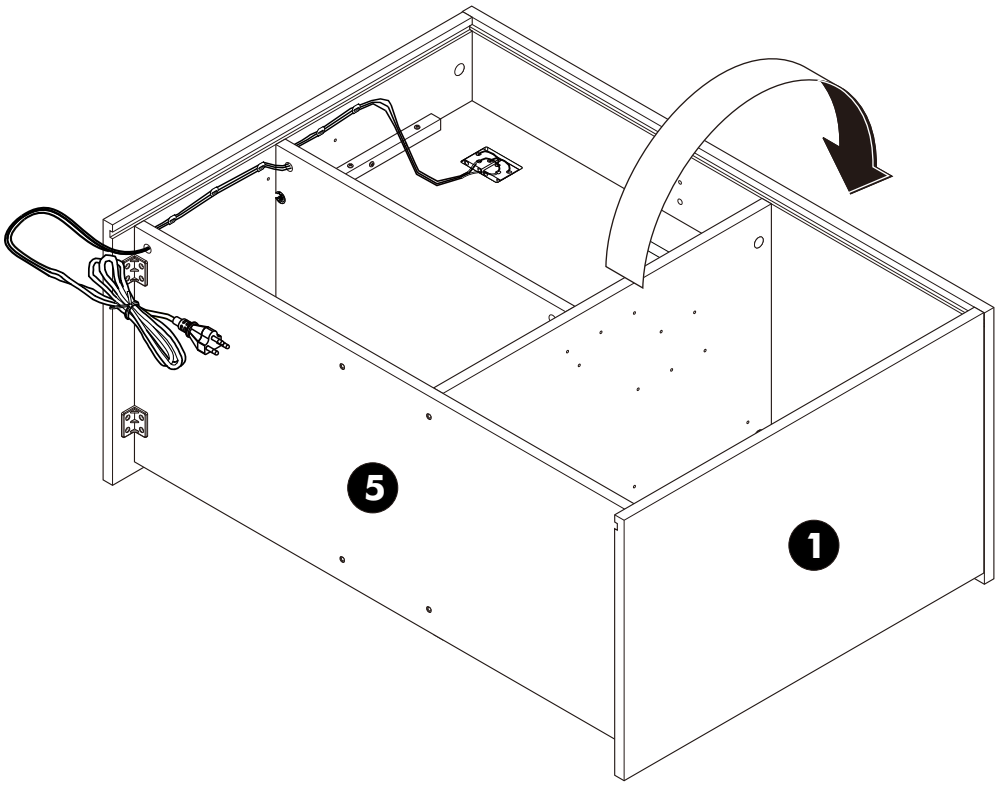

6. TYPE:A

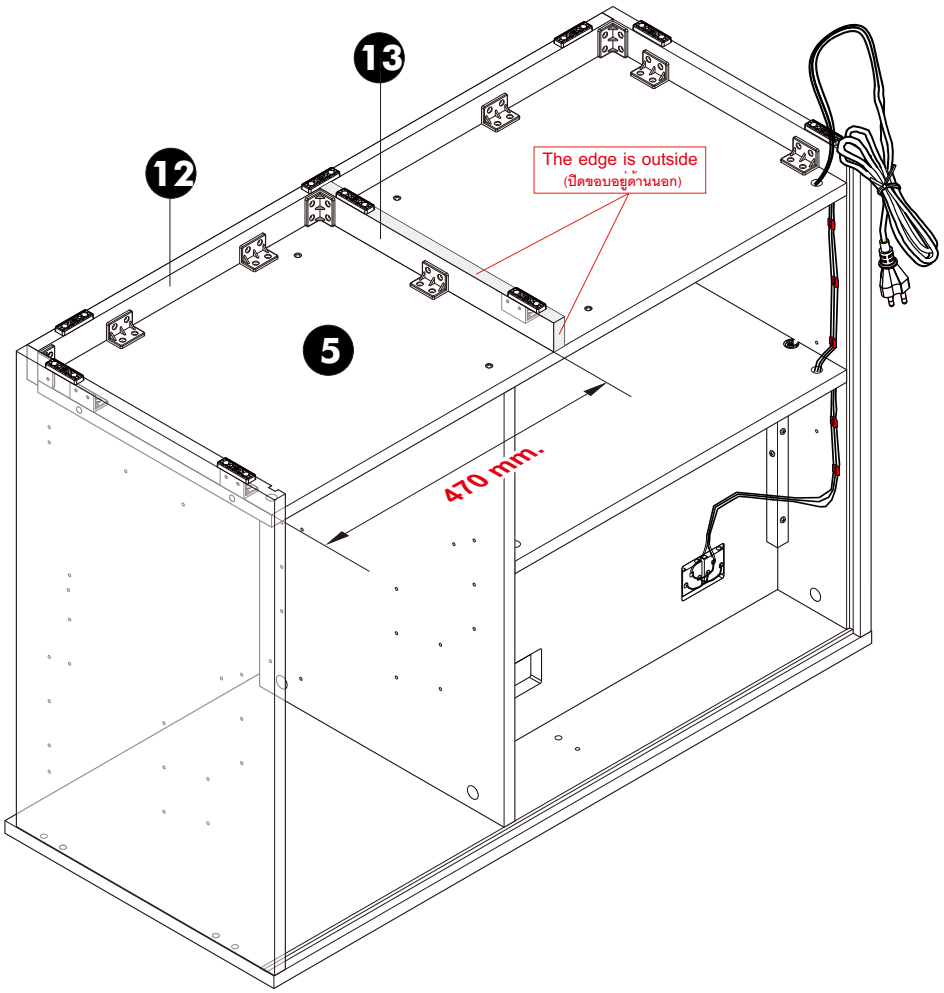

7. TYPE:A

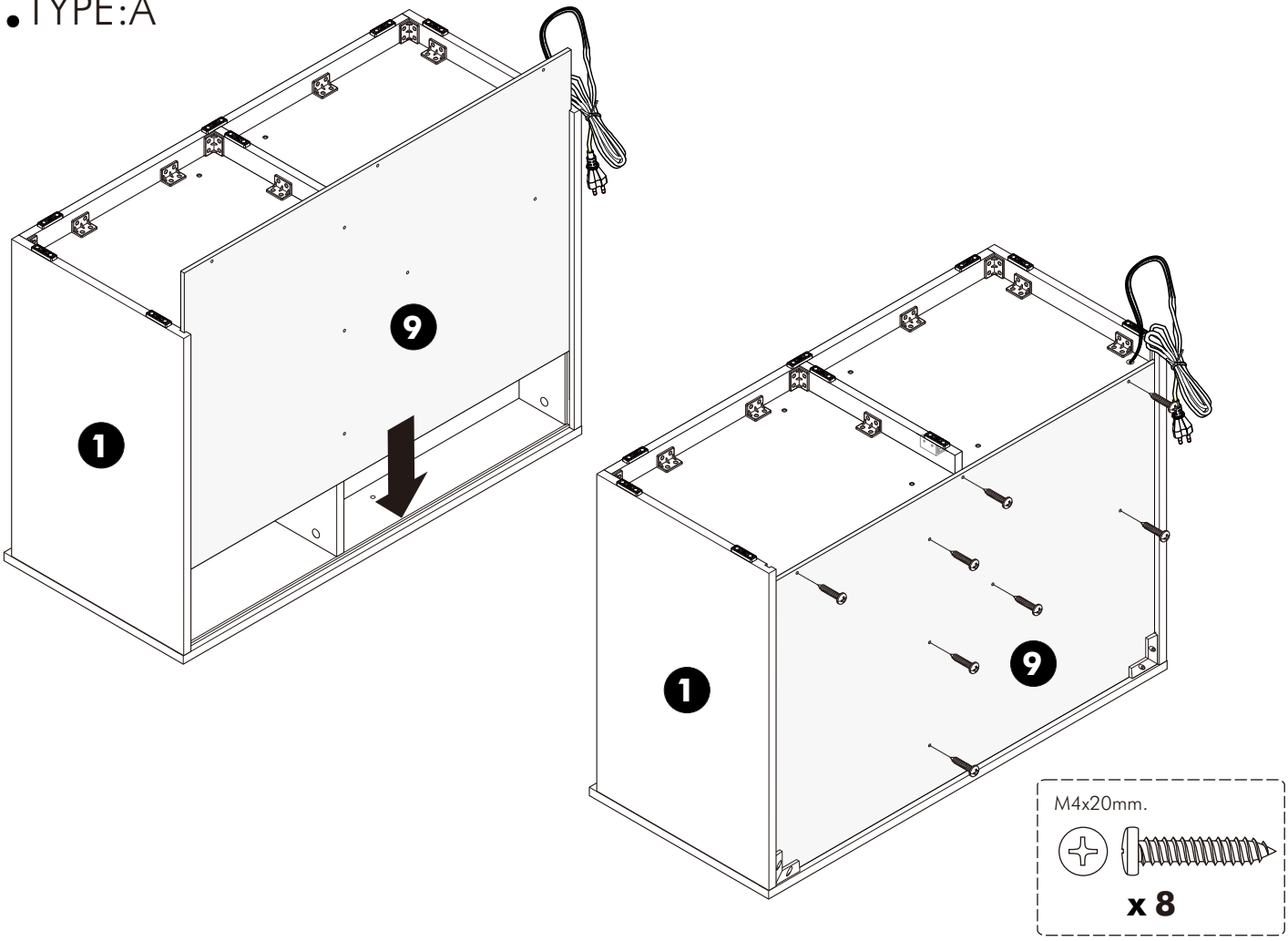

8. TYPE:A

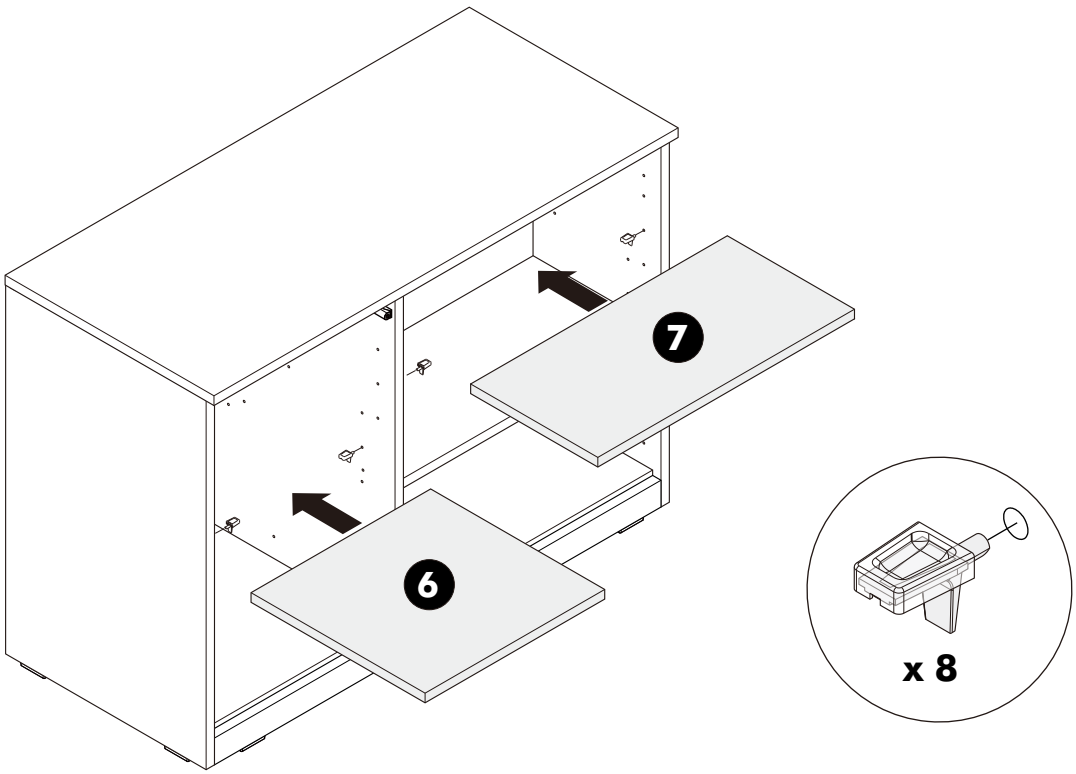

ASSEMBLY TYPE:A

-DRAWER SET

1.

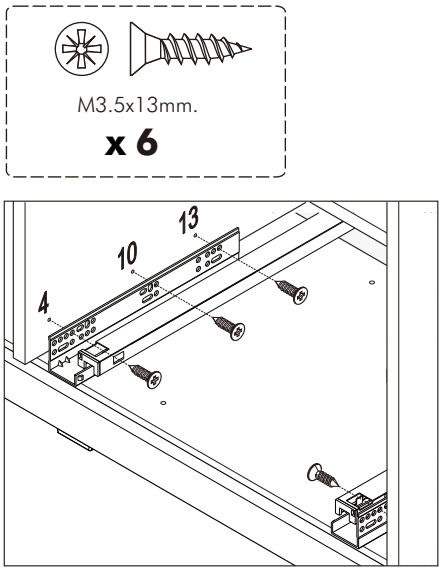

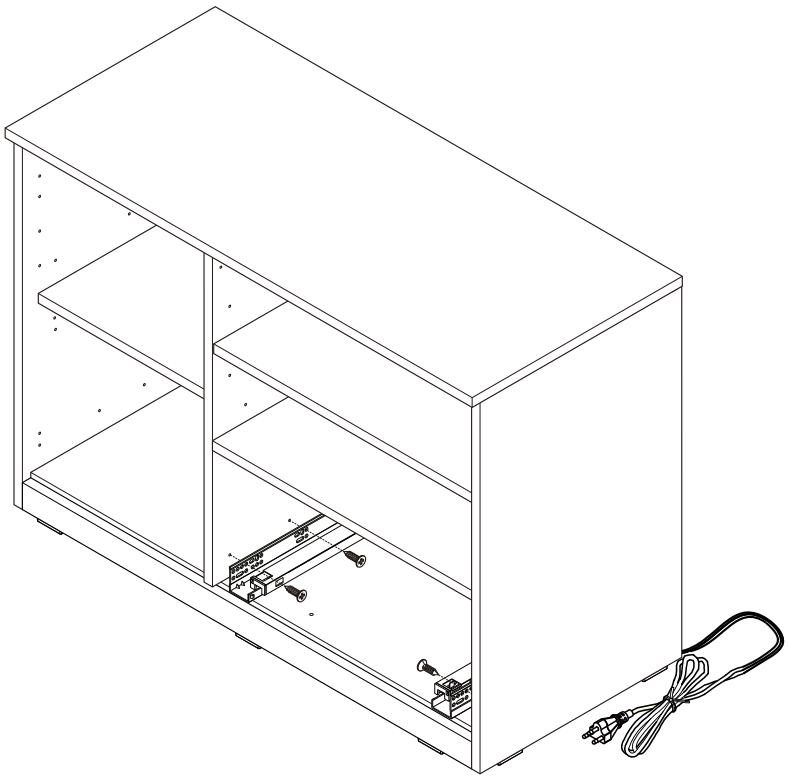

2.

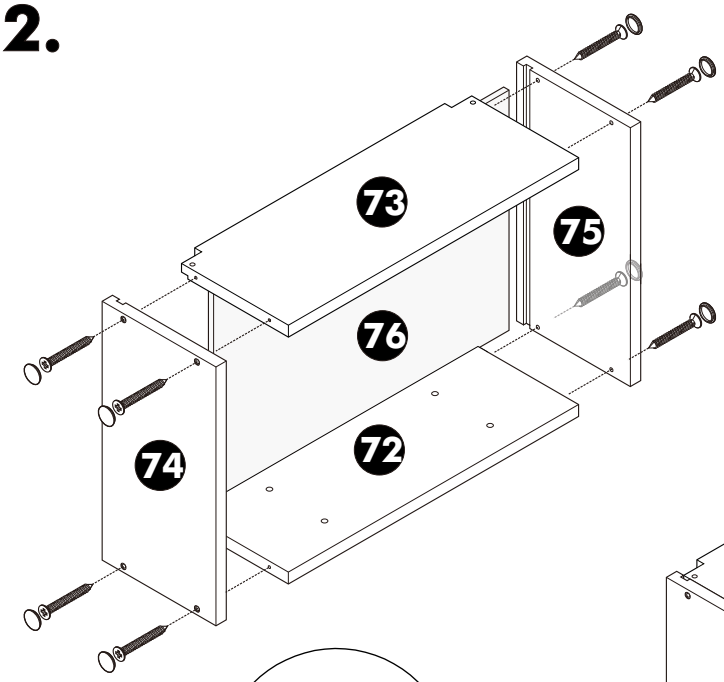

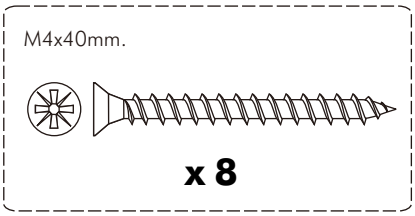

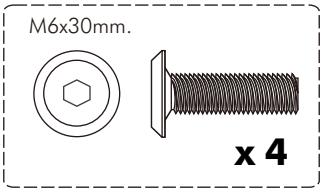

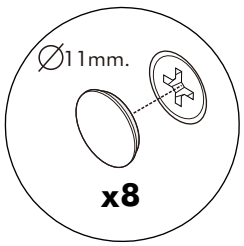

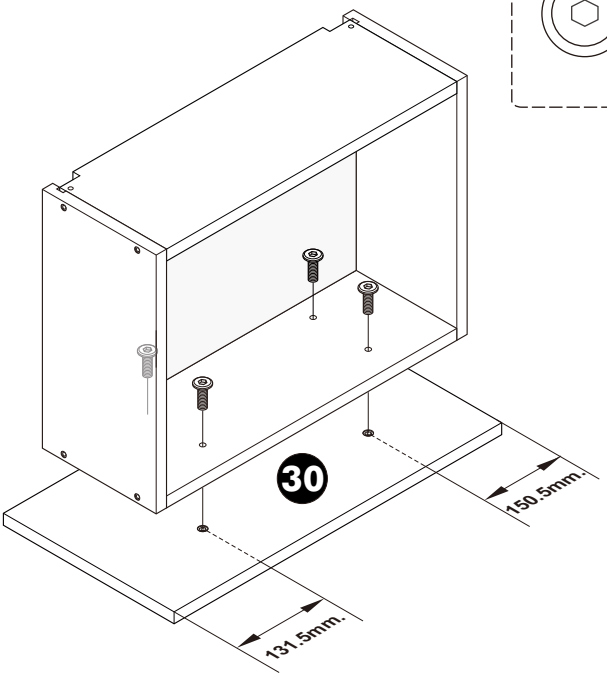

3.

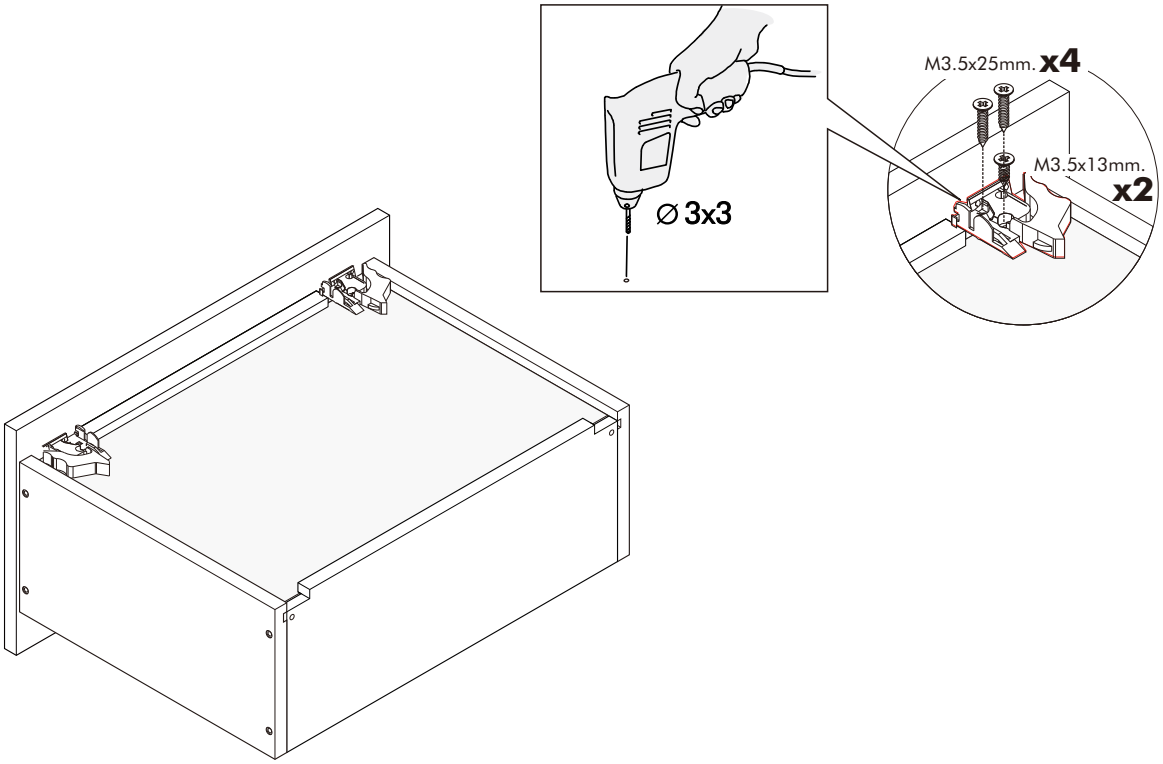

4.

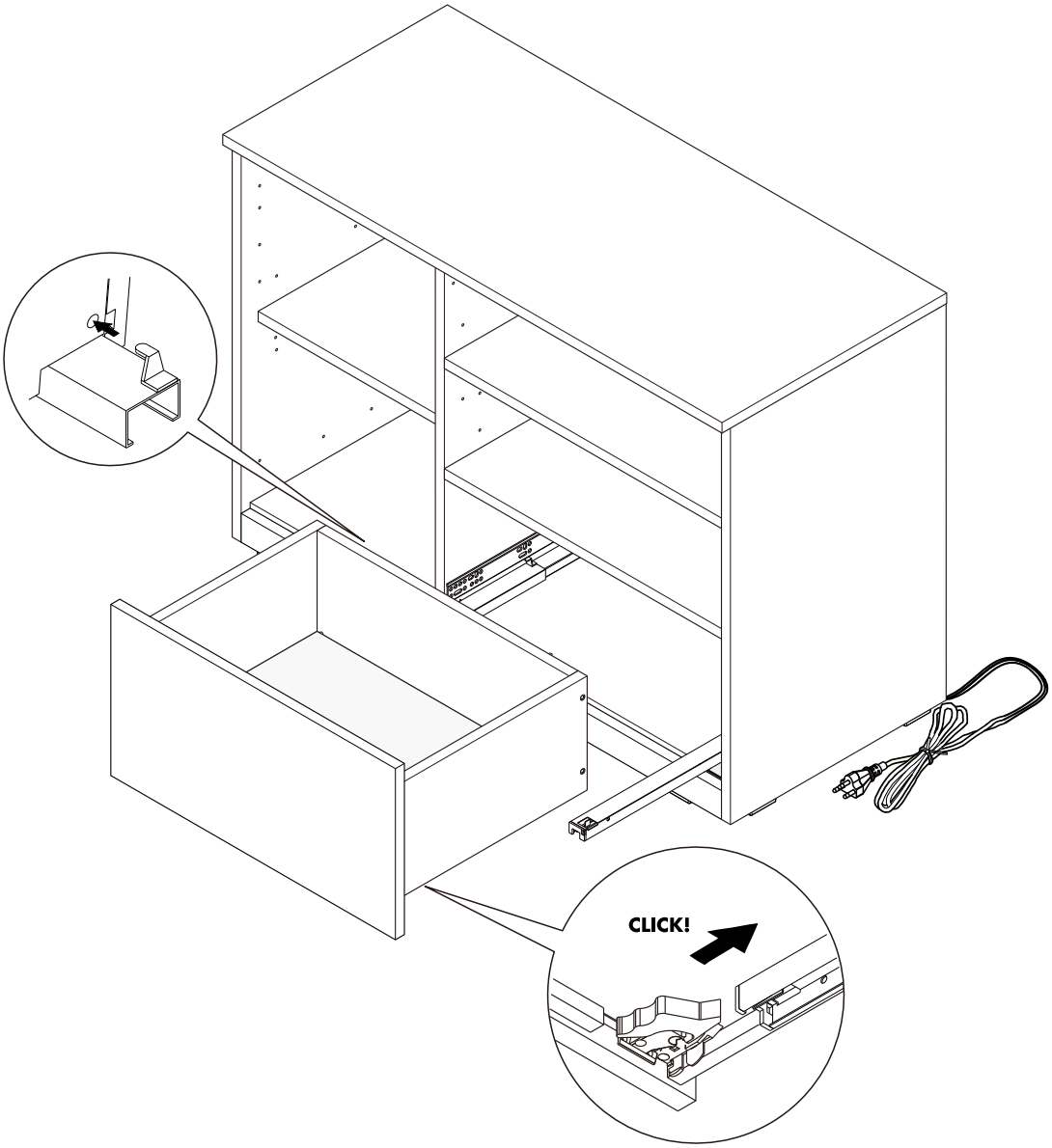

ASSEMBLY

-DOOR SET

1.

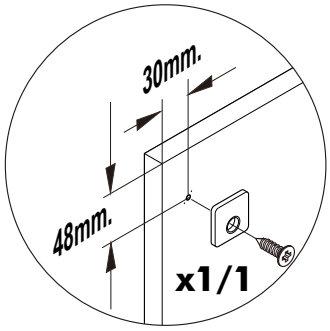

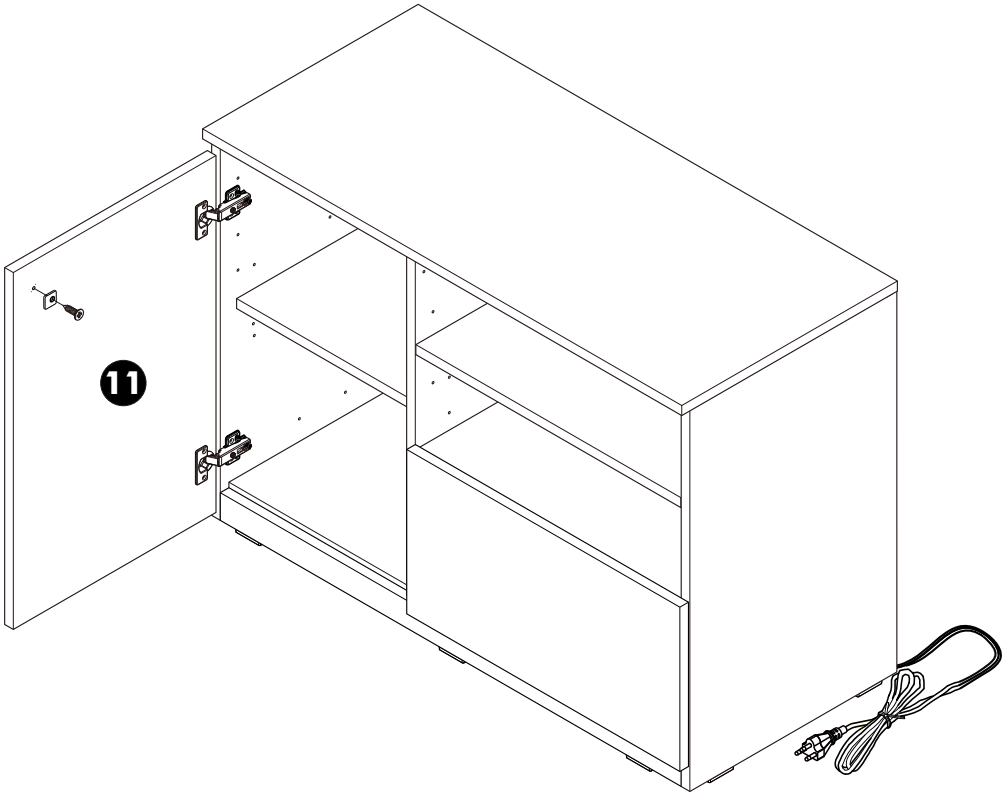

ASSEMBLY

-BODY SET

1.

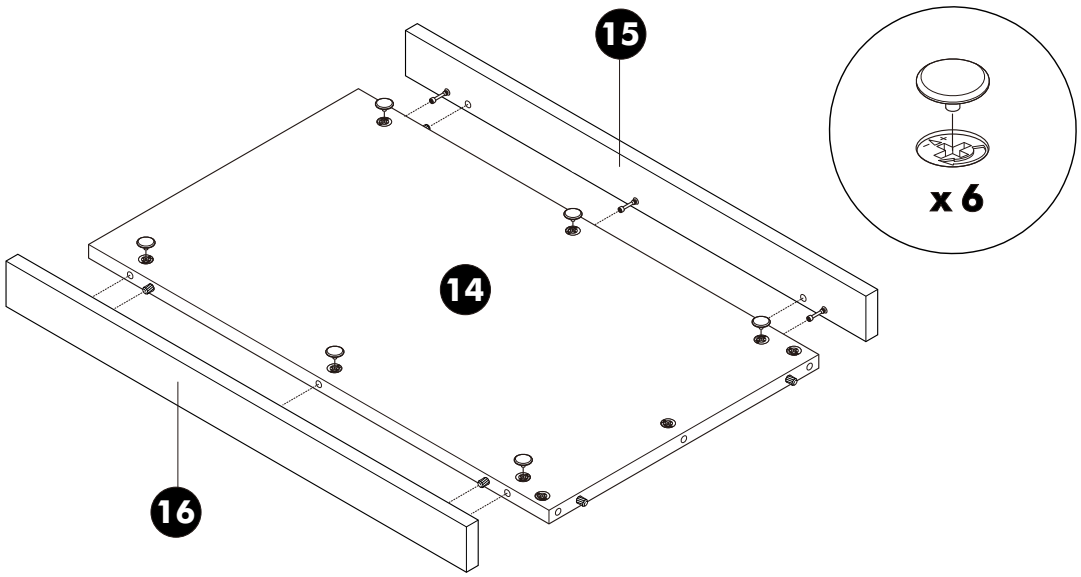

2.

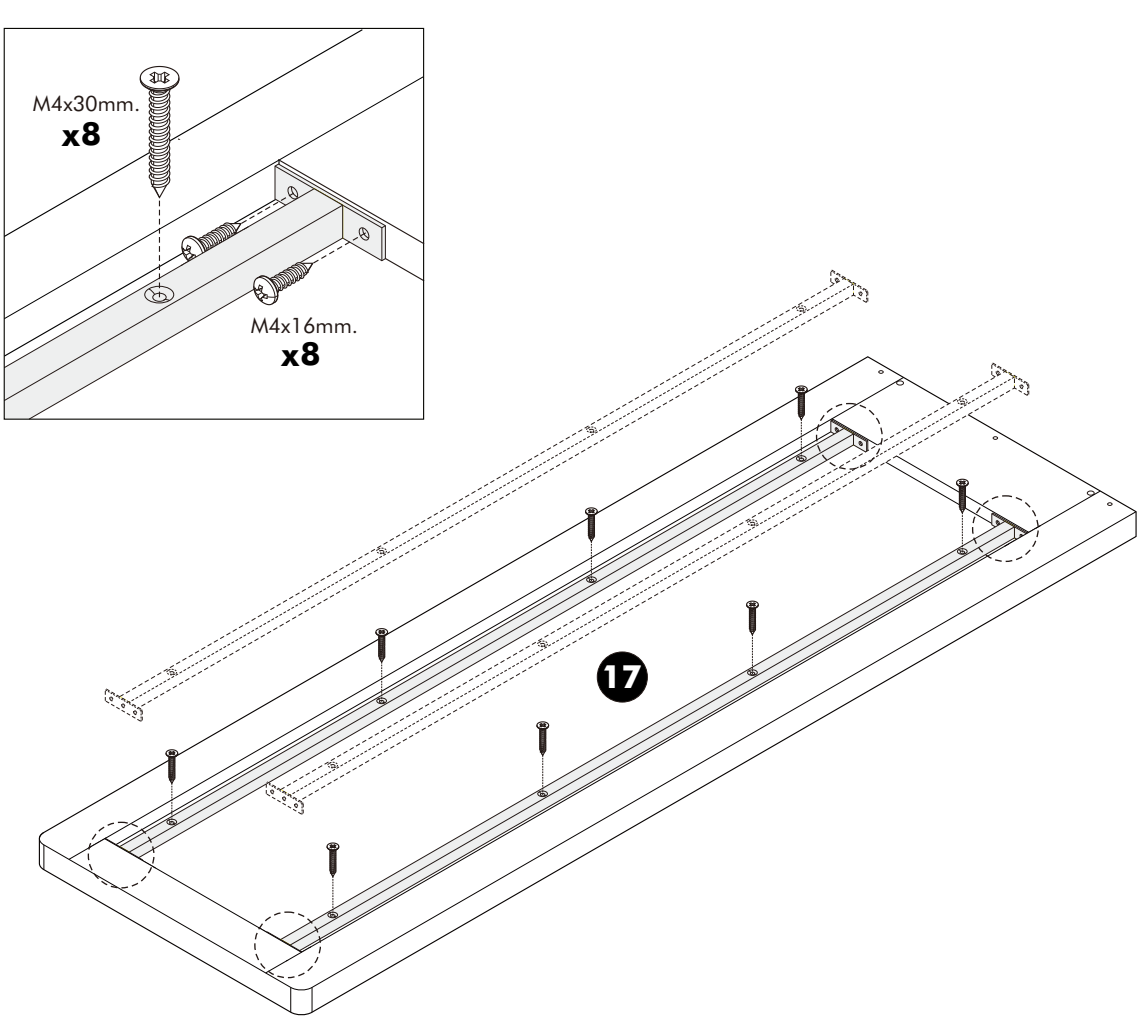

3.

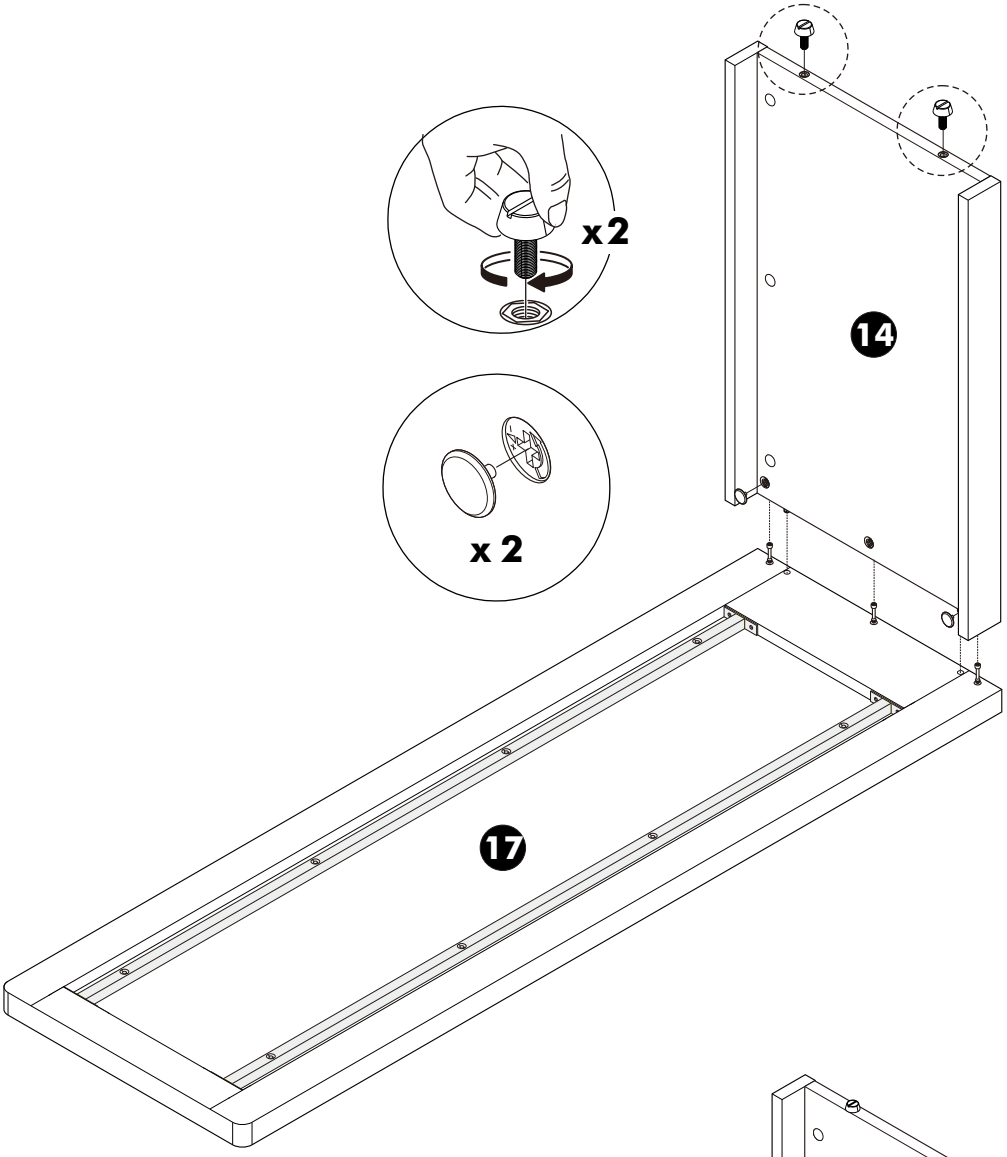

4.

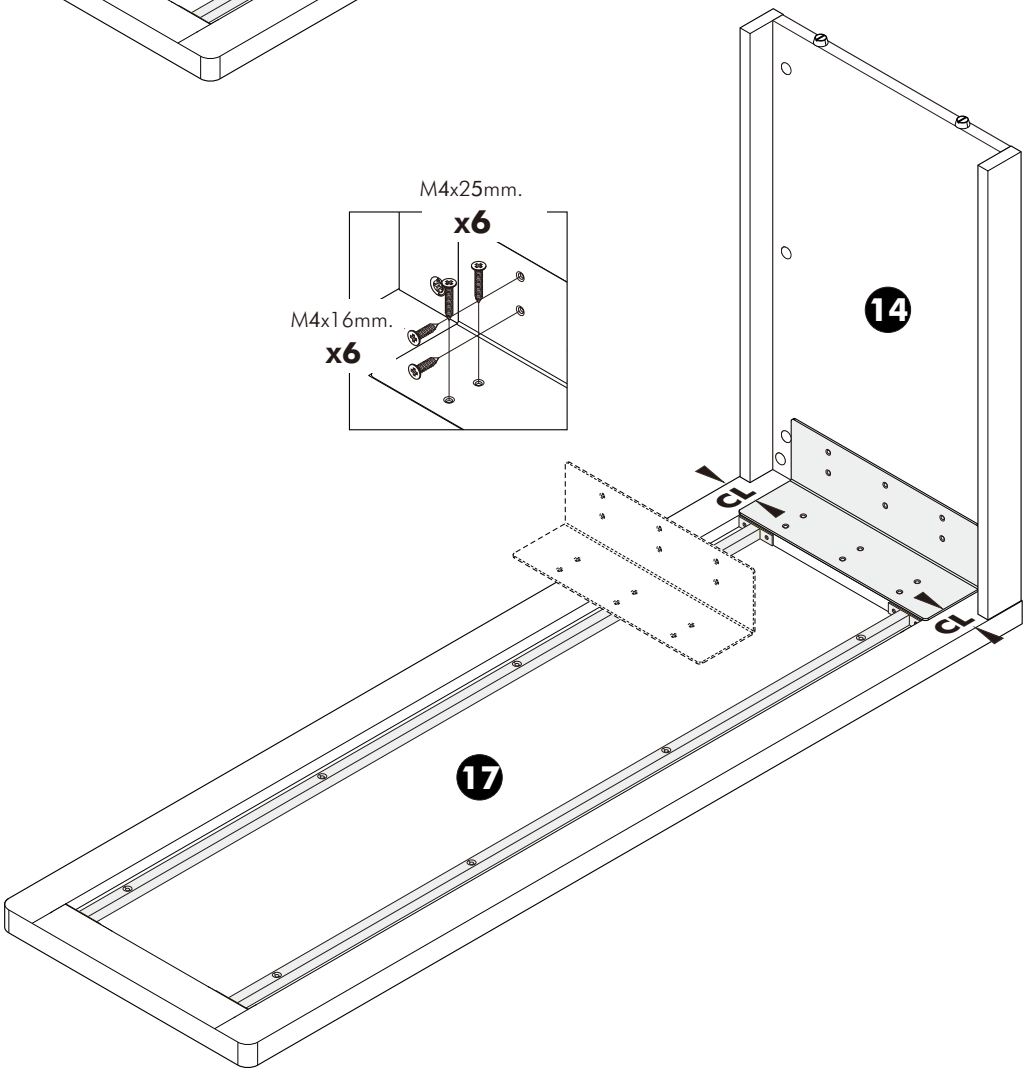

5.

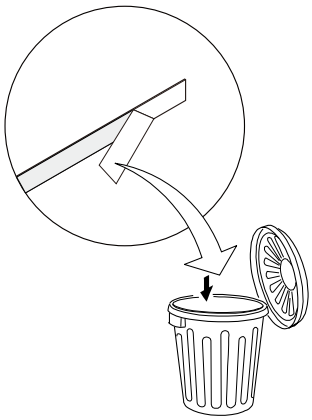

1000 mm.=x4

780 mm.=x2

CUT 440 mm.=x2

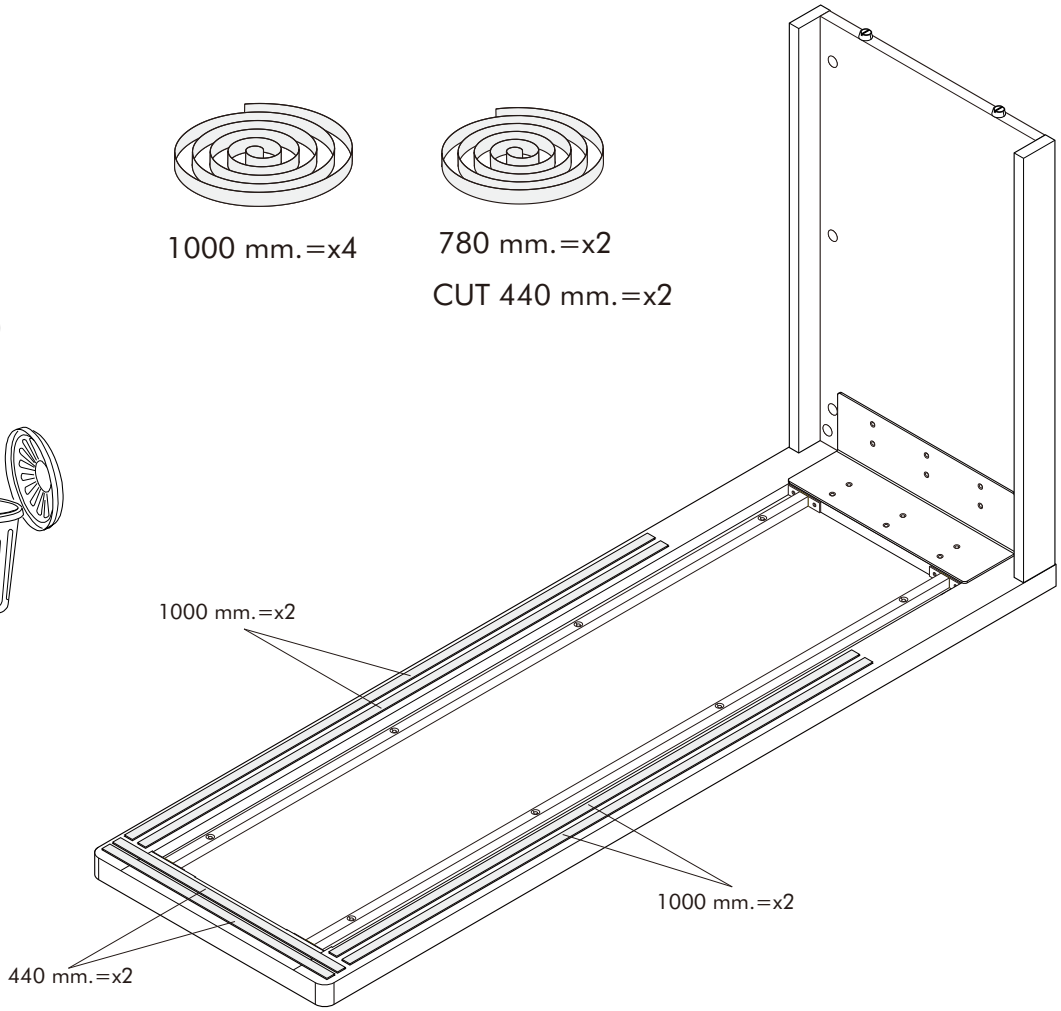

TYPE:A-1600

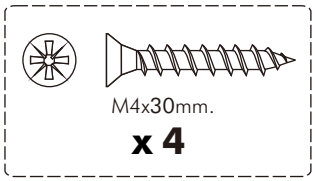

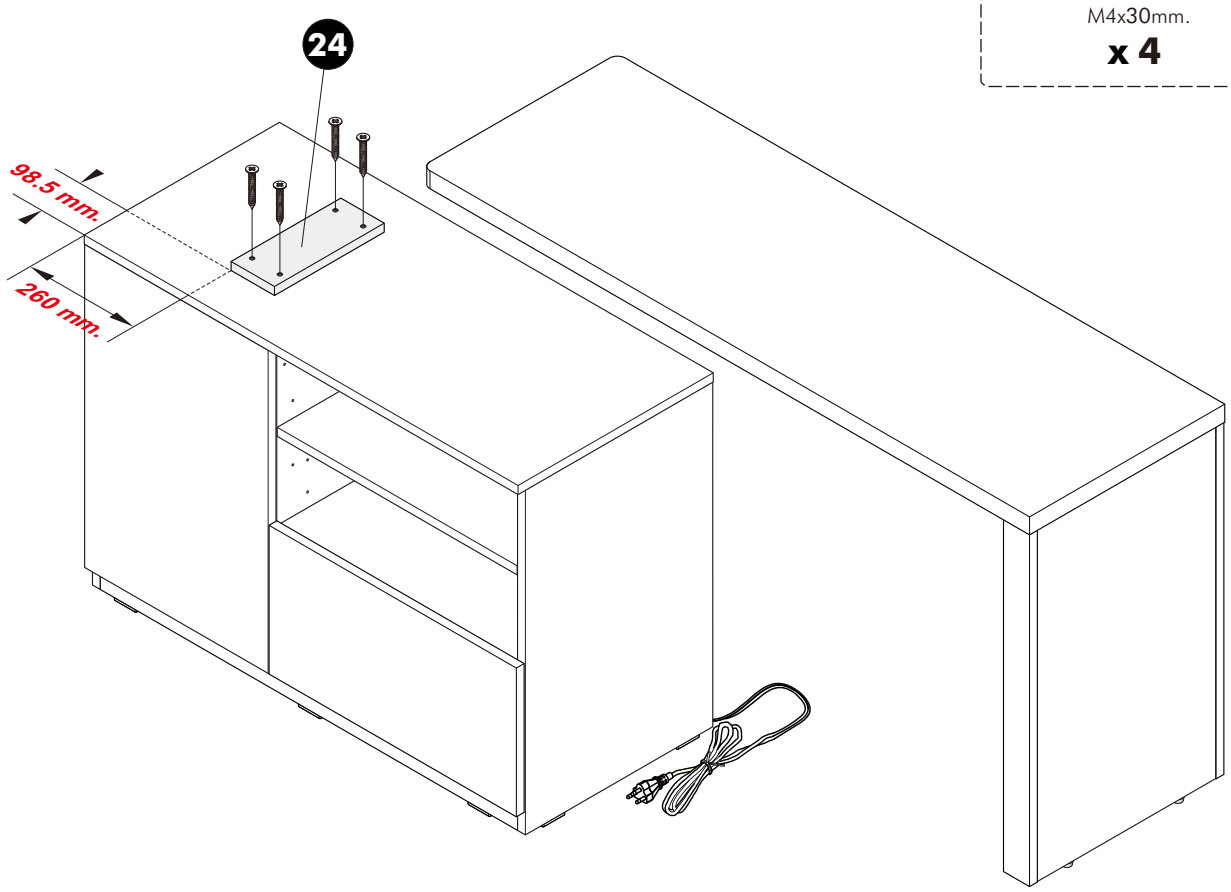

TYPE:A-1600

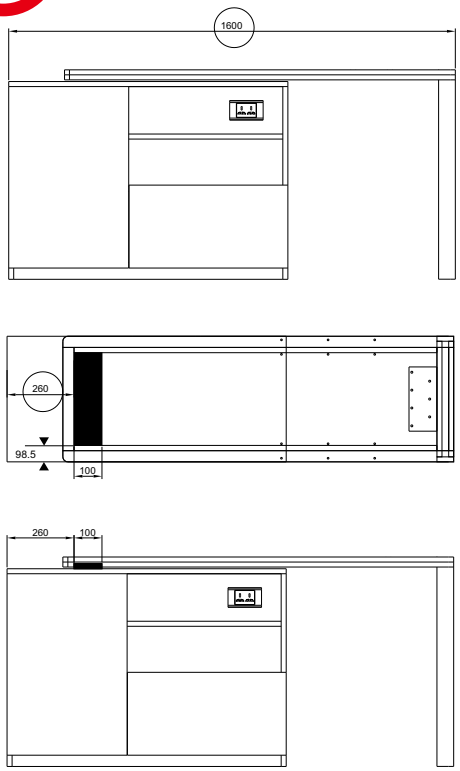

TYPE:A-1700

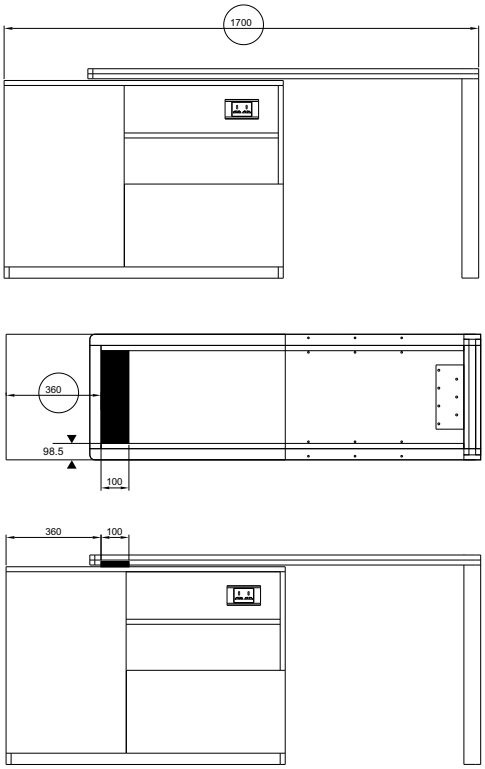

TYPE:A-1800

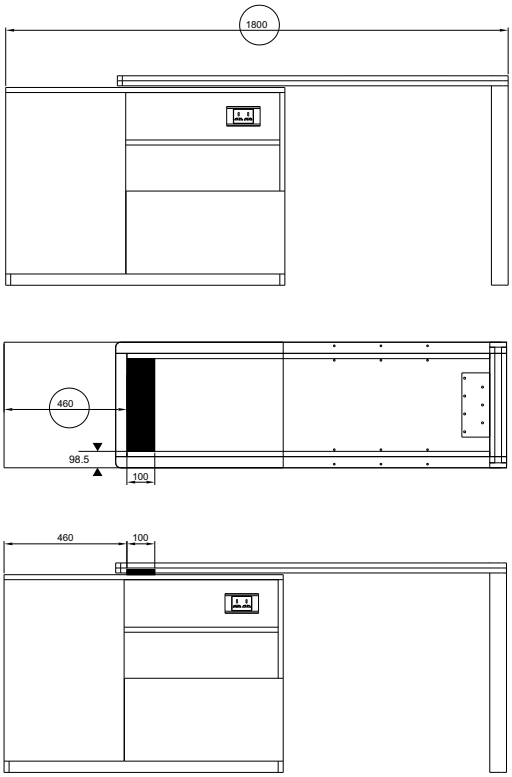

TYPE:A-1900

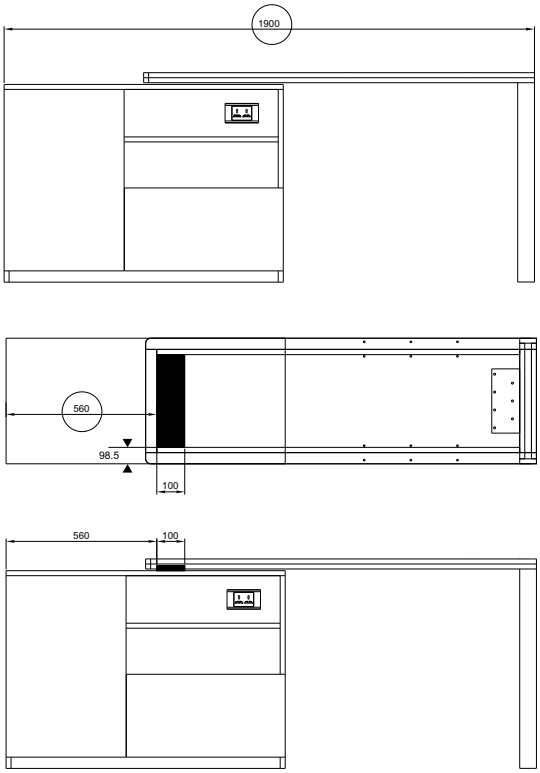

TYPE:A-2000

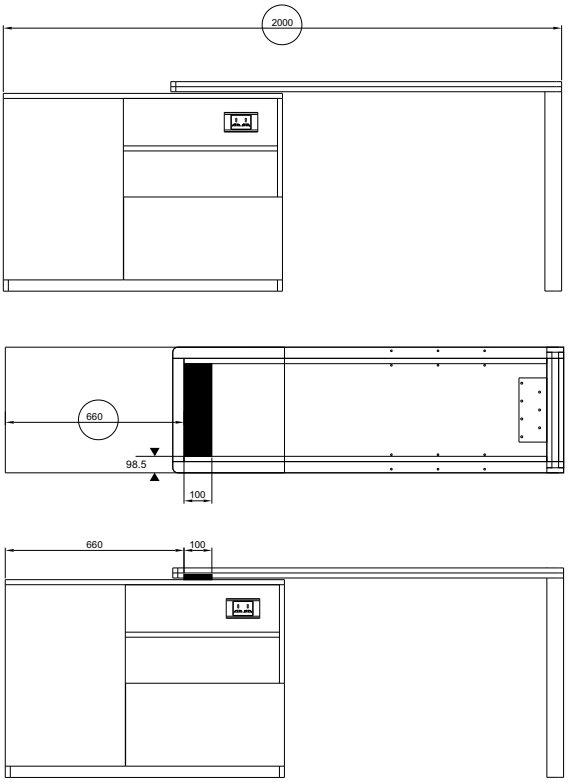

ASSEMBLY

1.

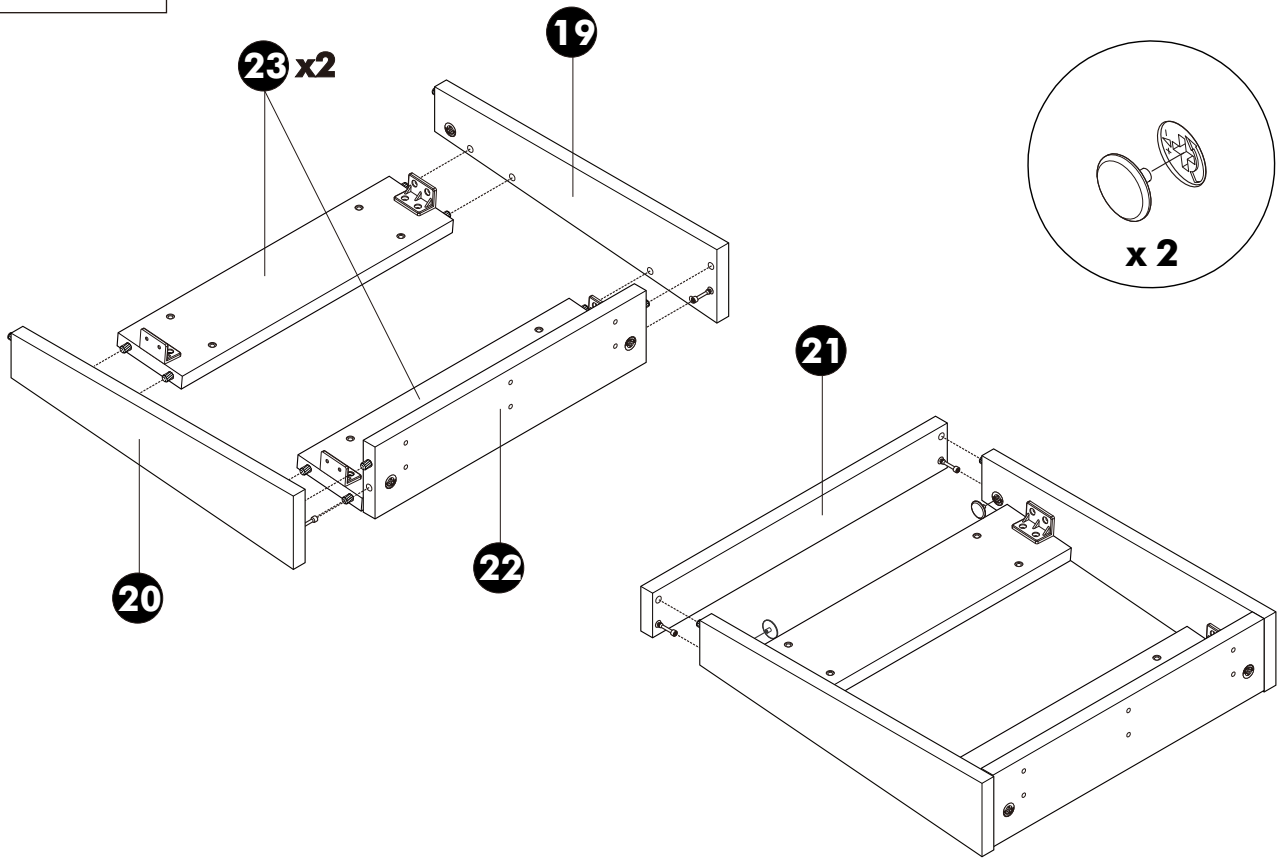

2.

M4x40mm.

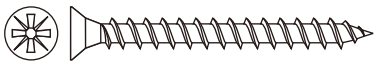

x 6

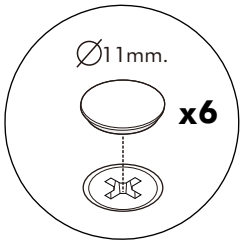

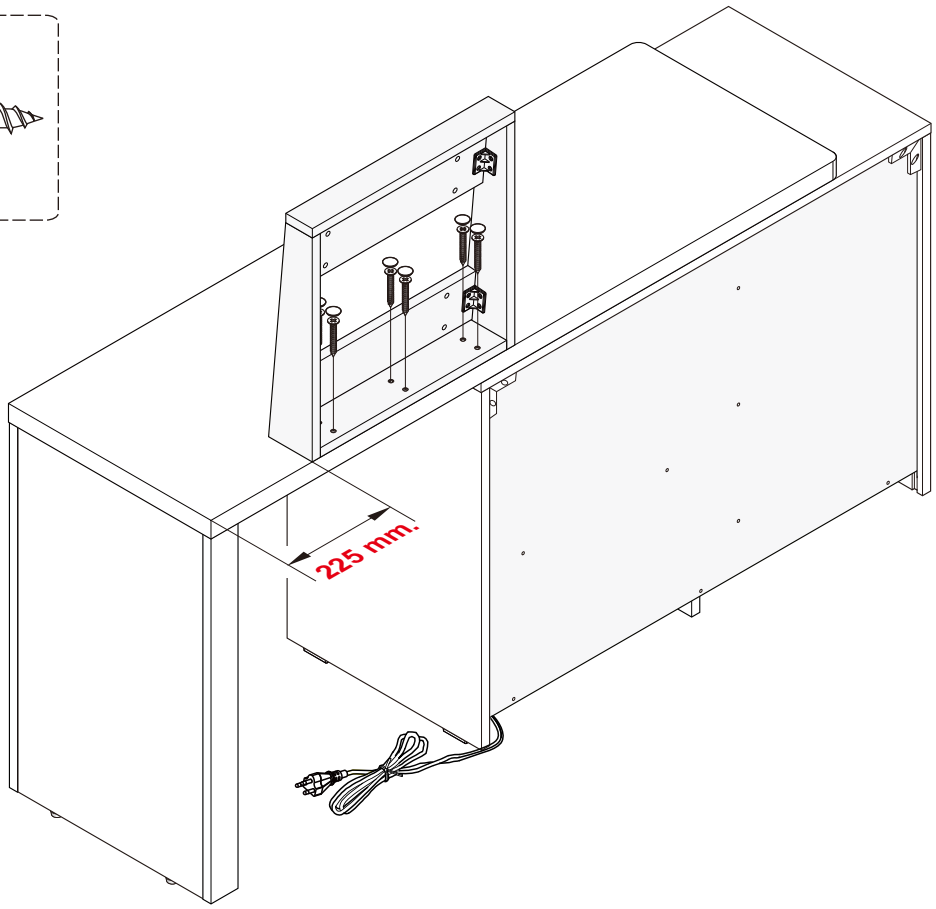

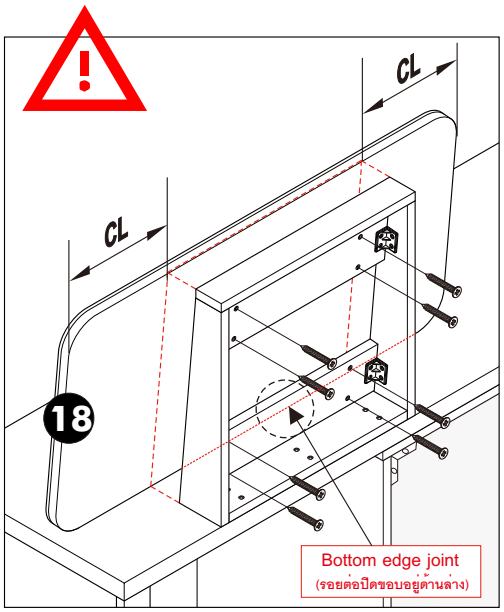

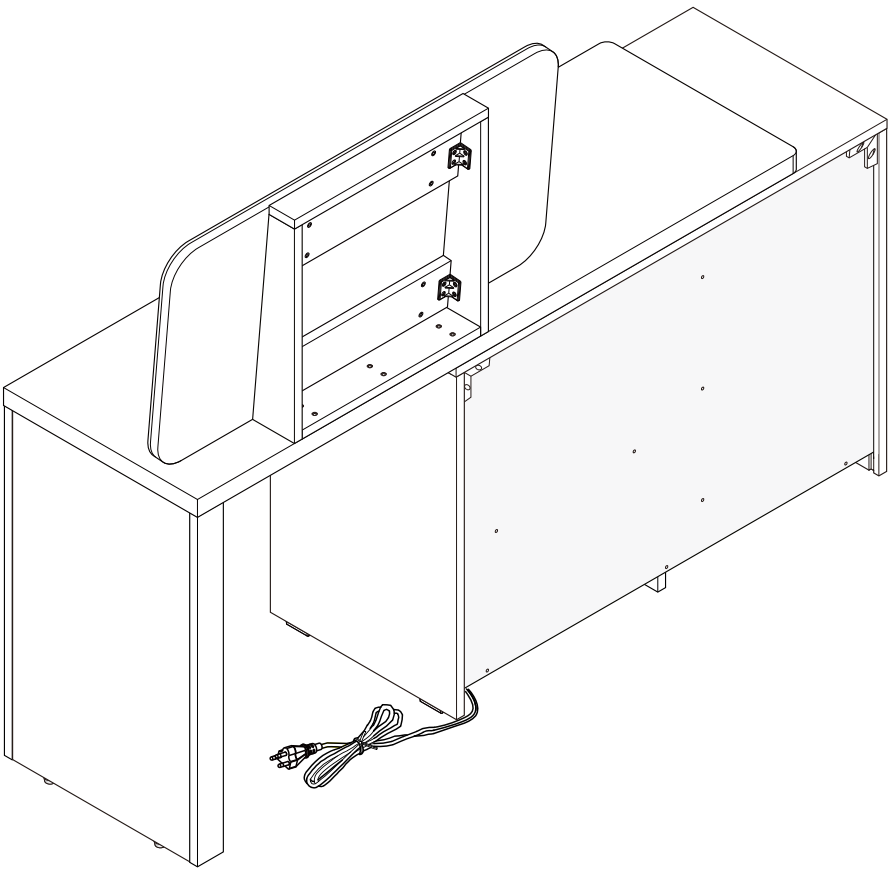

M4x30mm.

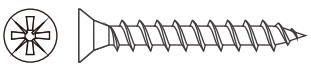

x 8

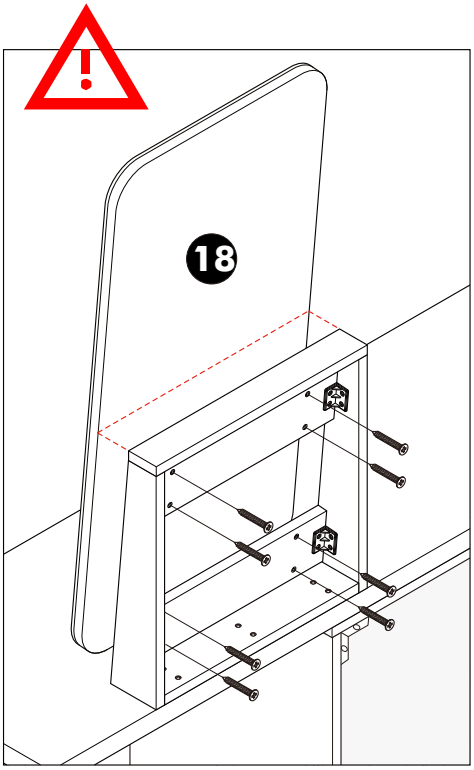

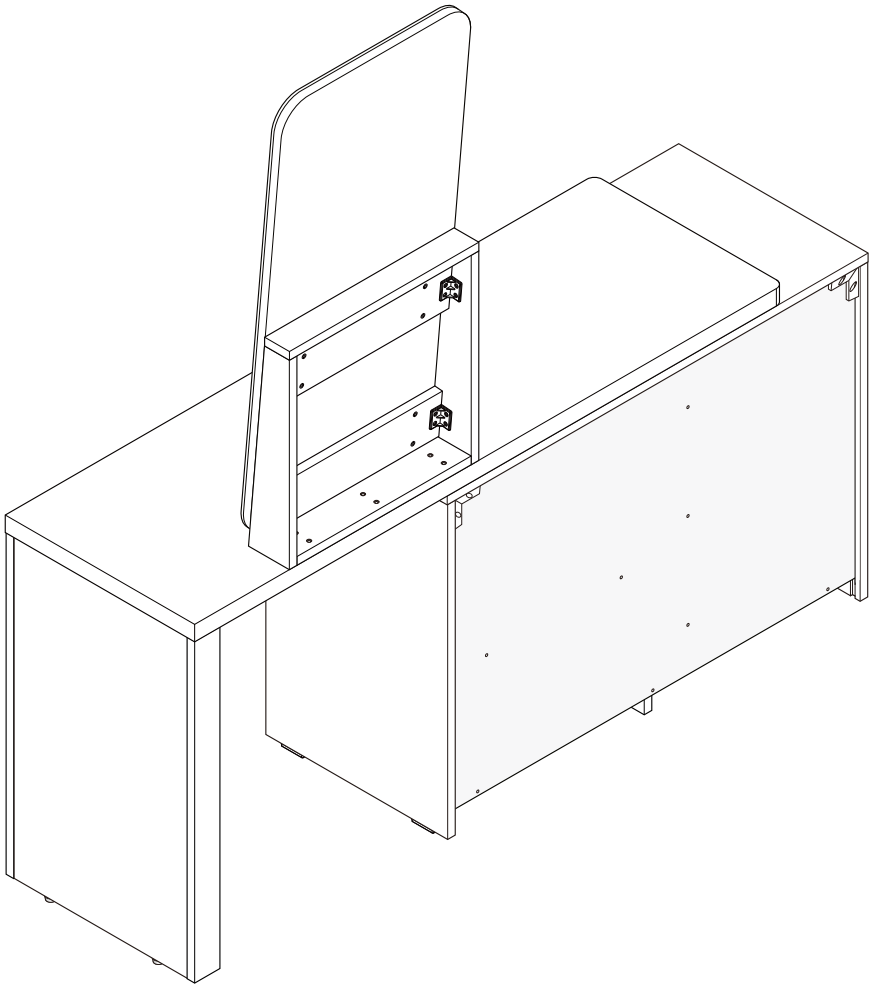

M4x30mm.

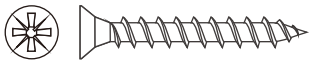

x 8

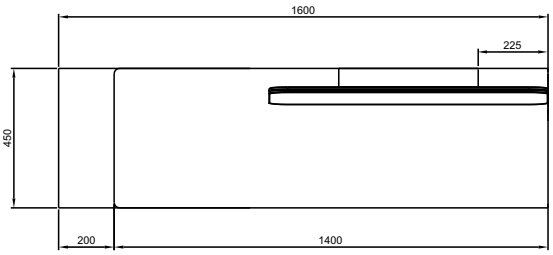

TOP VIEW

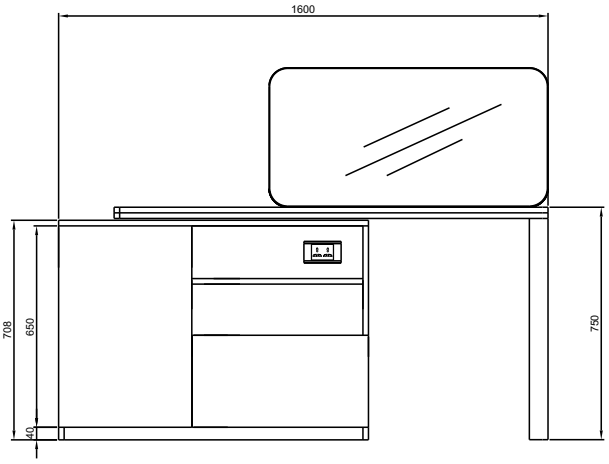

FRONT VIEW

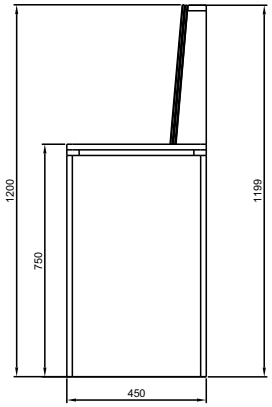

SIDE

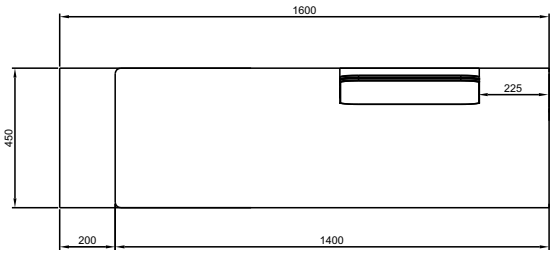

TOP VIEW

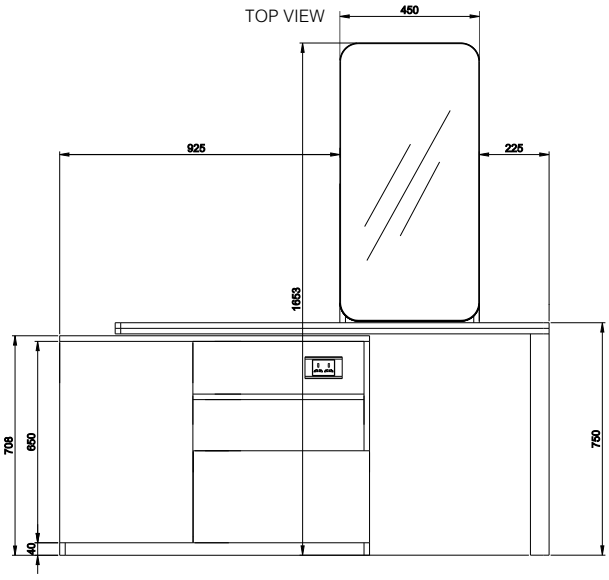

FRONT VIEW

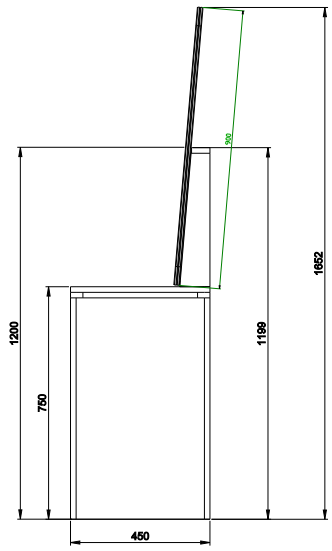

SIDE

ASSEMBLY

-BODY SET

1. TYPE:B

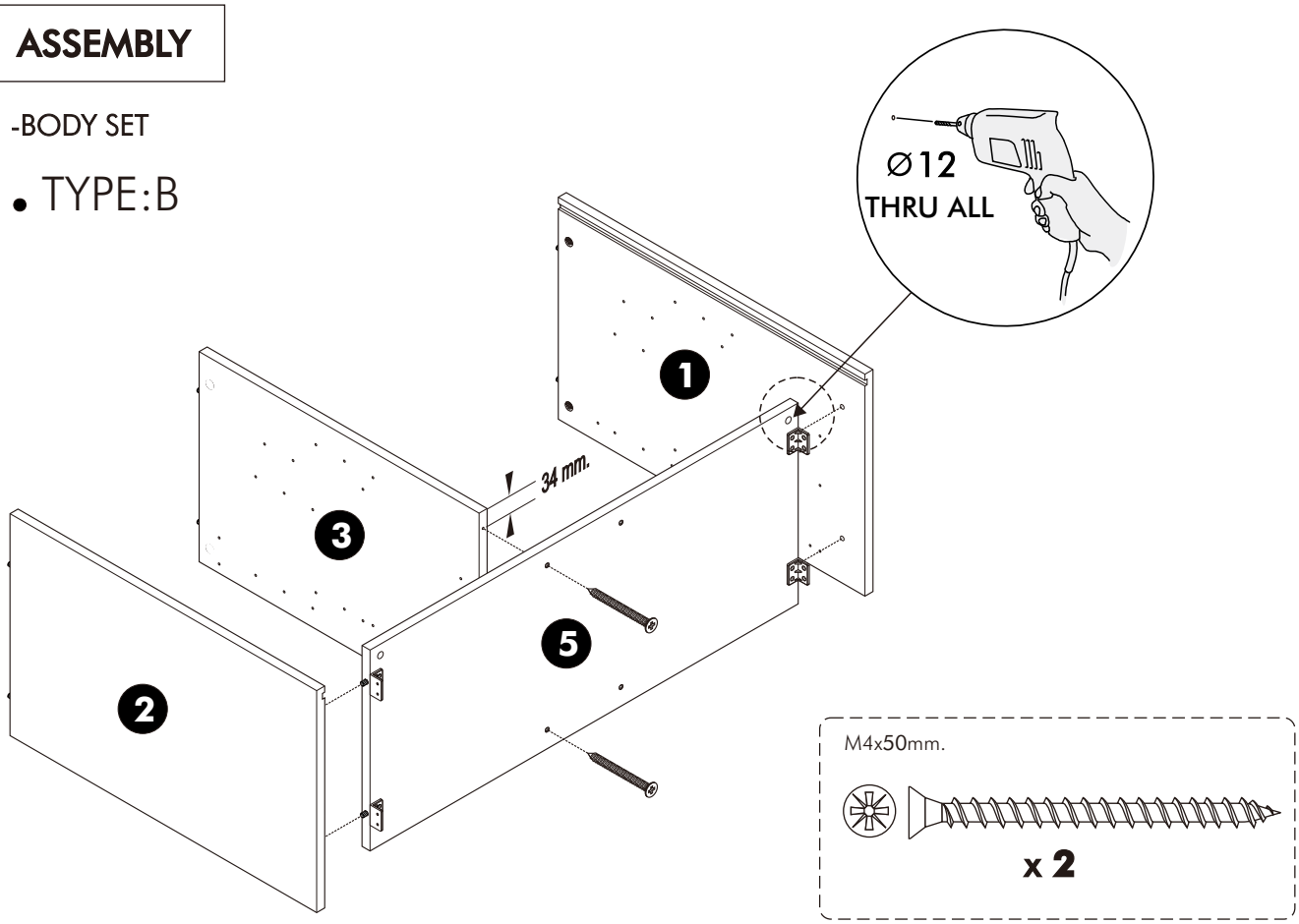

2. TYPE:B

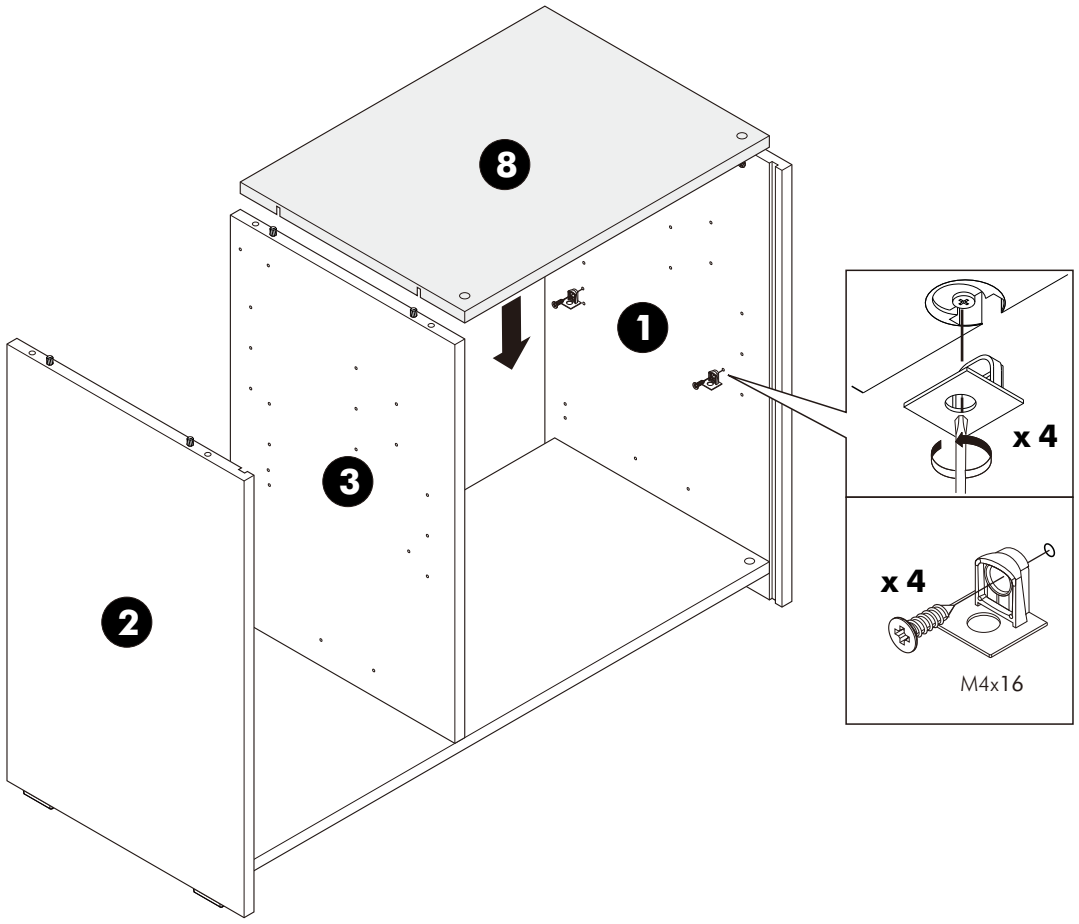

3. TYPE:B

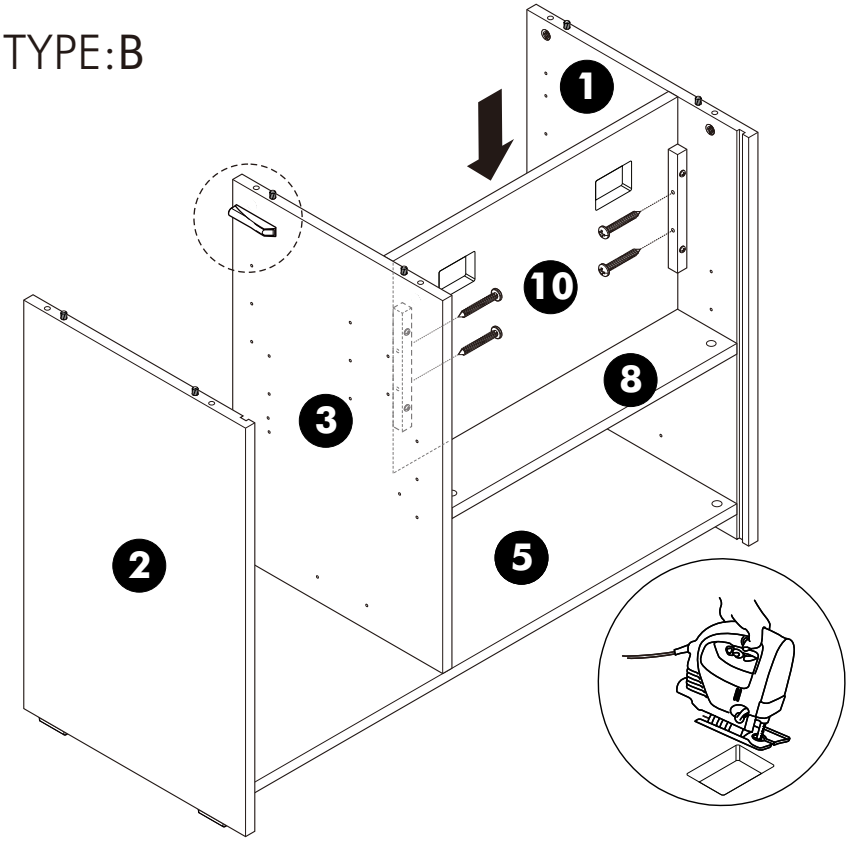

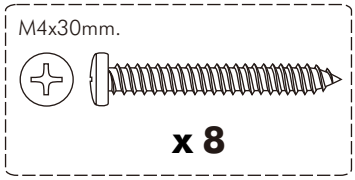

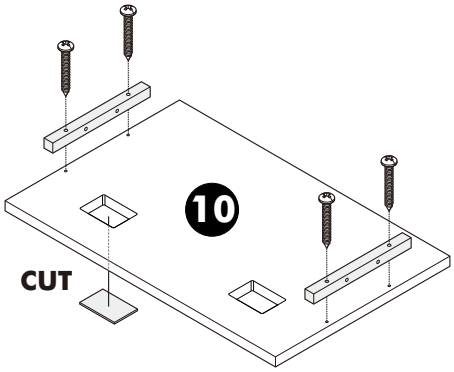

4. TYPE:B

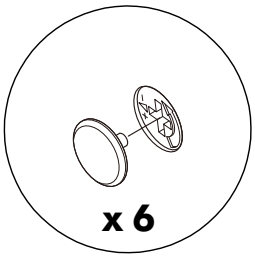

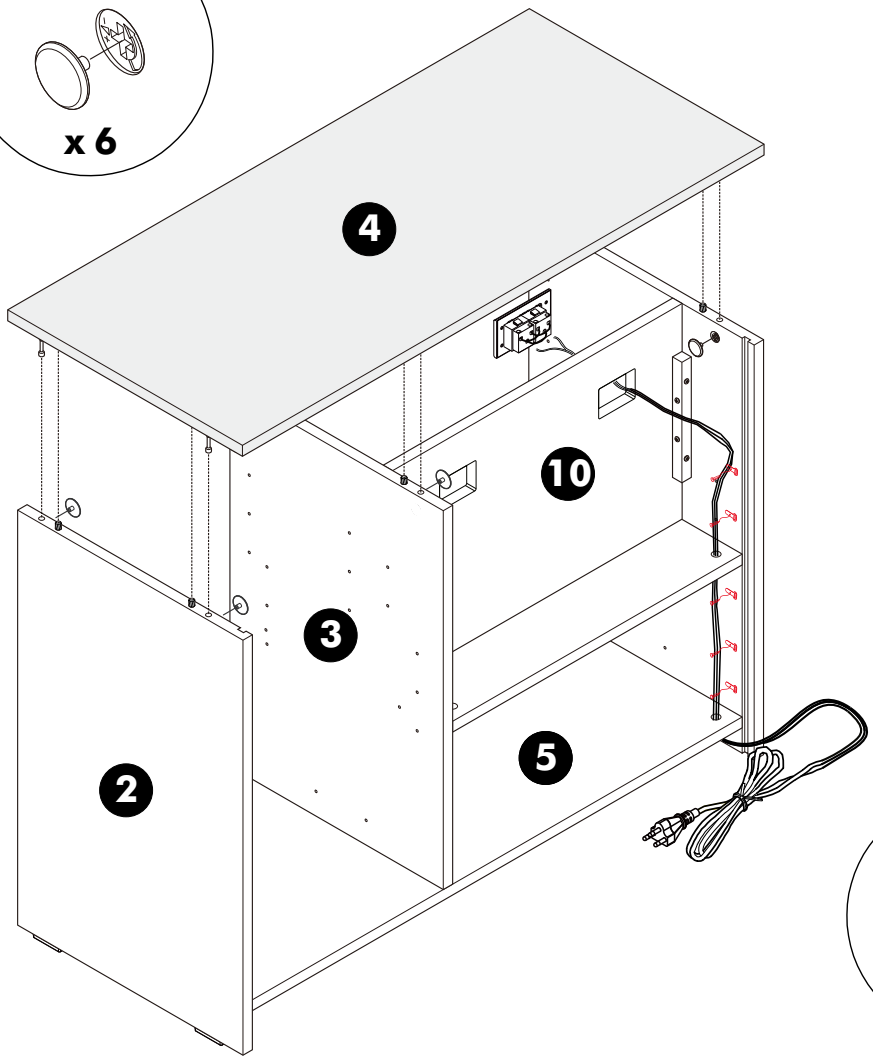

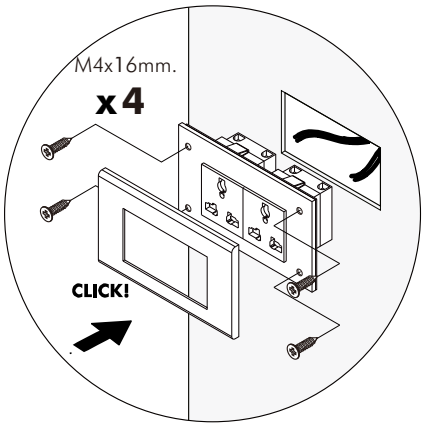

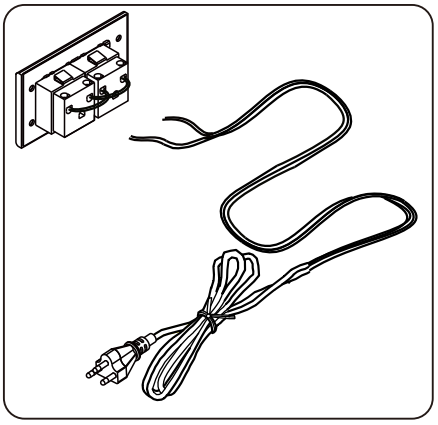

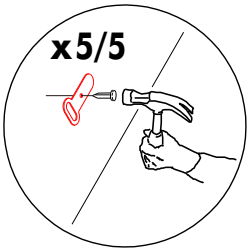

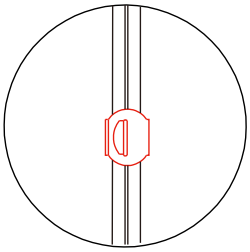

5. TYPE:B

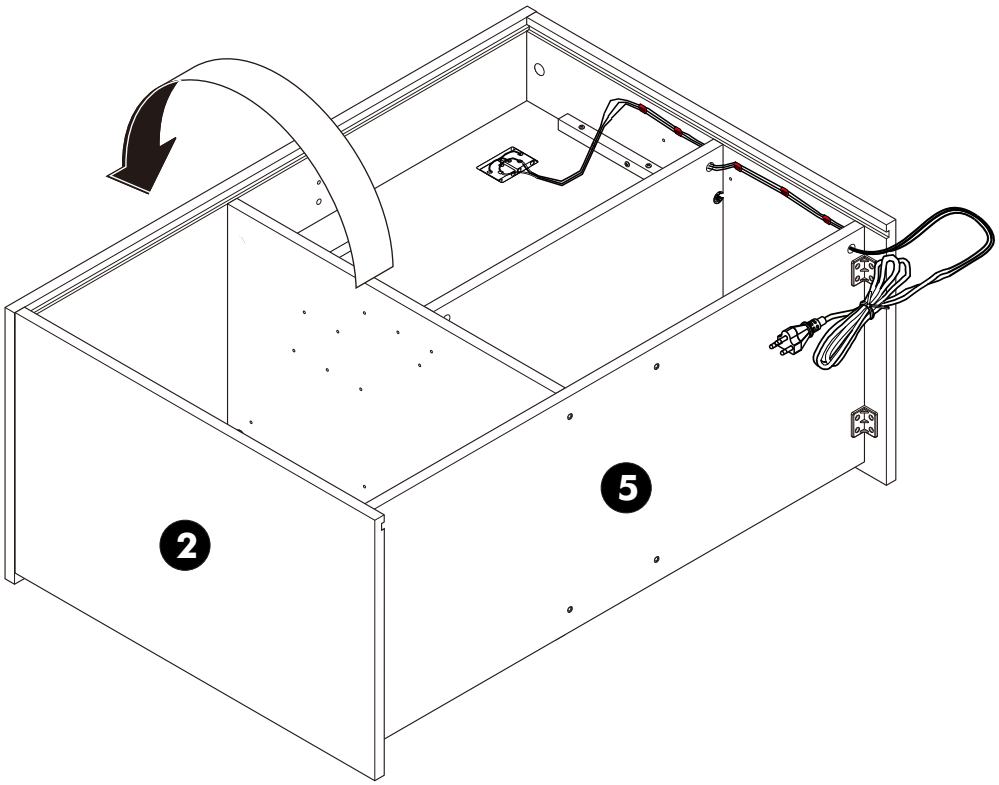

6. TYPE:B

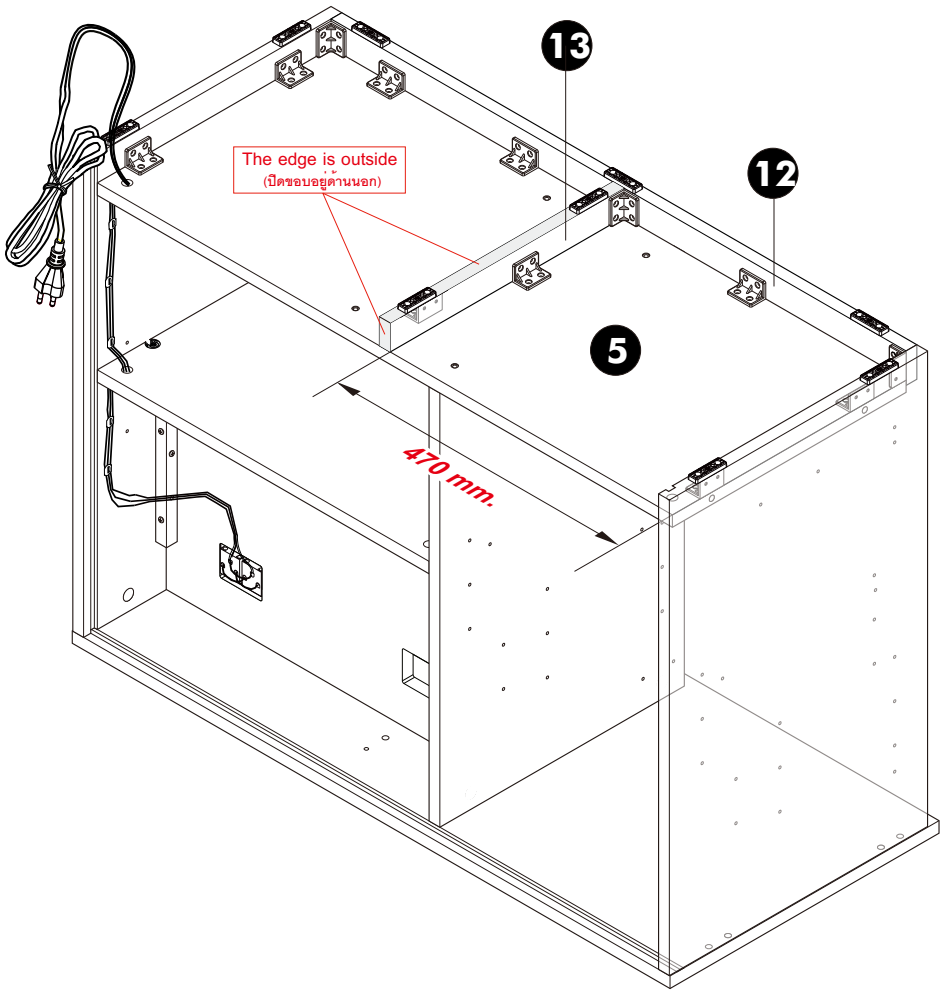

7. TYPE:B

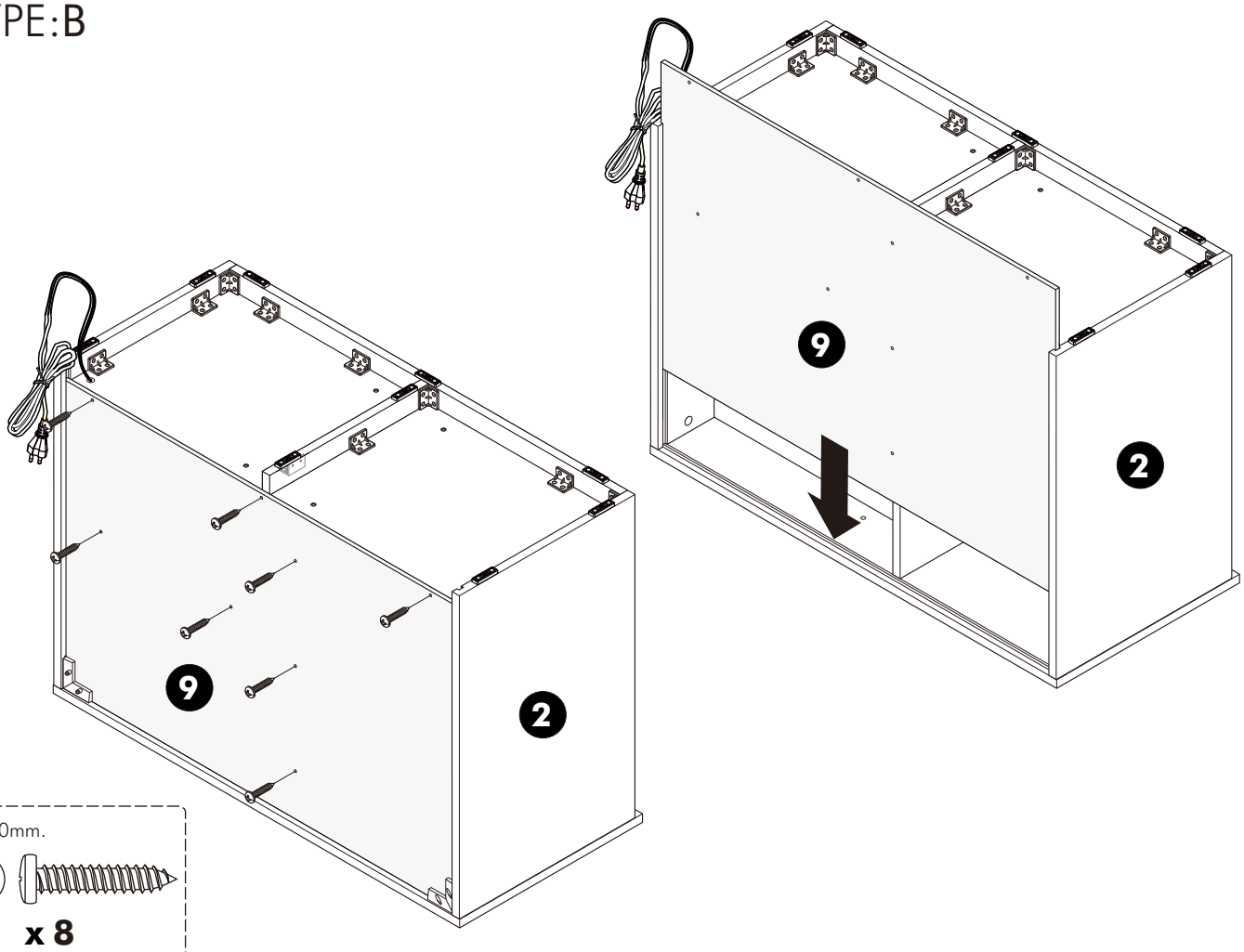

8. TYPE:B

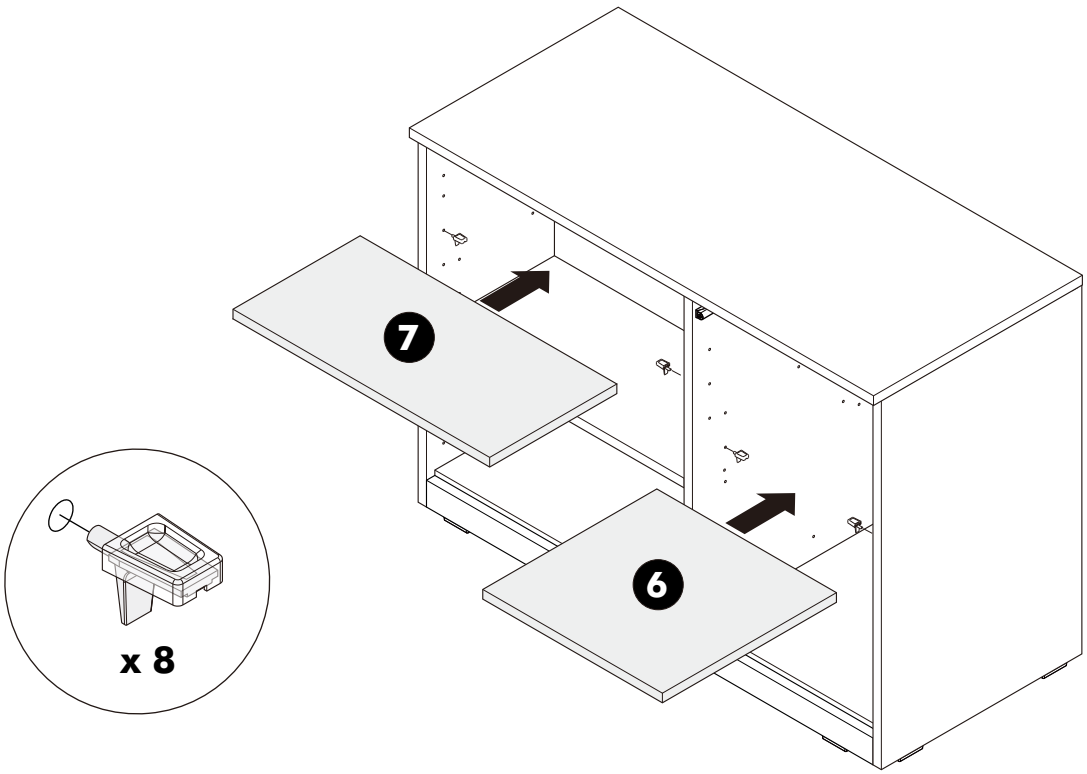

ASSEMBLY TYPE:B

-DRAWER SET

1.

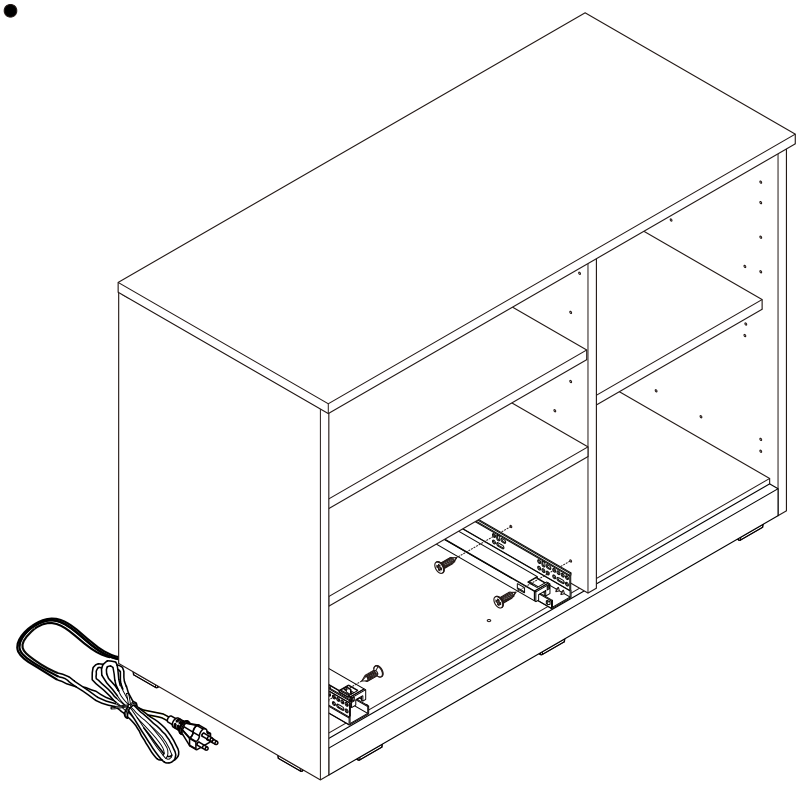

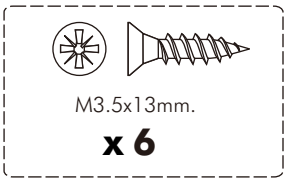

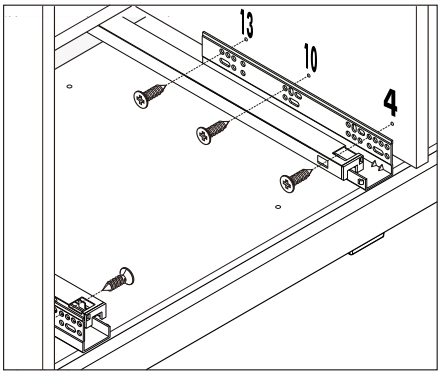

2.

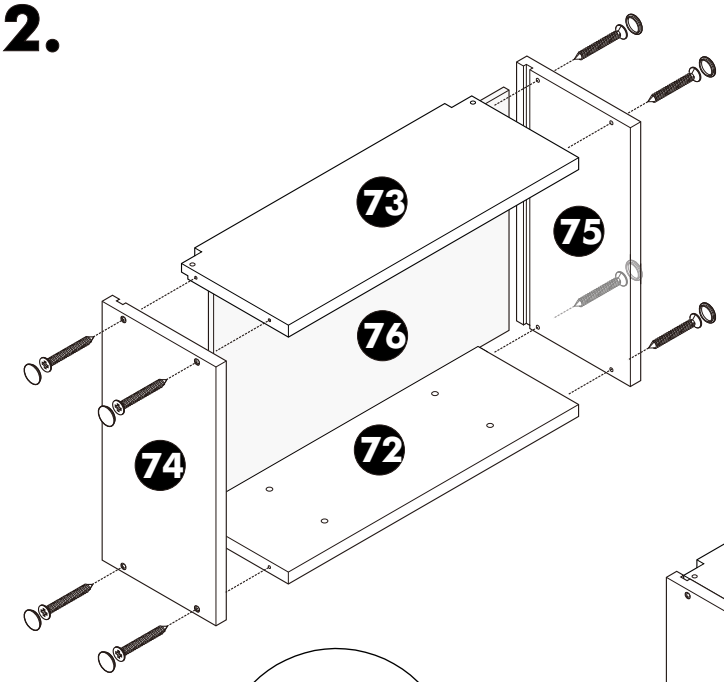

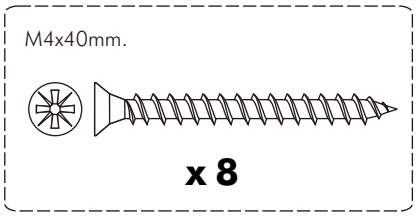

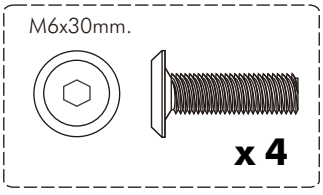

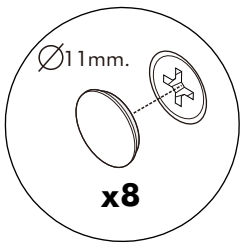

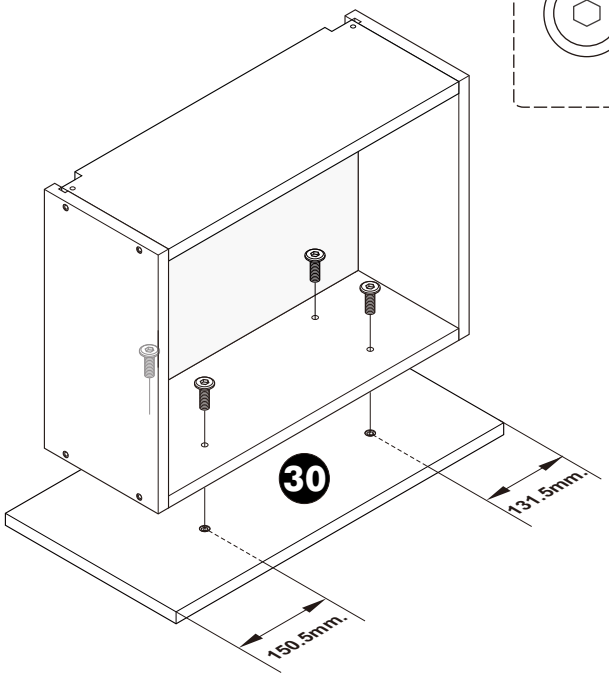

3.

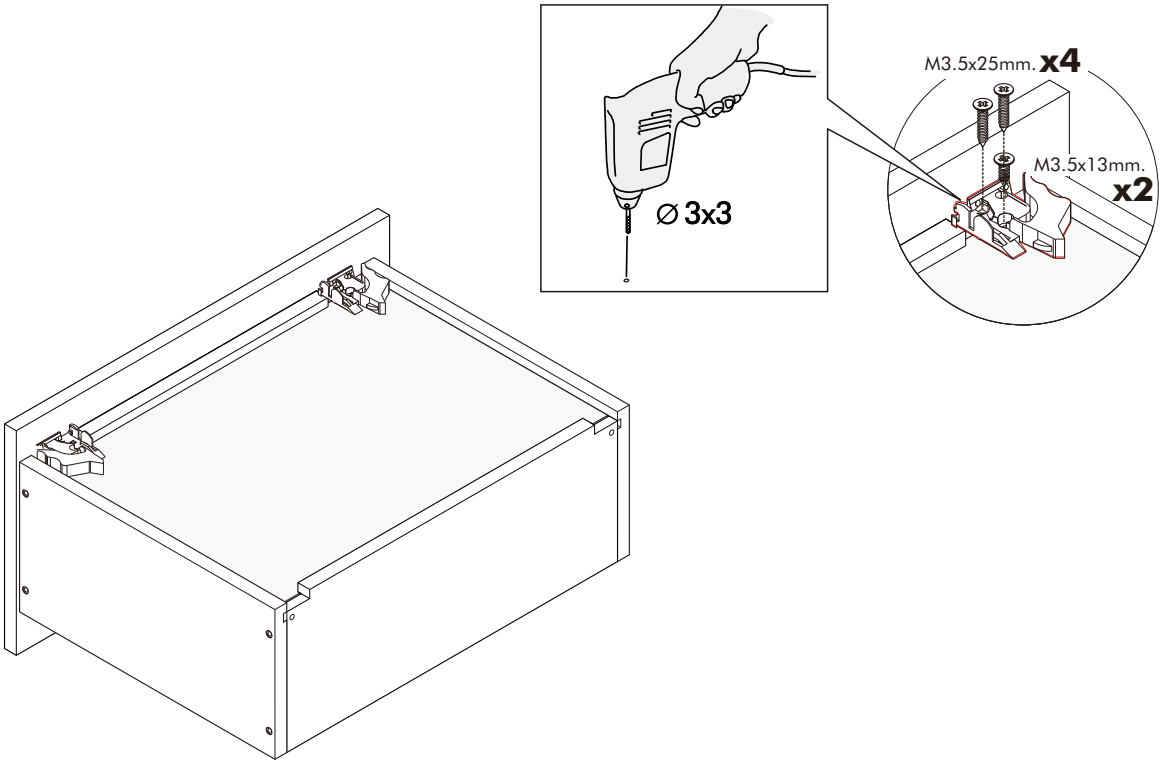

4.

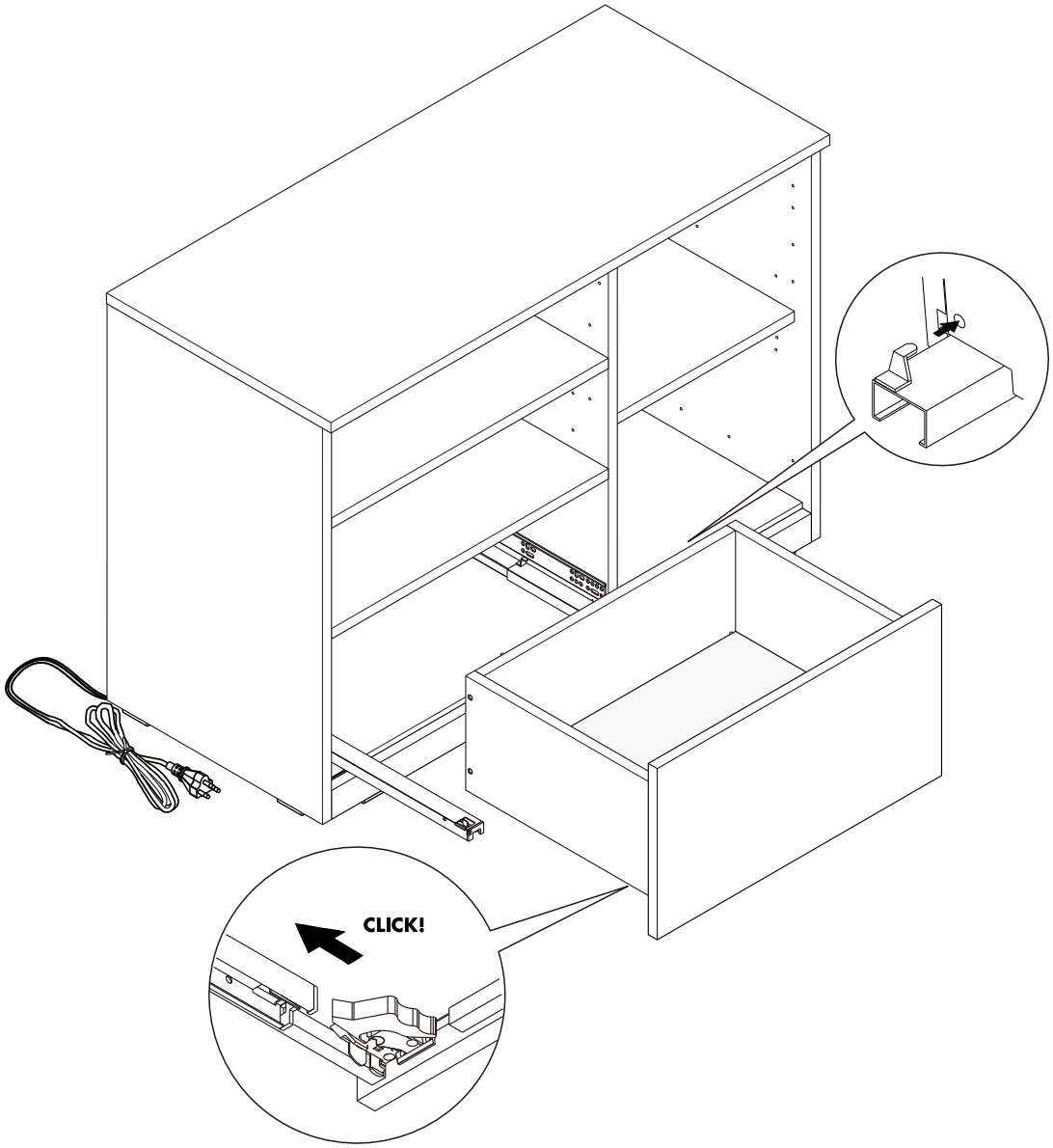

ASSEMBLY

-DOOR SET

1.

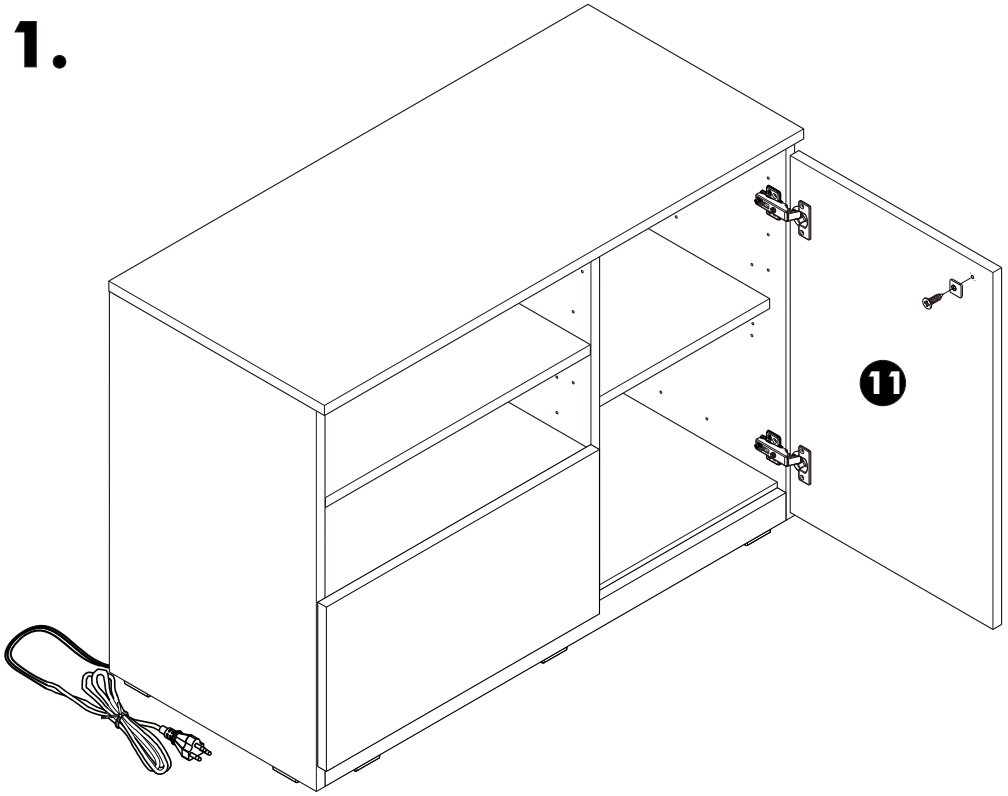

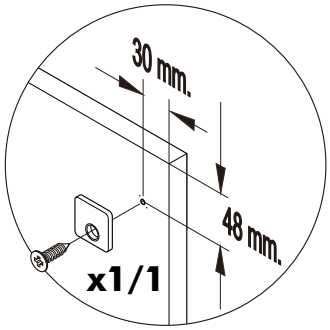

TYPE:B-1600

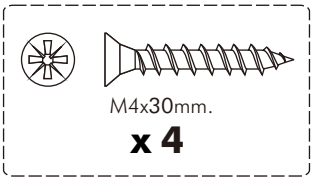

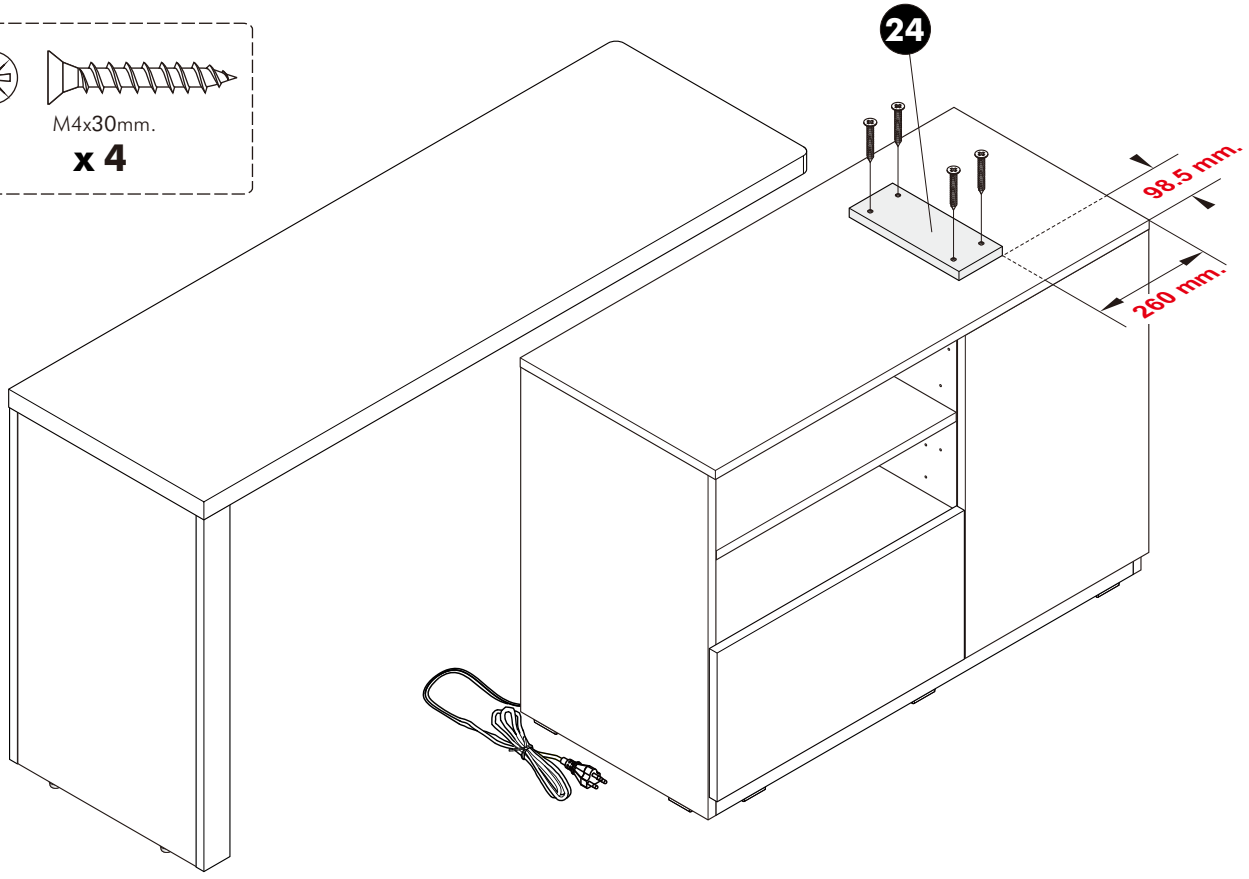

TYPE:B-1600

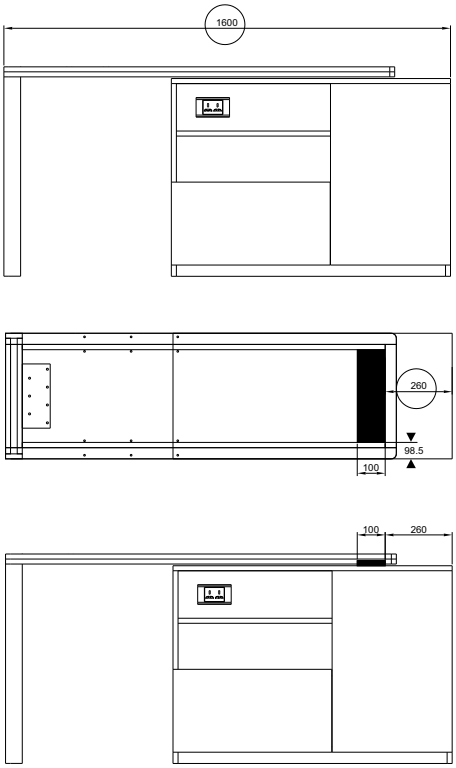

TYPE:B-1700

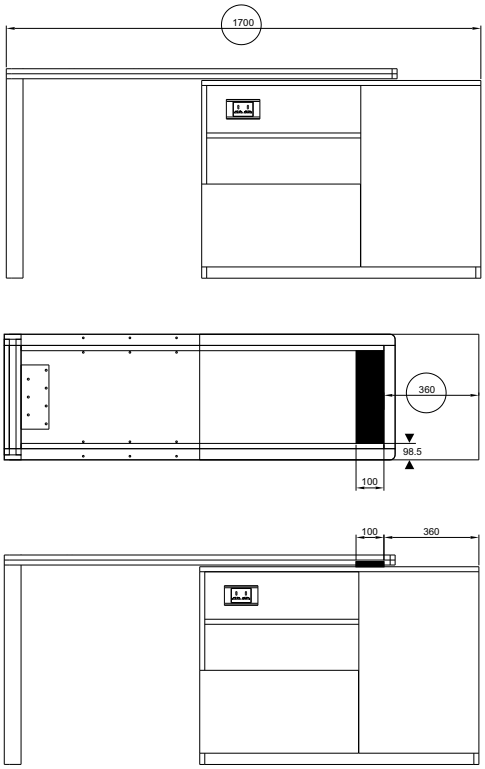

TYPE:B-1800

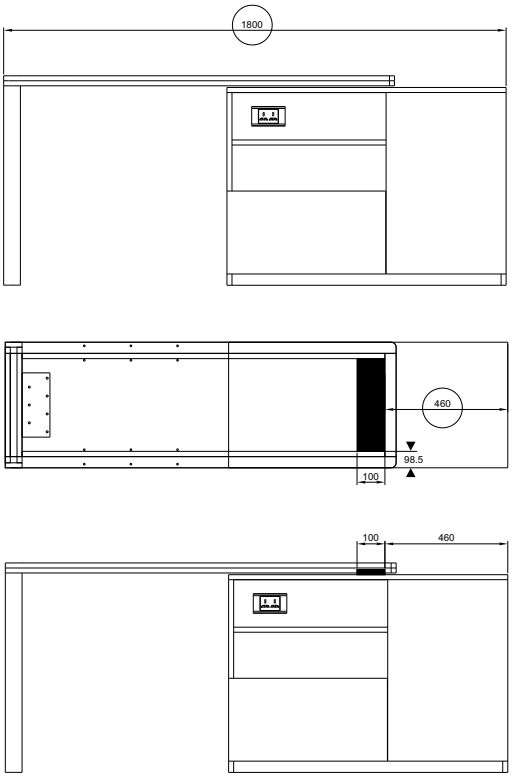

TYPE:B-1900

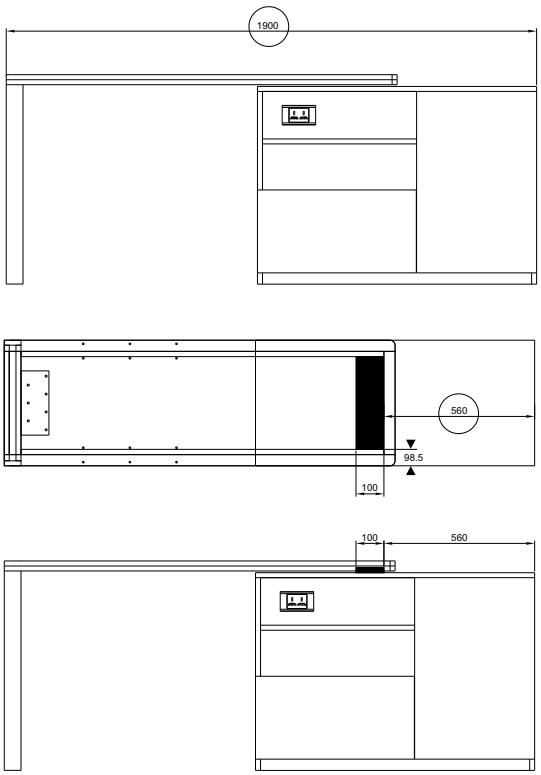

TYPE:B-2000

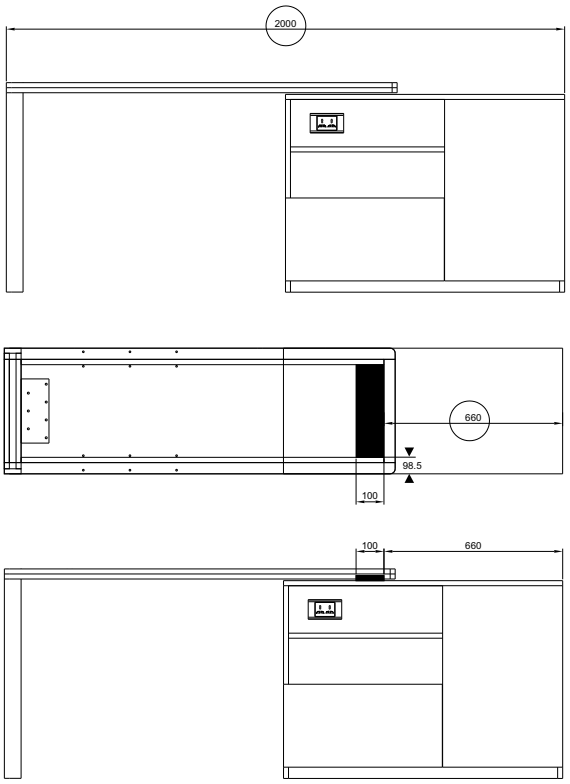

2.

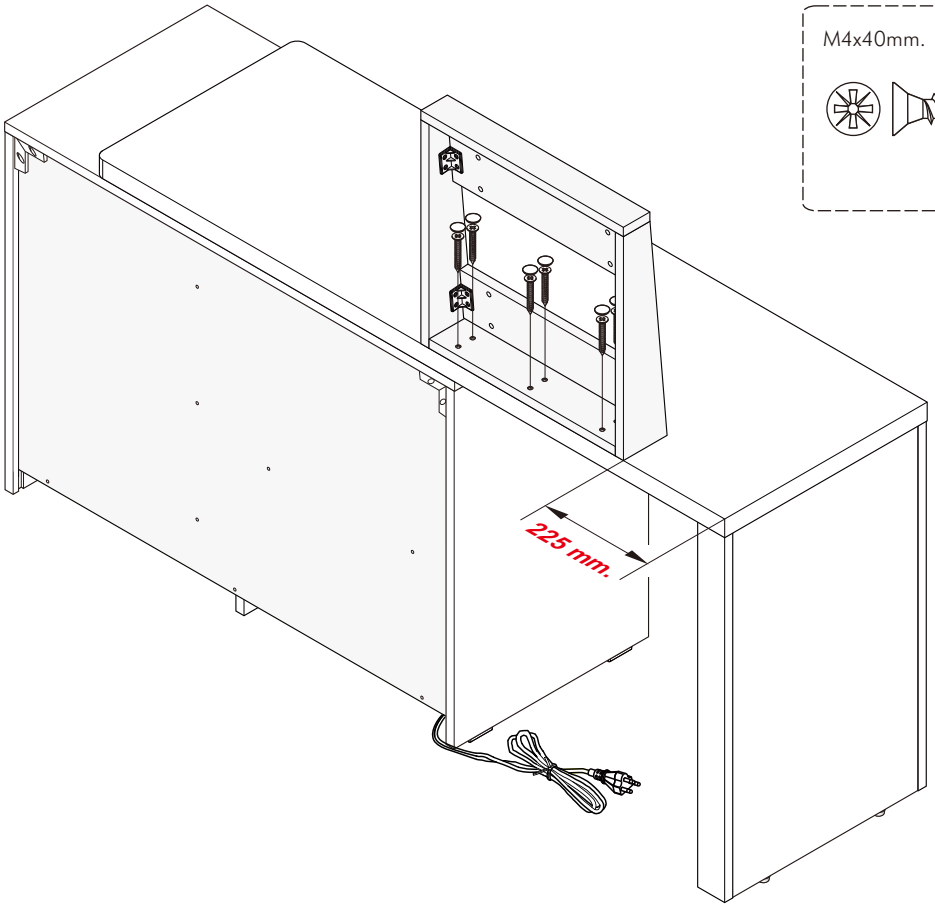

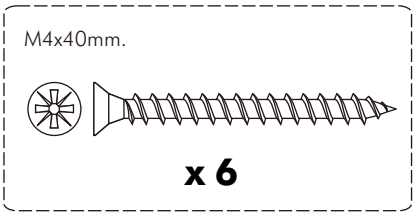

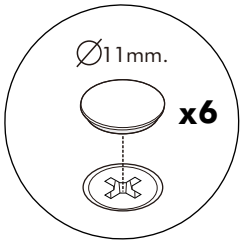

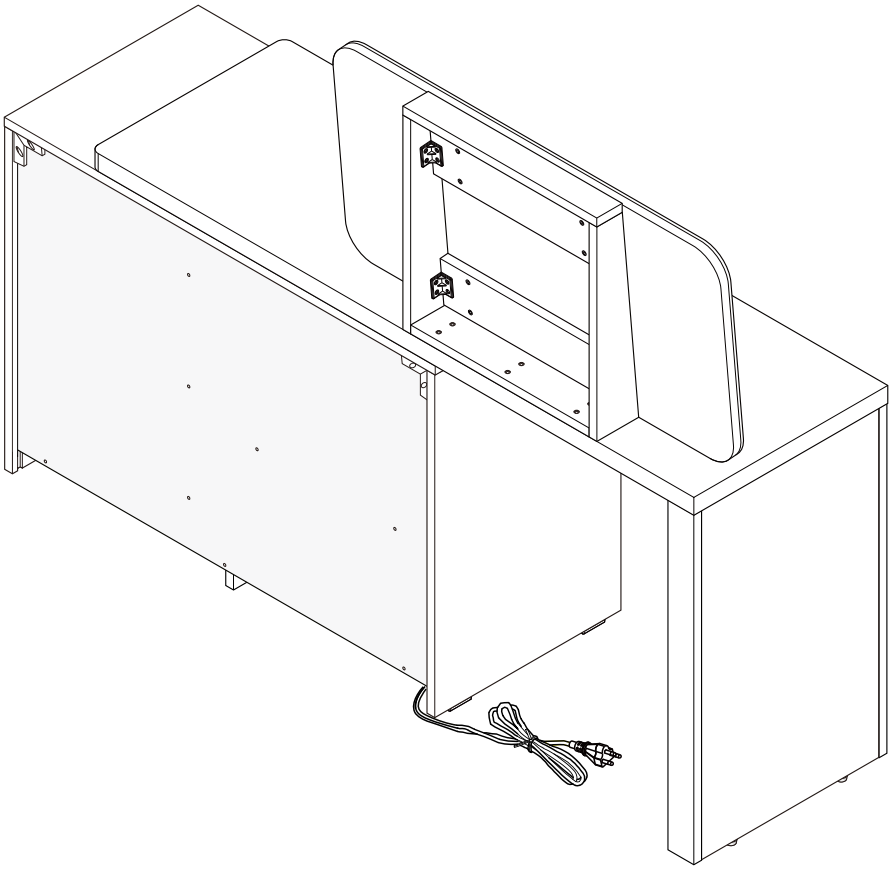

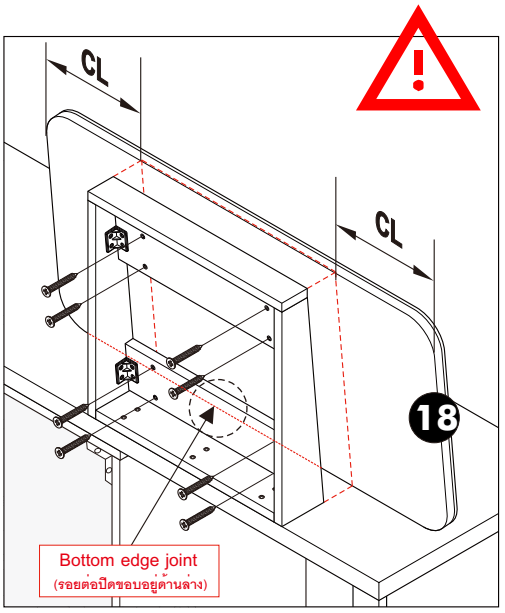

M4x30mm.

x 8

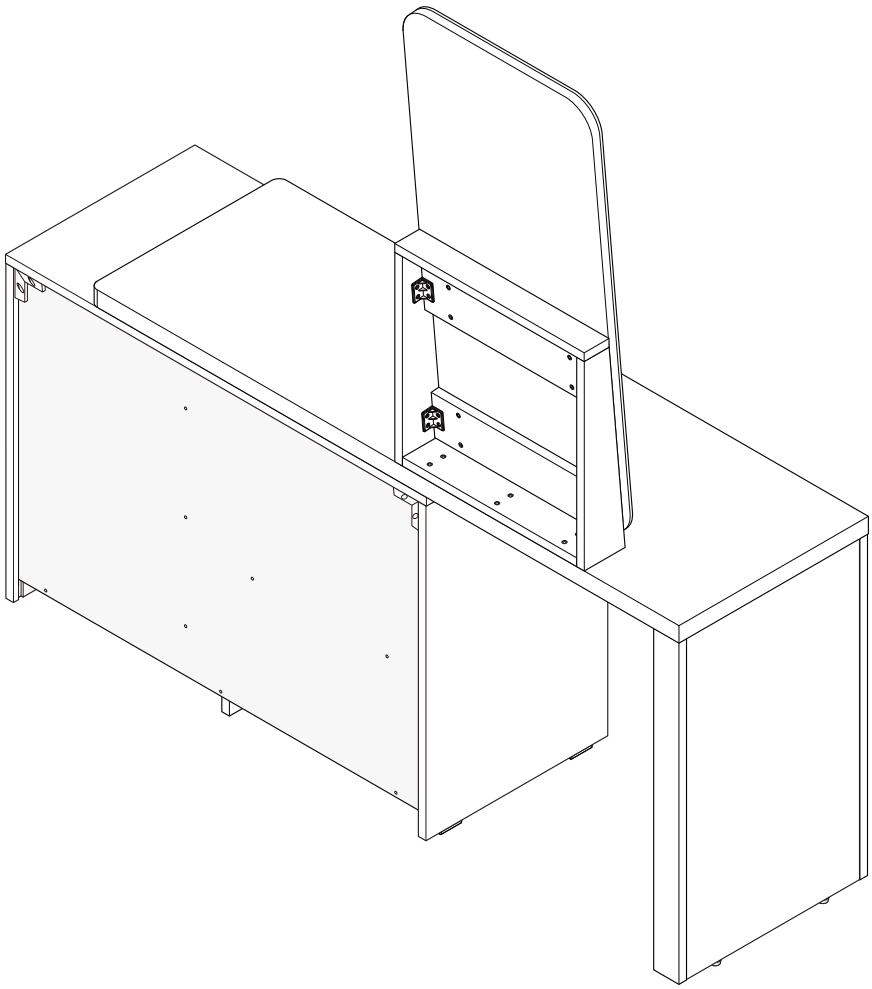

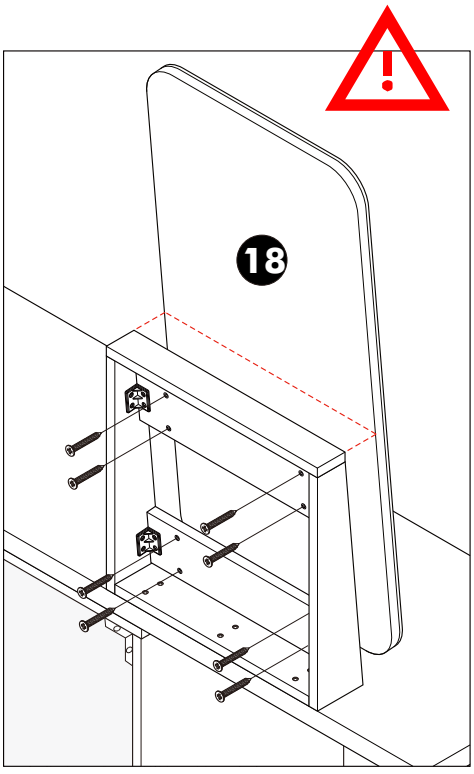

M4x30mm.

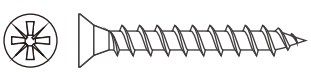

x 8

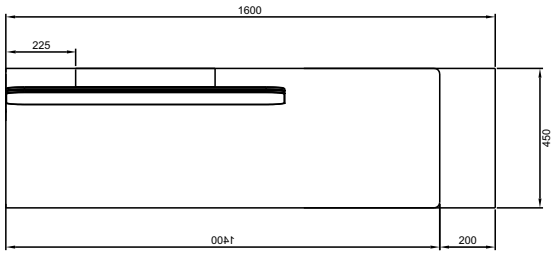

TOP VIEW

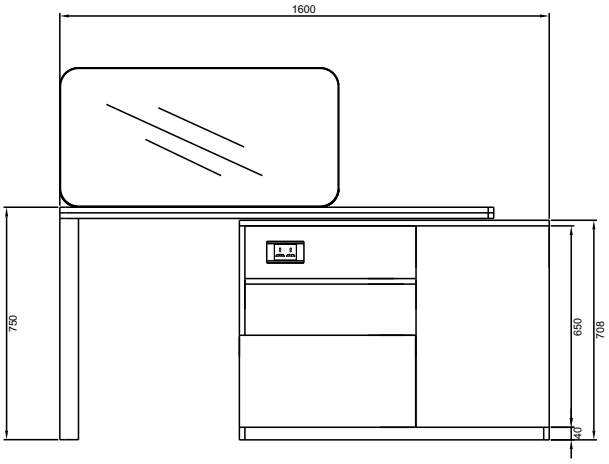

FRONT VIEW

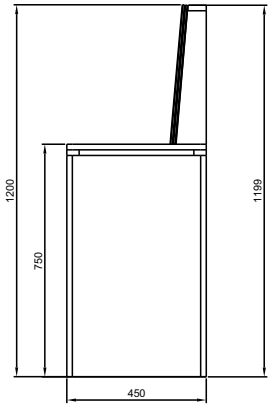

SIDE

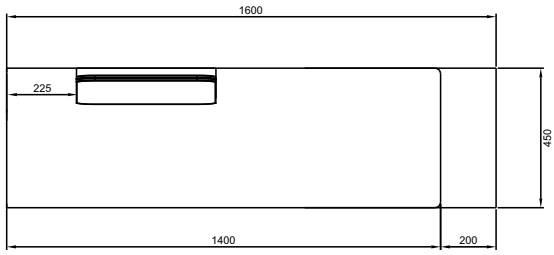

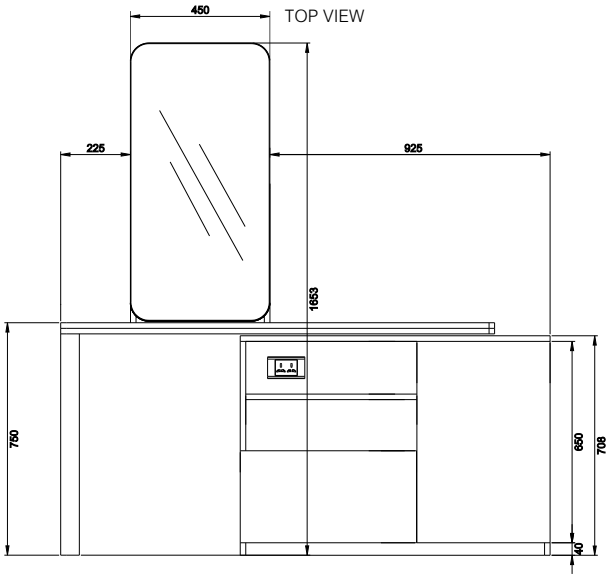

TOP VIEW

FRONT VIEW

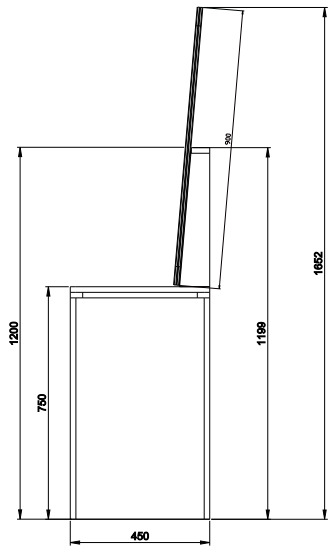

SIDE