MAXI

Dressing table

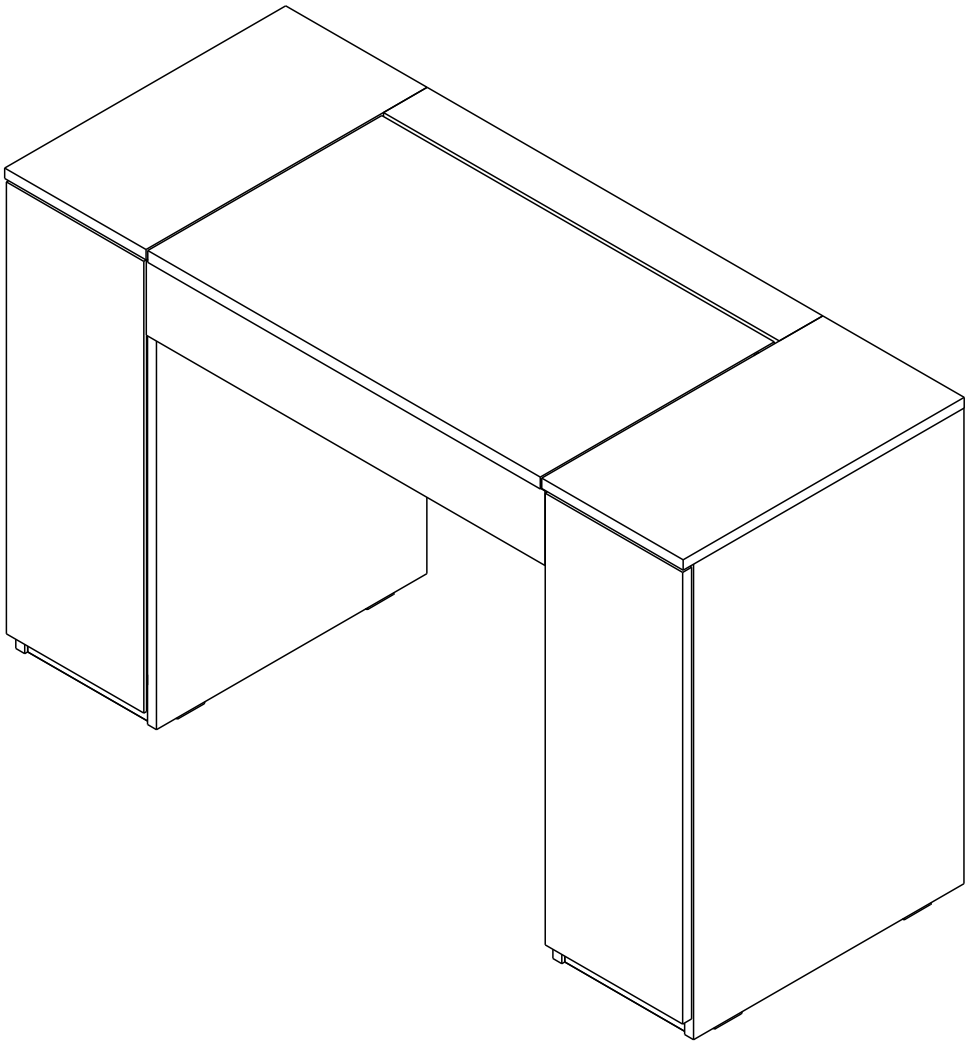

Indexlivingmall

CONNECT SYSTEM

1

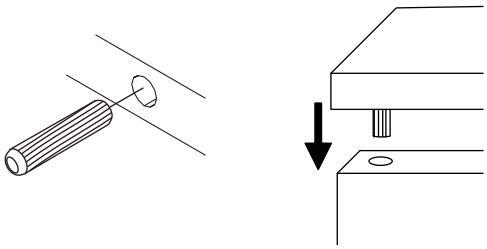

2

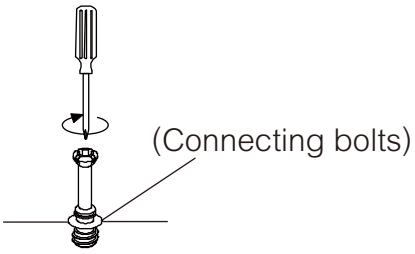

3

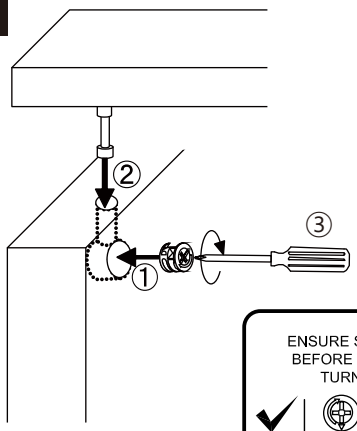

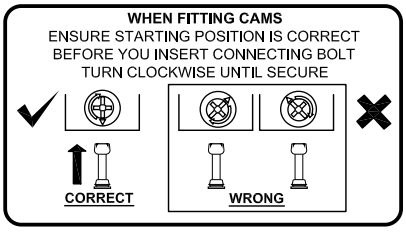

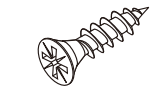

M4x16mm.

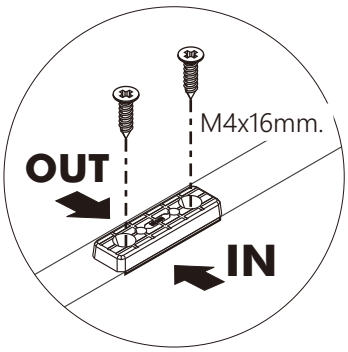

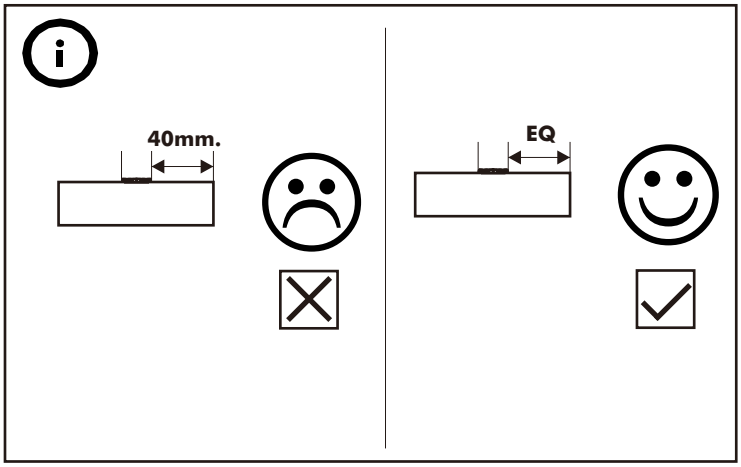



M4x16mm.

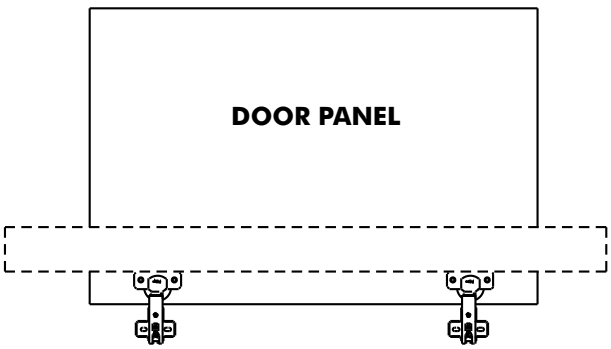

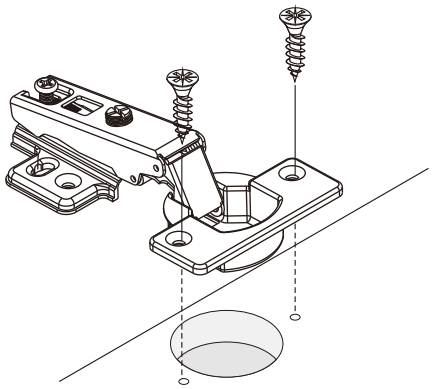

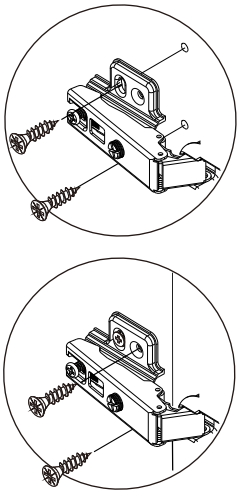

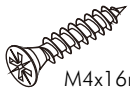

M4x16mm.

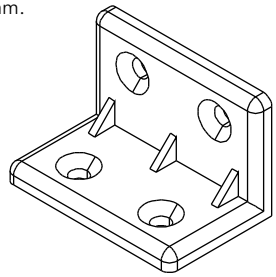

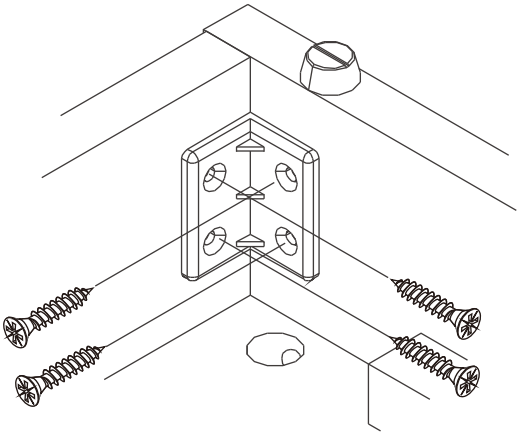



M3.5x20mm.

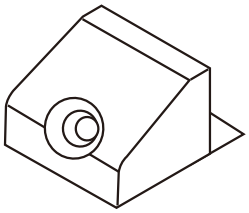

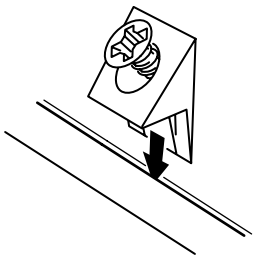

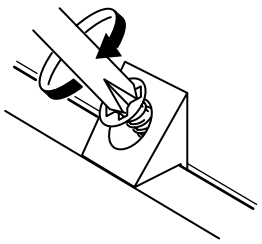

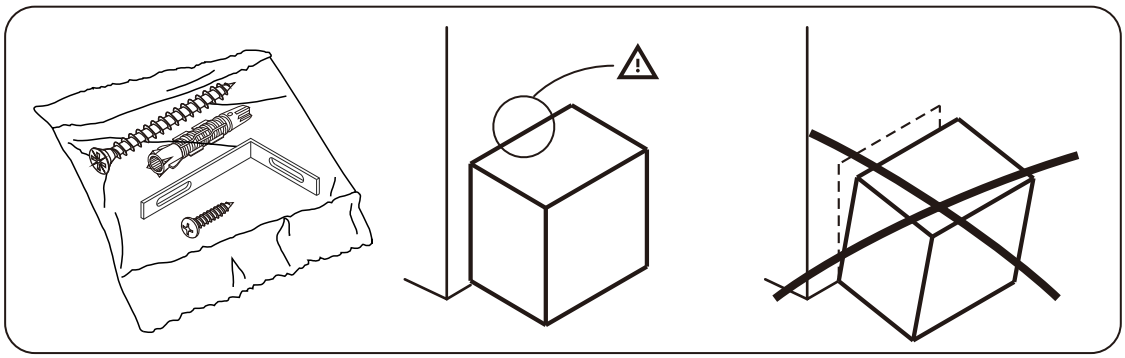

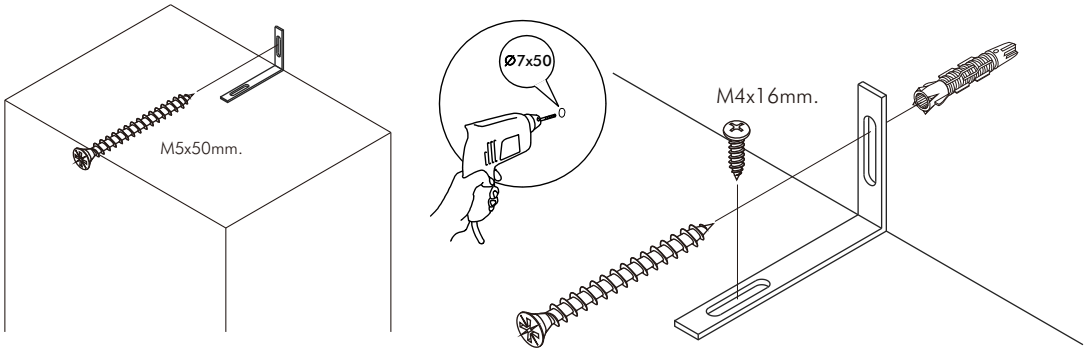
M5x50mm.
Ø7x50
M4x16mm.

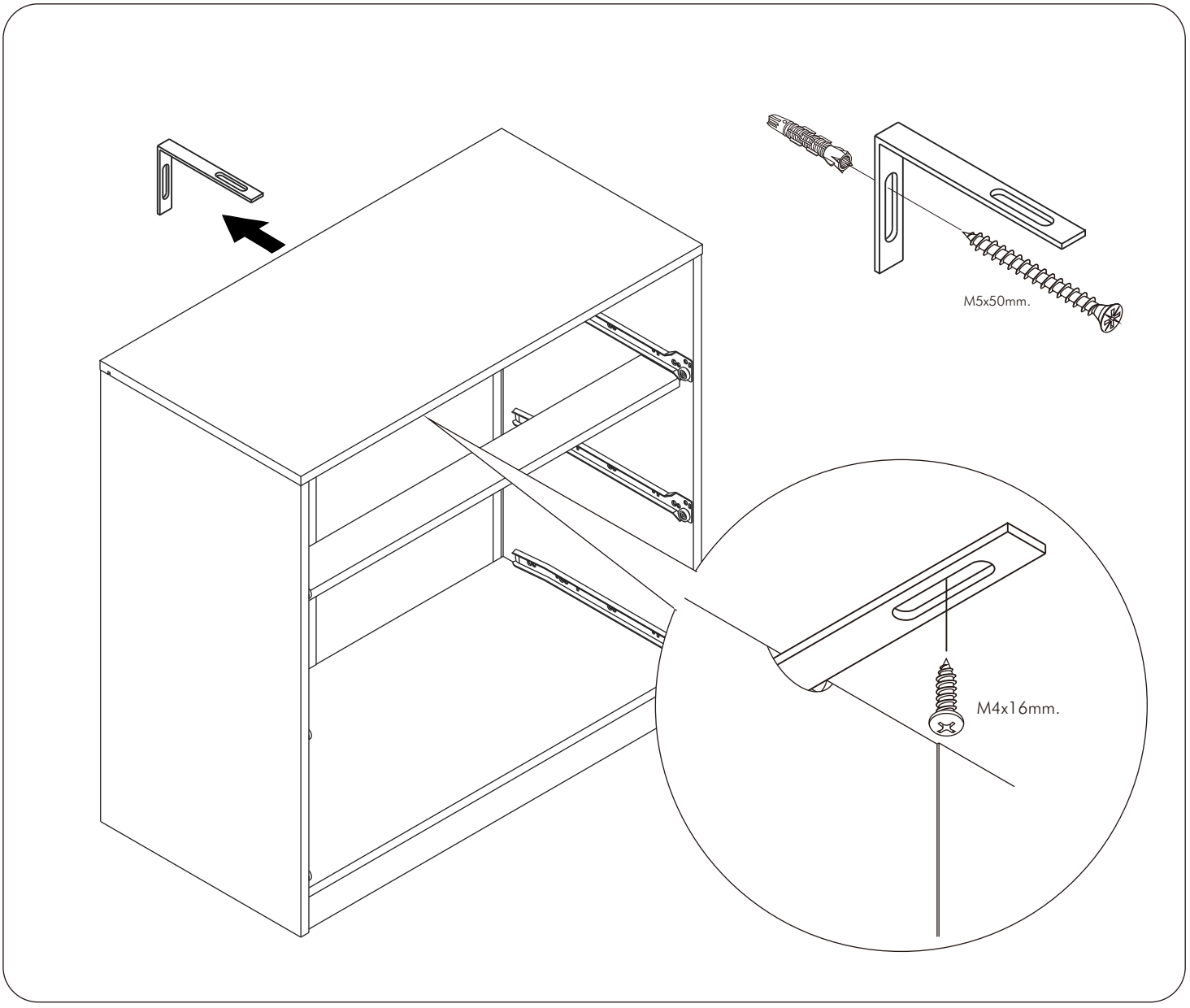
M5x50mm.
M4x16mm.

มาตรฐาน การระบุสินค้าที่ต้องยึด Fitting กันล้ม (Safety Fitting) ***หมายเหตุ สินค้าที่เป็นชุดเด็ก ให้ติดตั้ง Fitting กันล้มทุกตัว***

หมวด ตู้บานเปิด / ตู้บานเปิด + ช่องโล่ง

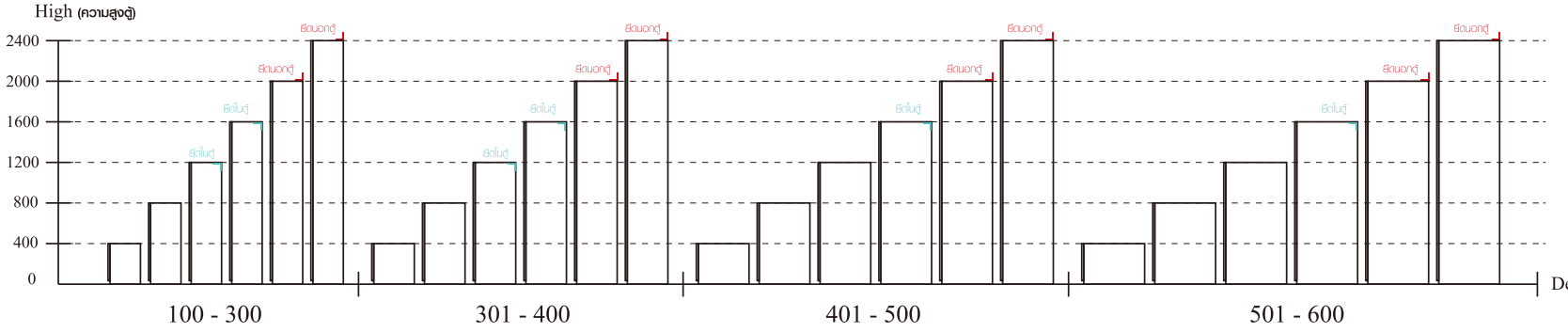

ความสูงตั้งแต่ 1200 ขึ้นไป ลึกไม่เกิน 300 | ความสูงตั้งแต่ 1600 ขึ้นไป ลึกไม่เกิน 400 | ความสูงตั้งแต่ 1600 ขึ้นไป ลึกไม่เกิน 500 | ความสูงตั้งแต่ 1600 ขึ้นไป ลึกไม่เกิน 600

หมวด ตู้ลิ้นชัก / ตู้ลิ้นชัก + ช่องโล่ง / ตู้ลิ้นชัก + บานเปิด / ตู้ลิ้นชัก + บานสไลด์

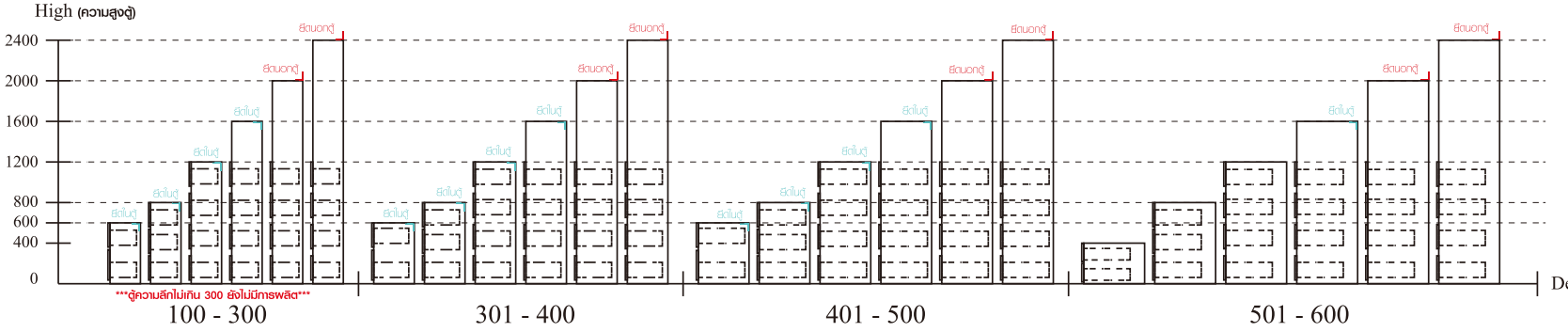

ความสูงตั้งแต่ 600 ขึ้นไป ลึกไม่เกิน 300 | ความสูงตั้งแต่ 600 ขึ้นไป ลึกไม่เกิน 400 | ความสูงตั้งแต่ 600 ขึ้นไป ลึกไม่เกิน 500 | ความสูงตั้งแต่ 1600 ขึ้นไป ลึกไม่เกิน 600

หมวด ตู้บานสไลด์ / ตู้โล่ง

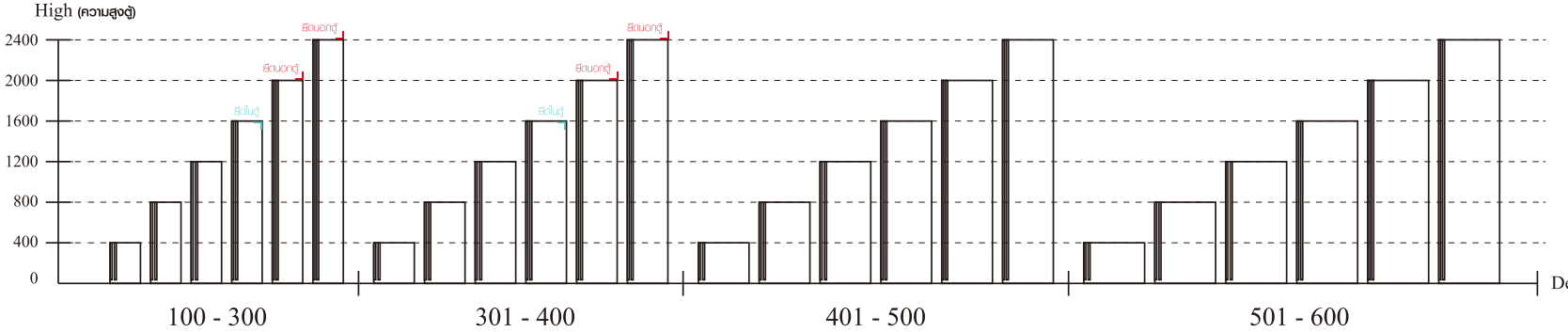

ความสูงตั้งแต่ 1600 ขึ้นไป ลึกไม่เกิน 300 | ความสูงตั้งแต่ 1600 ขึ้นไป ลึกไม่เกิน 400

ติดตั้งฉากกันล้มกับตู้สูง (ตั้งแต่ 2 m.ขึ้นไป)

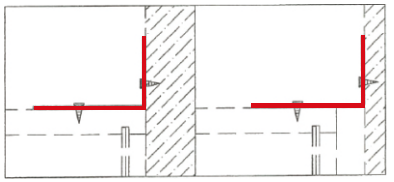

ติดตั้งชนผนัง | ติดตั้งลอยหลบบัว

ติดตั้งฉากกันล้มกับตู้เตี้ย (น้อยกว่า 2 m.)

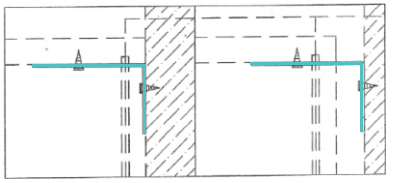

ติดตั้งชนผนัง | ติดตั้งลอยหลบบัว

HARDWARE

-BODY SET

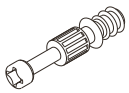

x 18



x 18

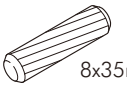

8x35mm.

x 34

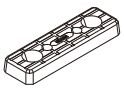

x 12

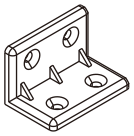

x 20



x 10



x 8

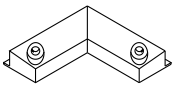

x 4

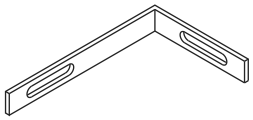

x 2

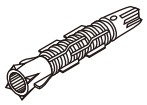

x 2



x 4



x 1



x 8

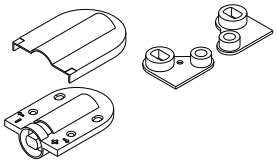

x 1 Set.



#M4

x 2

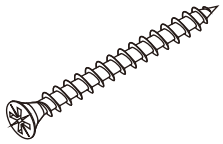

M5x50mm.

x 2



M4x16mm.

x 122



M3.5x20mm.

x 18



M4x50mm.

x 16



M3.5x13mm.

x 4



M3.5x16mm.

x 4



M4x16mm.

x 2



T+M4x25mm.

x 2

-DOOR SET

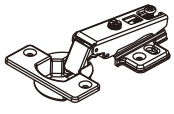

x 4



M4x16mm.

x 24



x 6

-LAMP SET

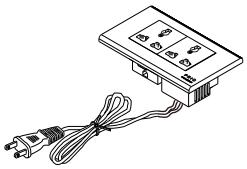

x 1

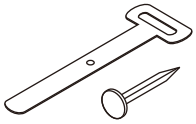

x 10/10



M4x16mm.

x 4

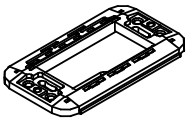

x 1

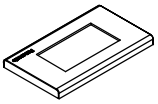

x 1

ASSEMBLY

-BODY SET

1.

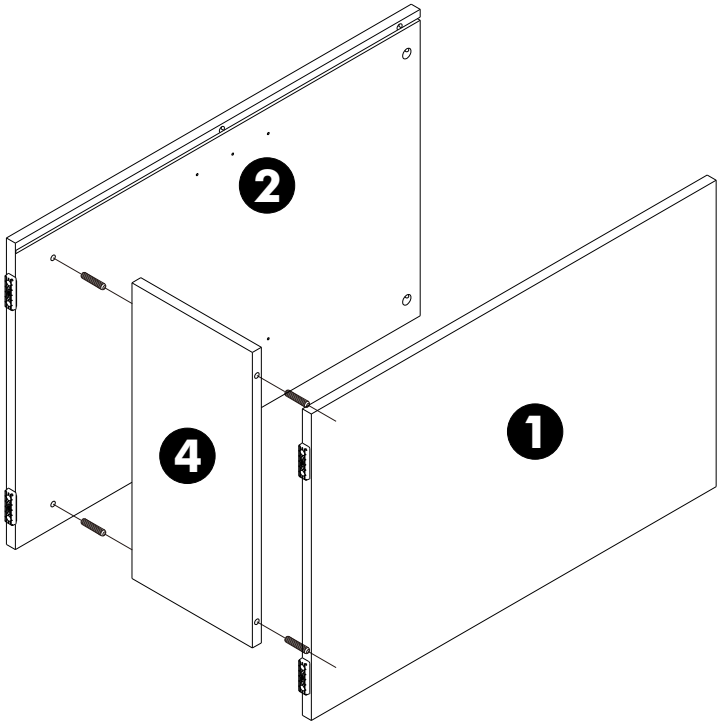

2.

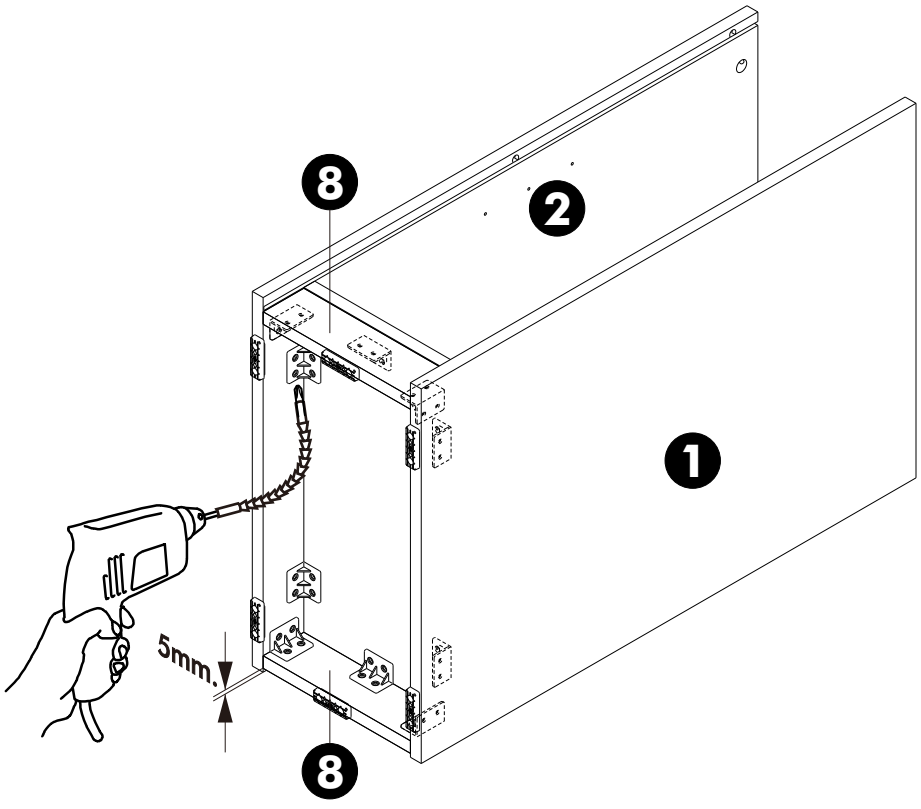

3.

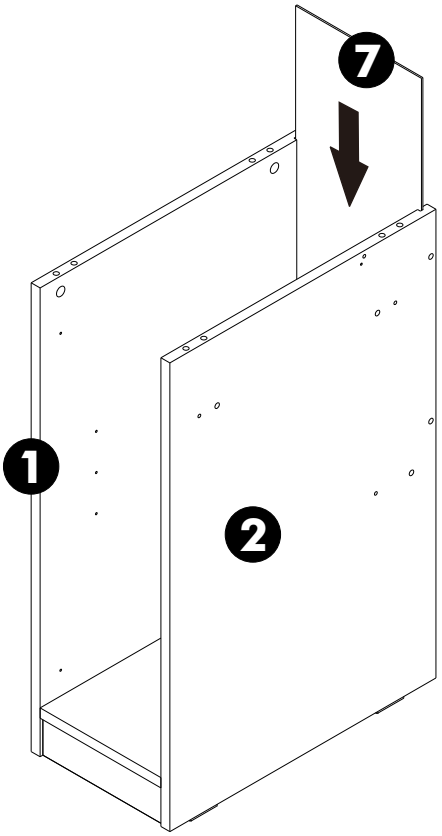

4.

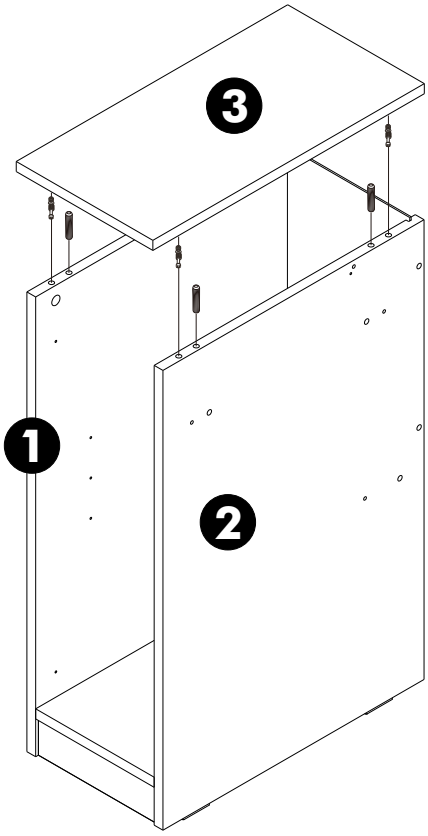

5.

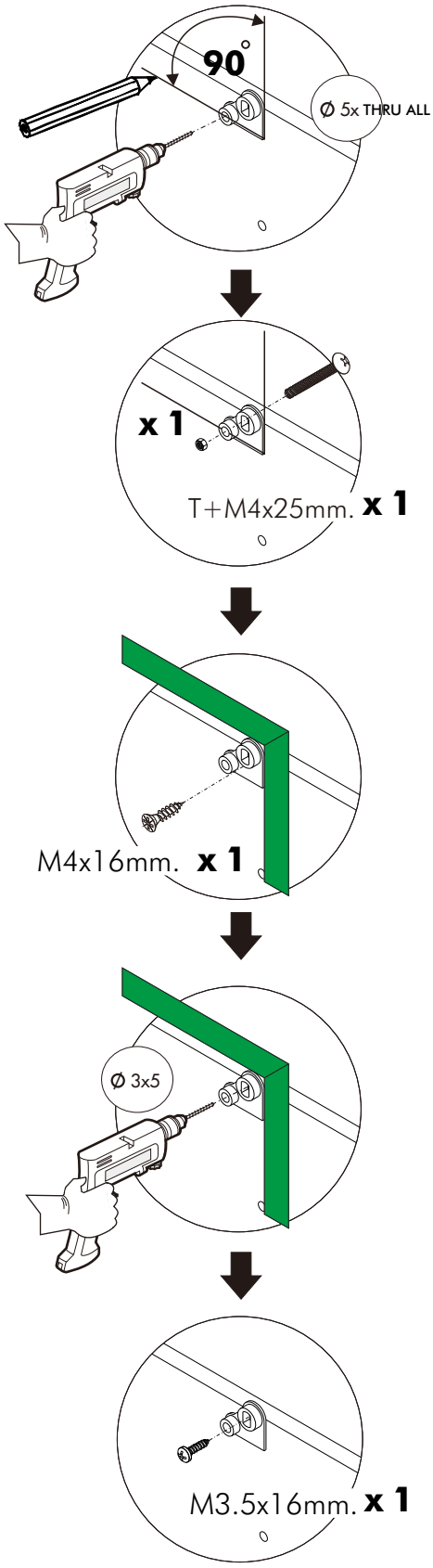
90°
Ø 5x THRU ALL
x 1
T+M4x25mm. x 1
M4x16mm. x 1
Ø 3x5
M3.5x16mm. x 1

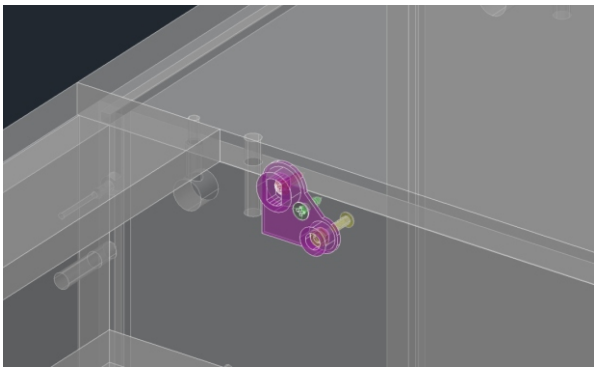

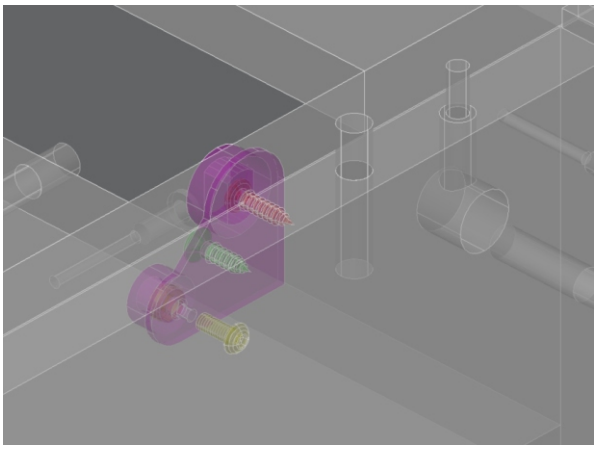

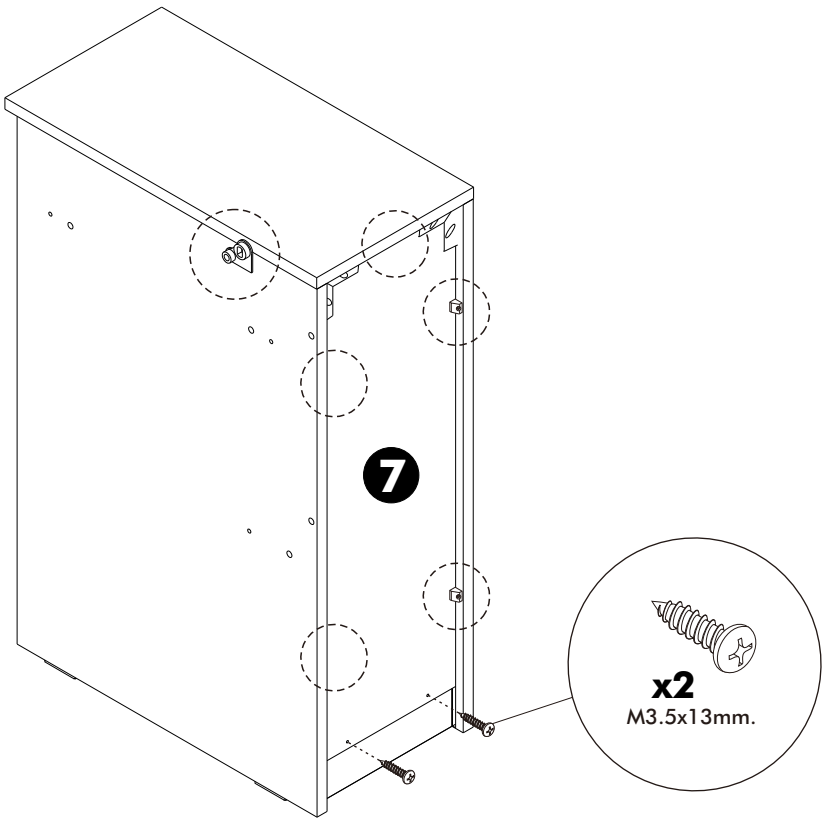
7
x2
M3.5x13mm.

6.

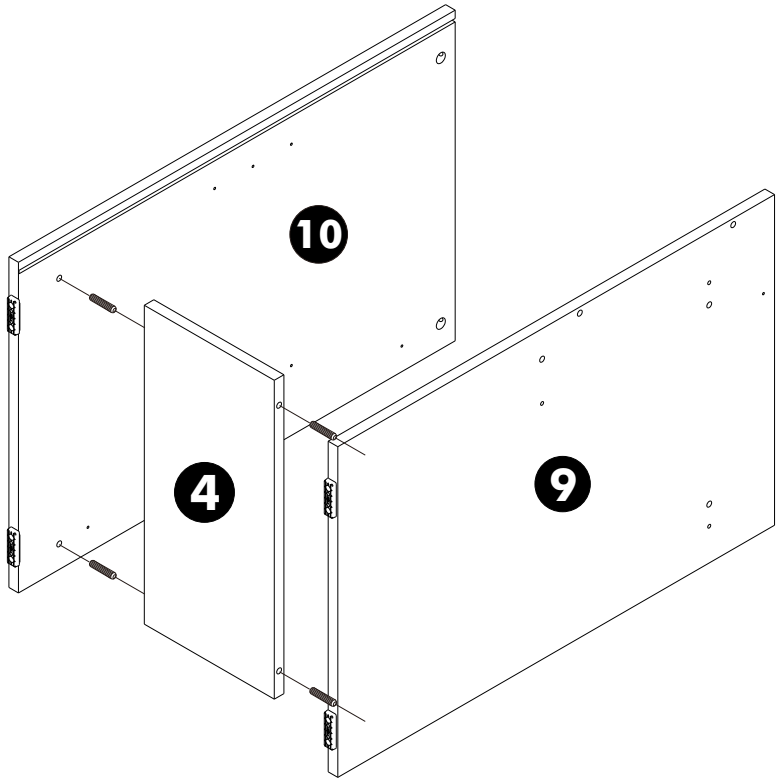

7.

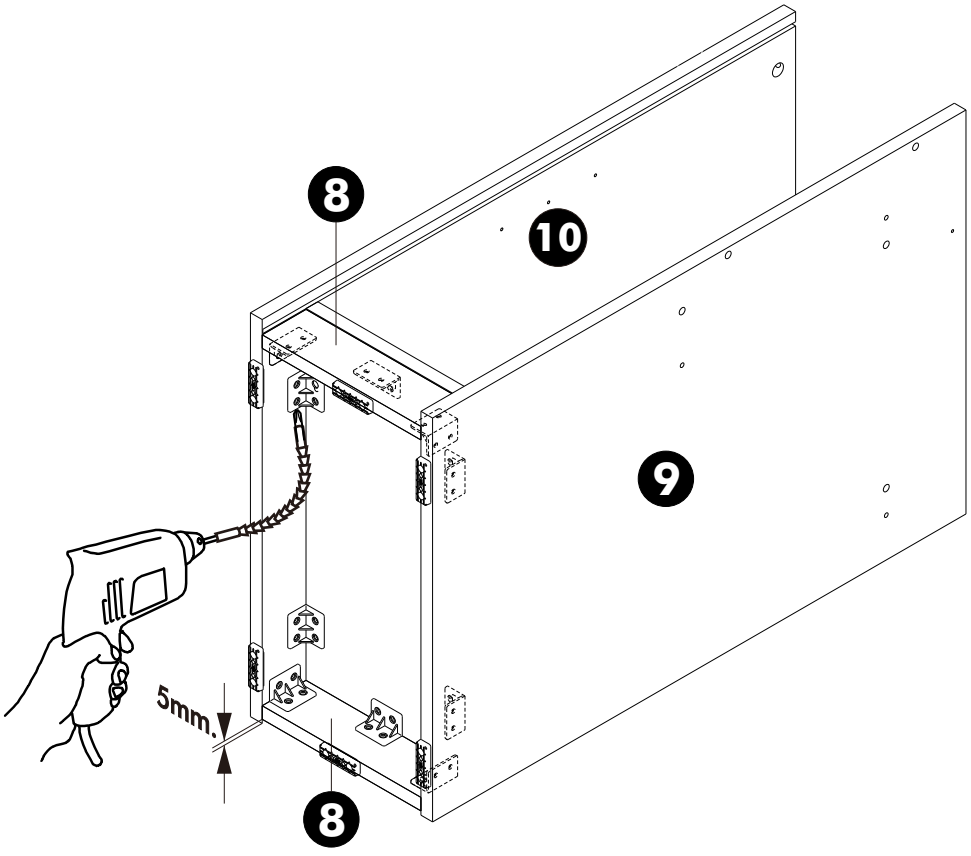

8.

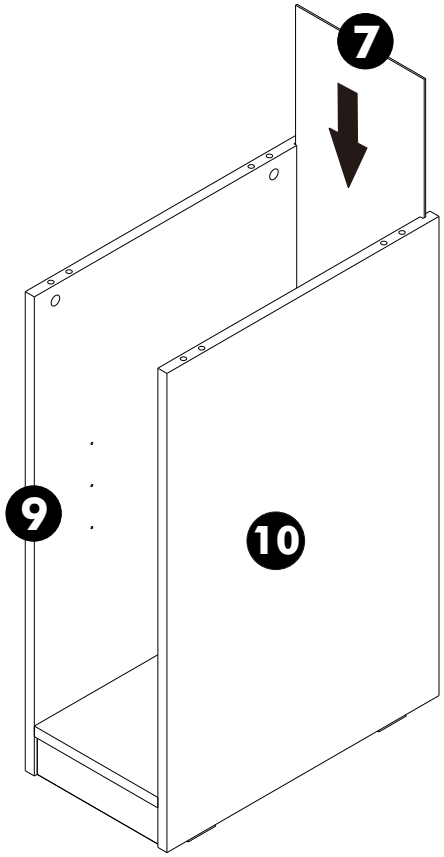

9.

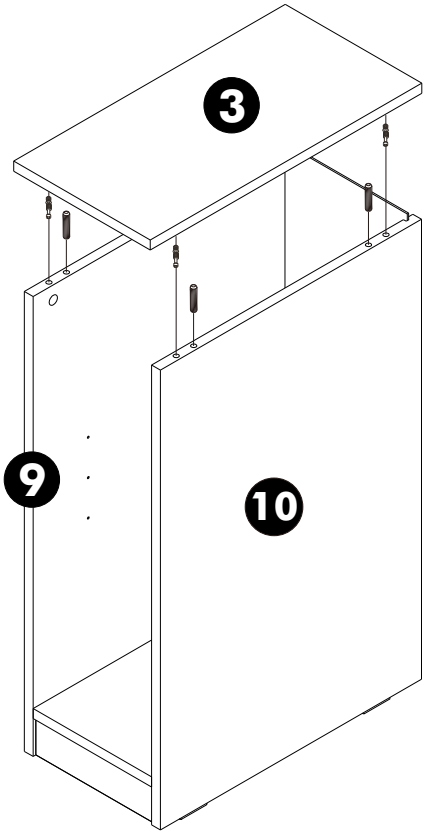

10.

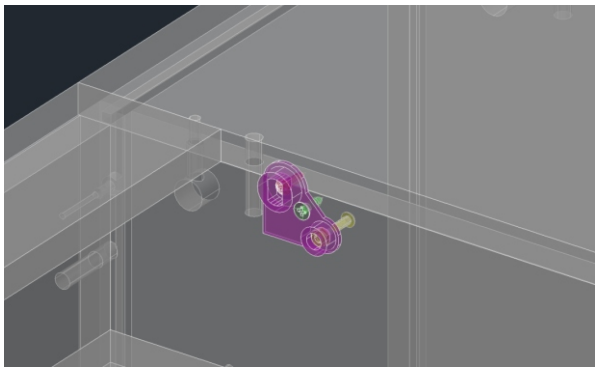

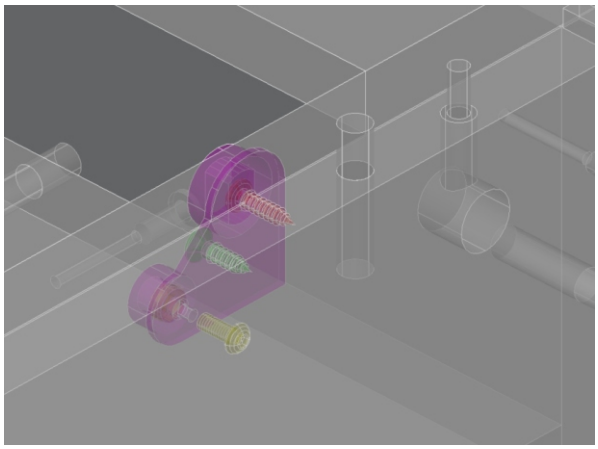

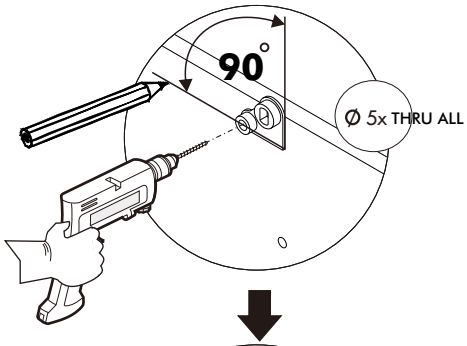
90°
Ø 5x THRU ALL

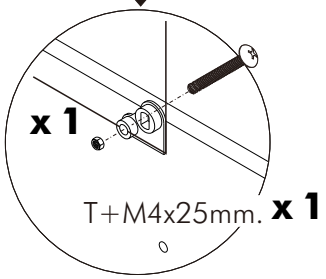
x 1
T+M4x25mm. x 1

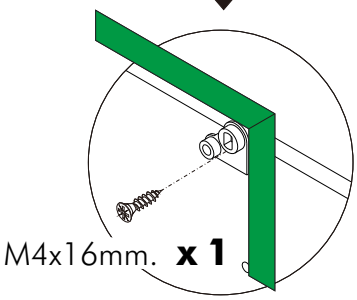
M4x16mm. x 1

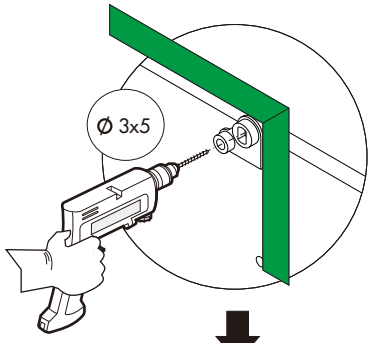
Ø 3x5

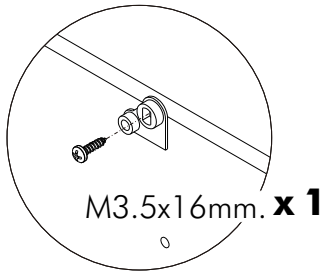
M3.5x16mm. x 1

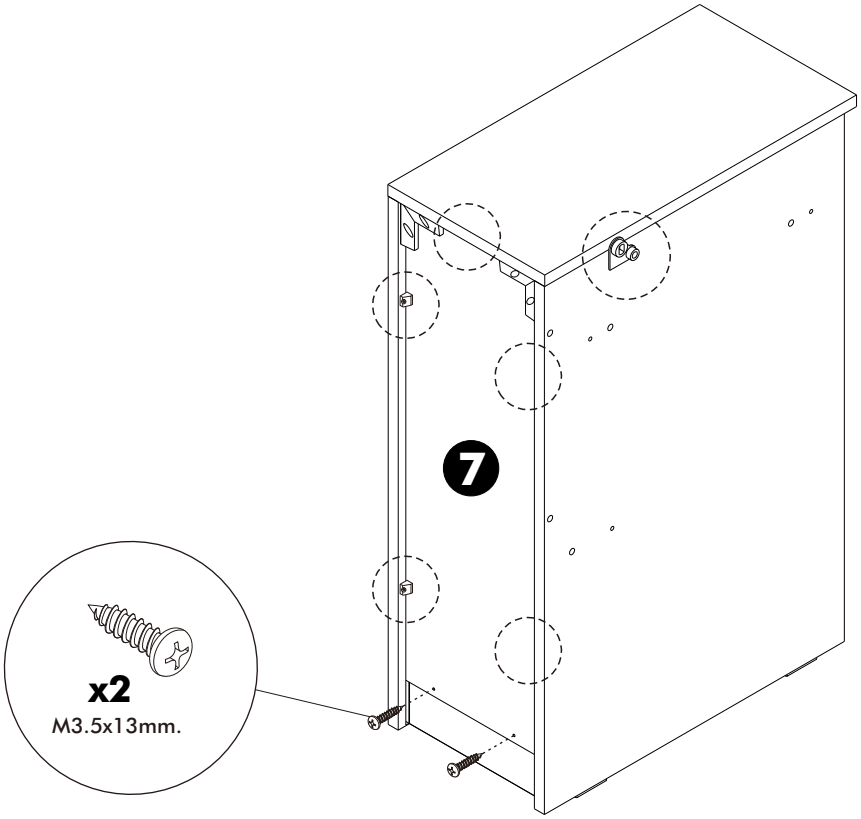
7
x2
M3.5x13mm.

11.

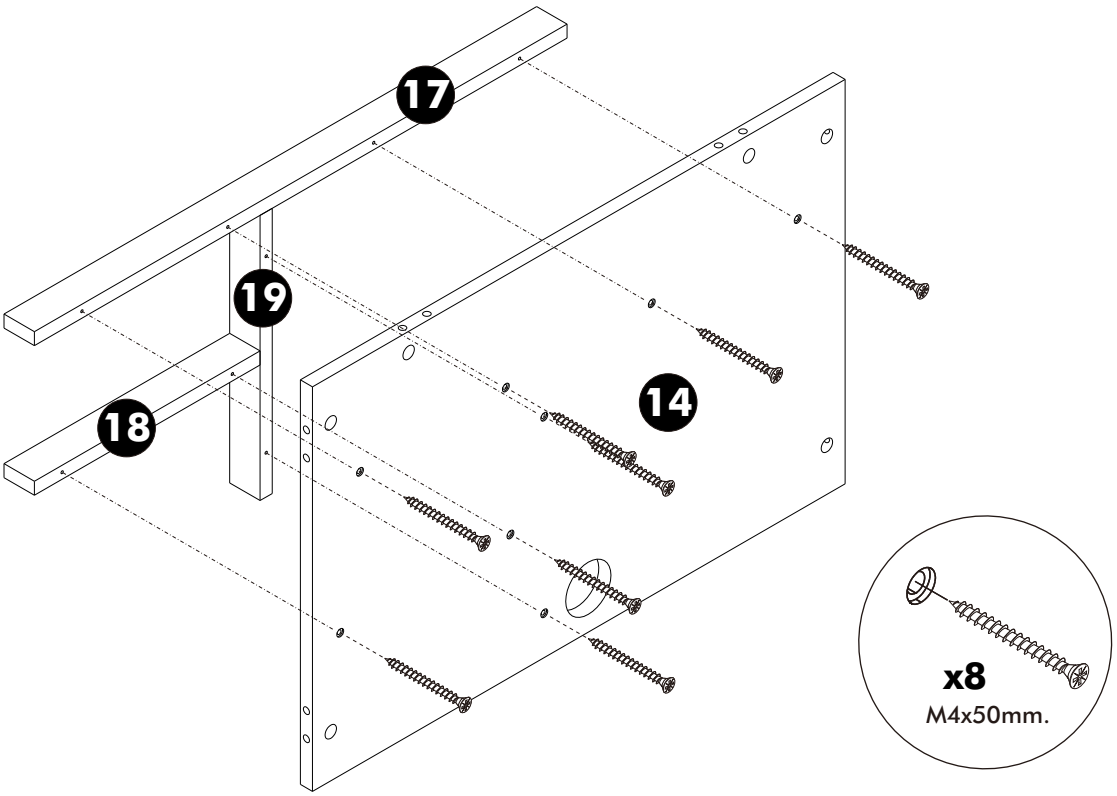

12.

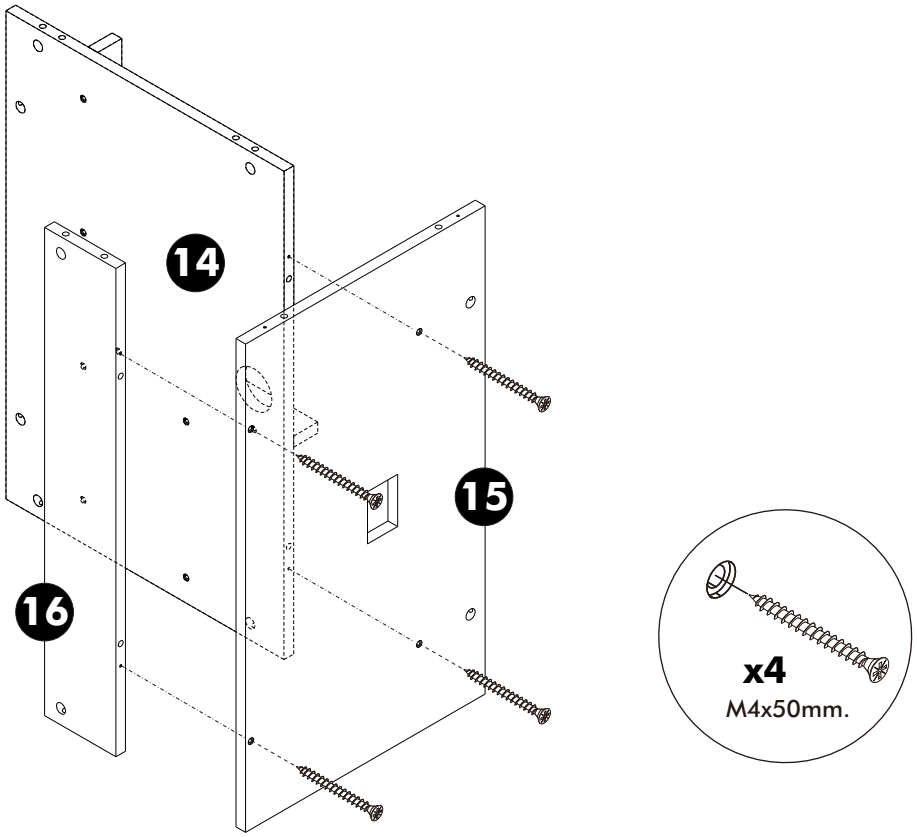

13.

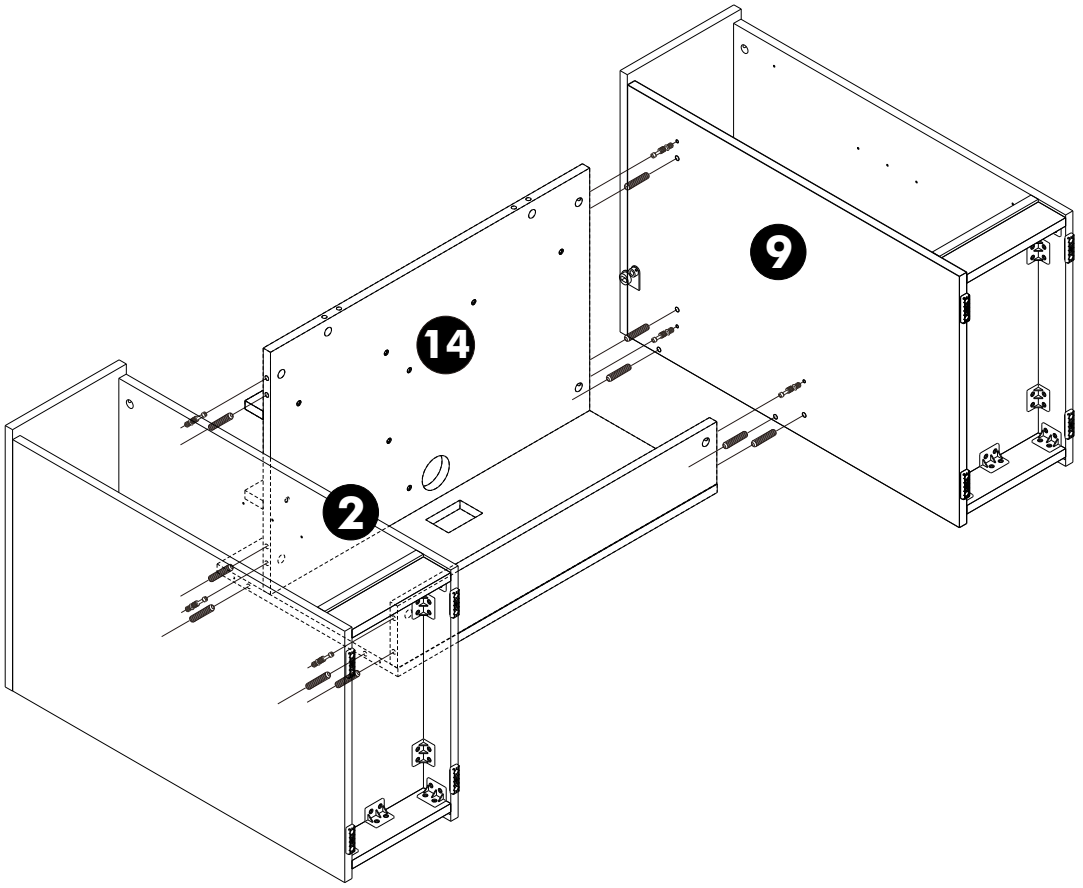

14.

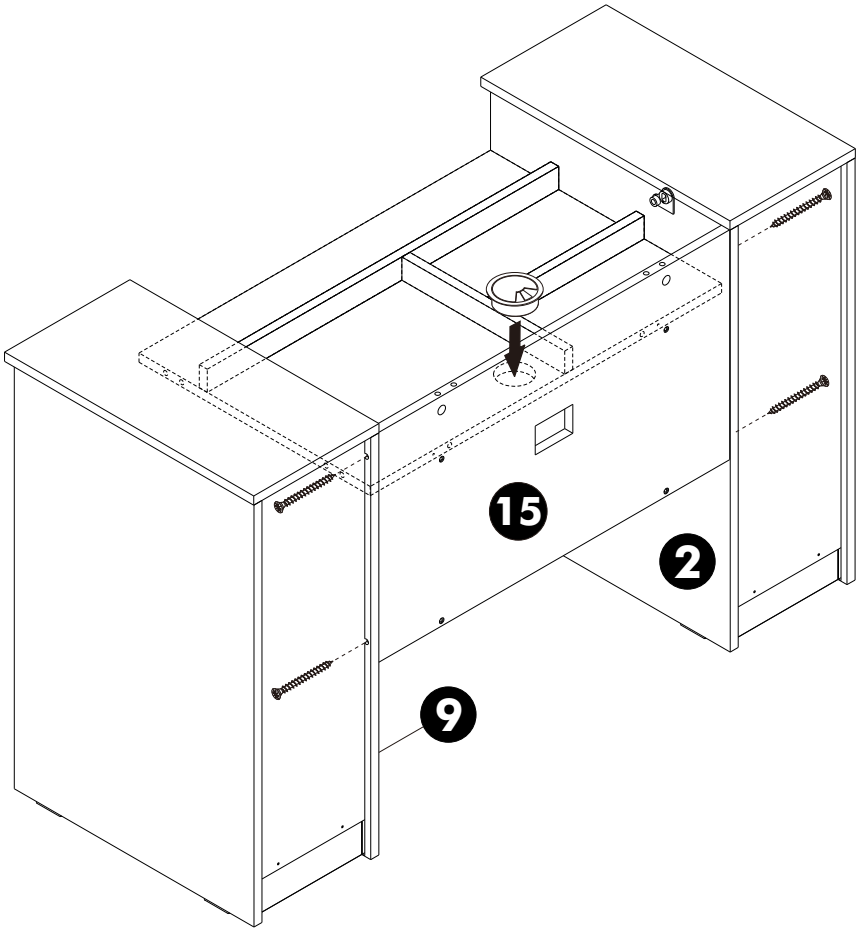



15.

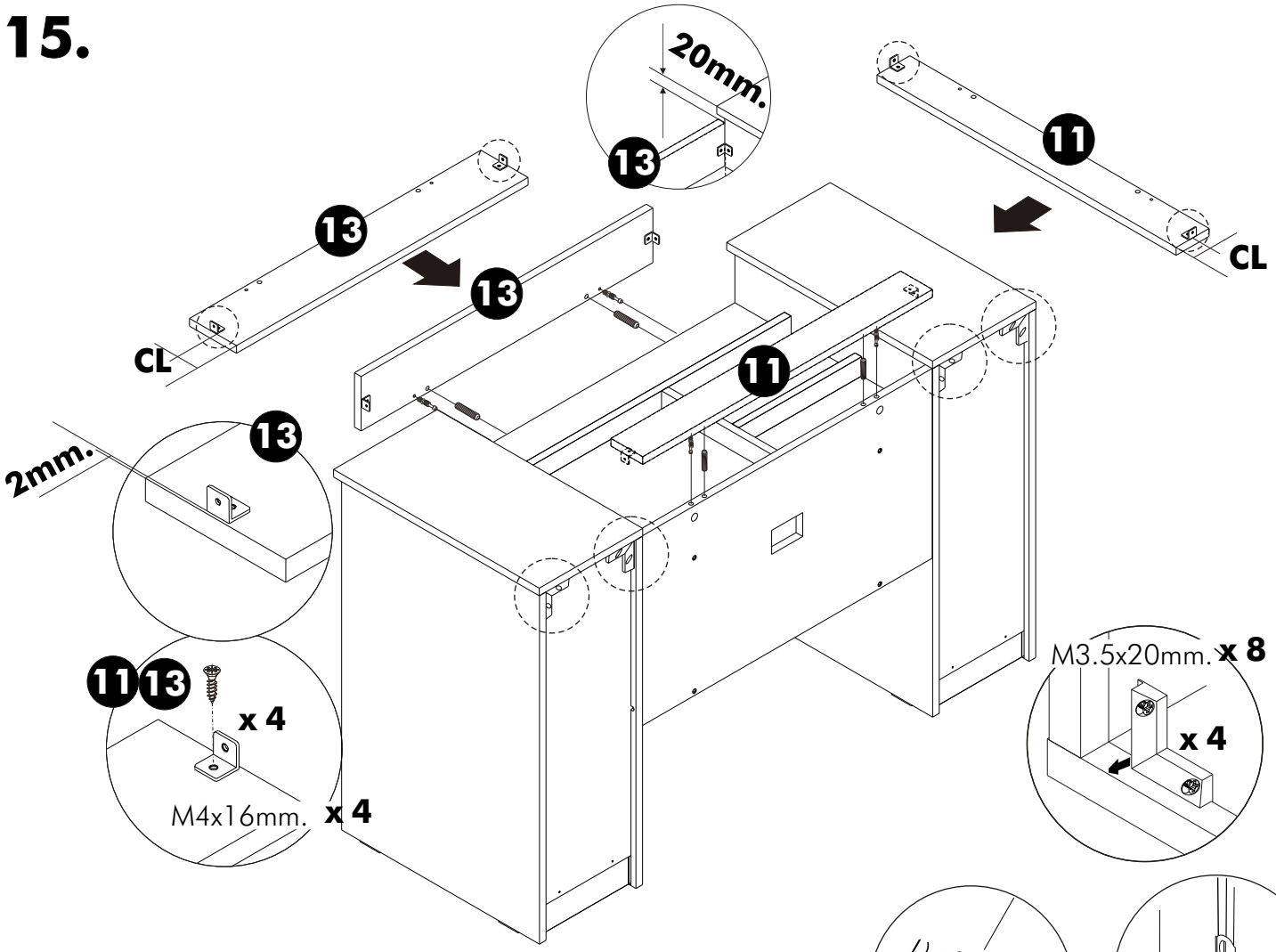
20mm.
13
11
CL
13
13
CL
11
2mm.
13
11 13
x 4
M4x16mm. x 4
M3.5x20mm. x 8
x 4

16.

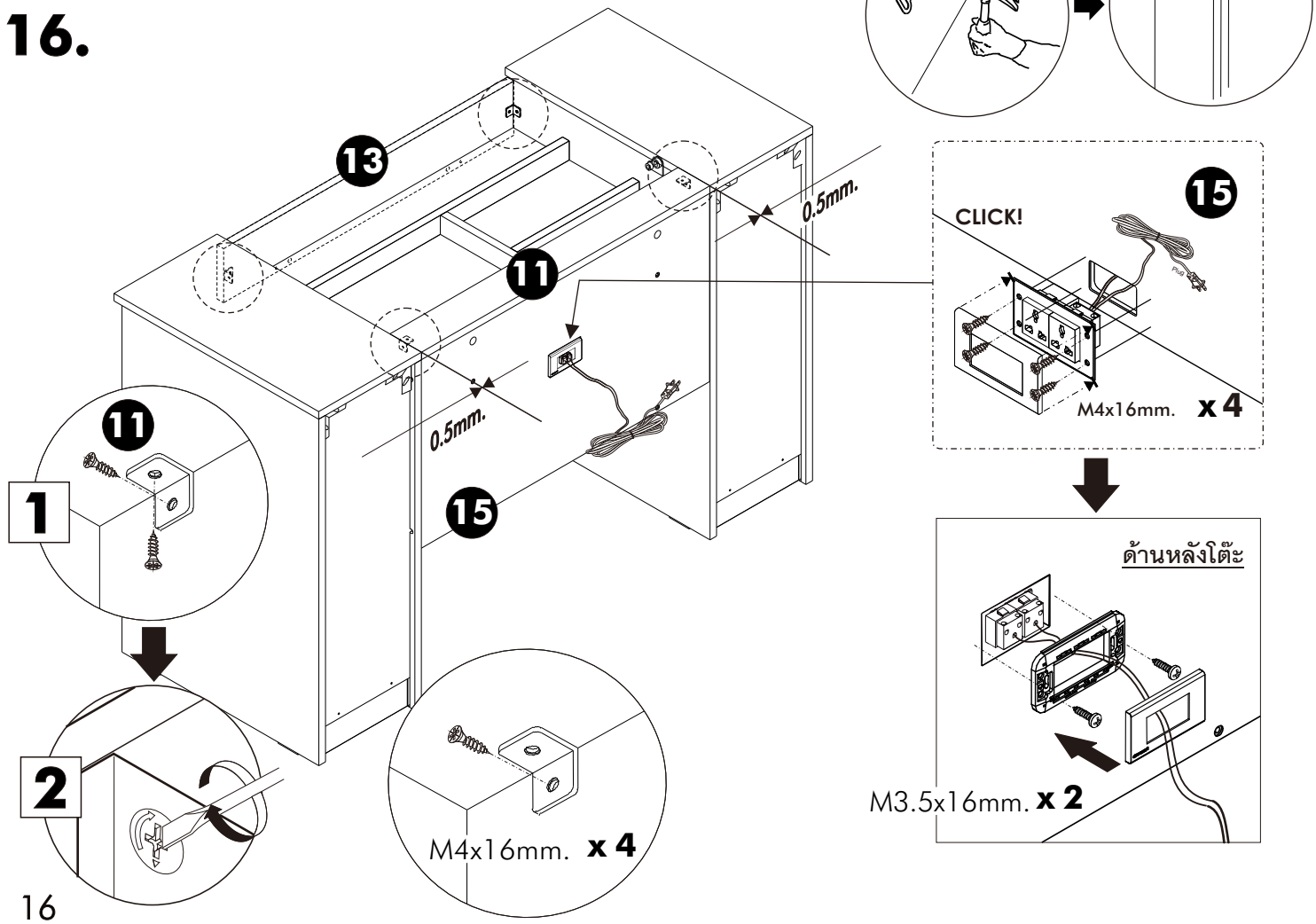
13
0.5mm.
11
CLICK!
15
M4x16mm. x 4
0.5mm.
11
1
15
ด้านหลังโต๊ะ
2
M4x16mm. x 4
M3.5x16mm. x 2

17.

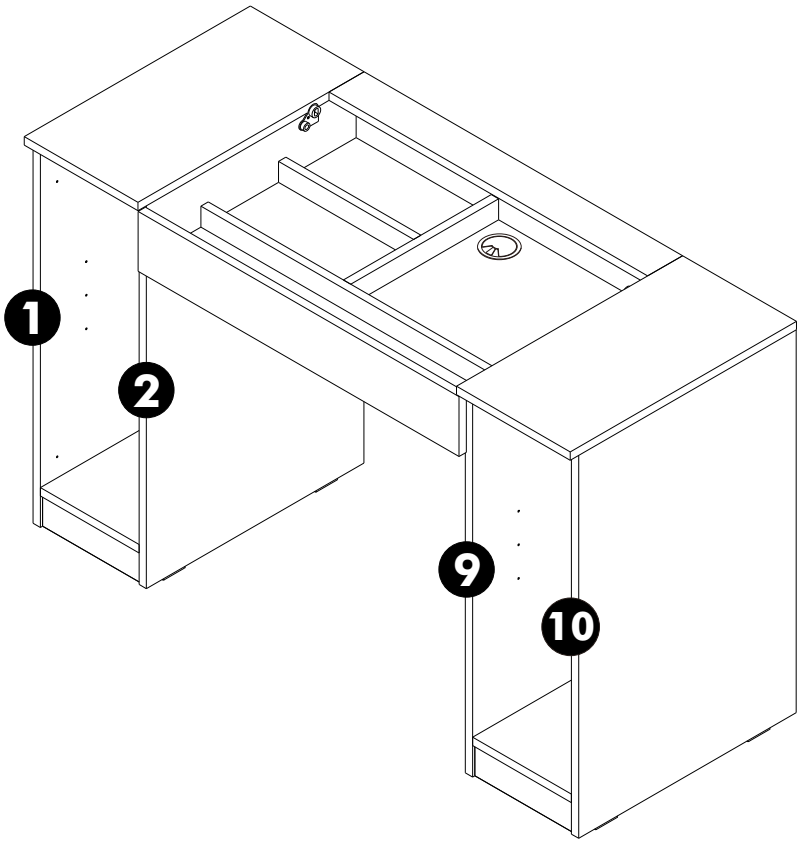

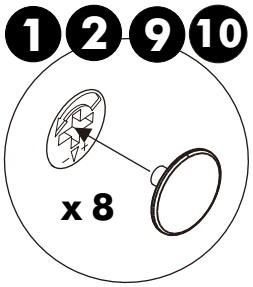

18.

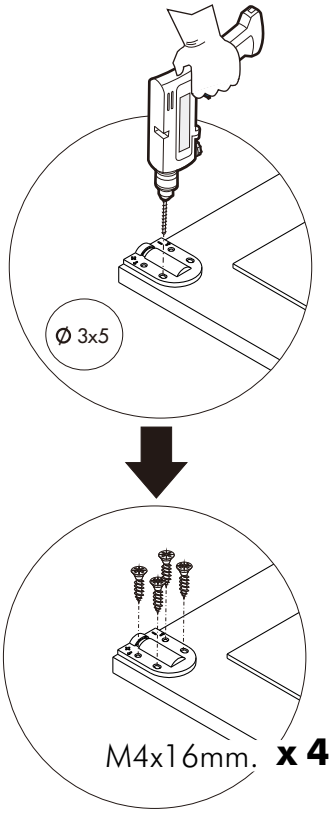



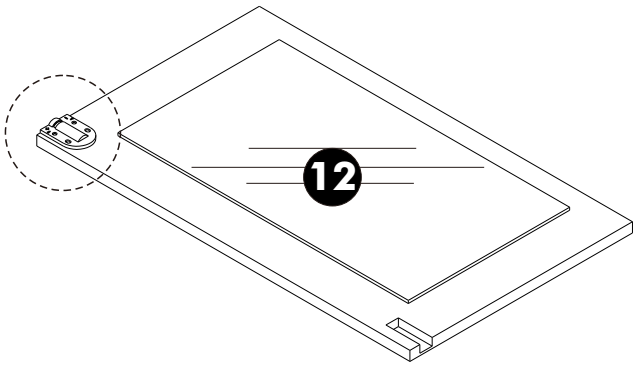

19.

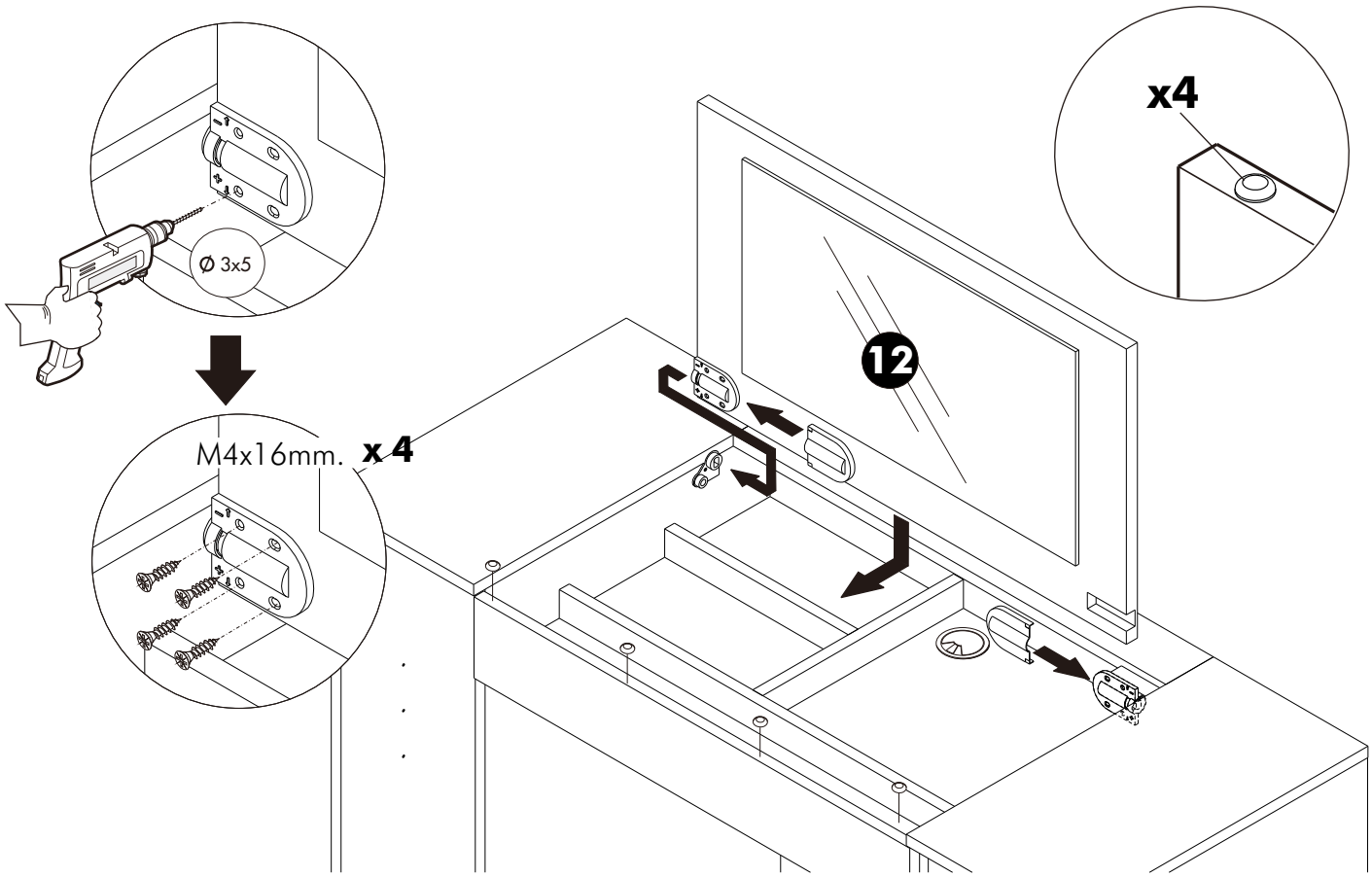

20.

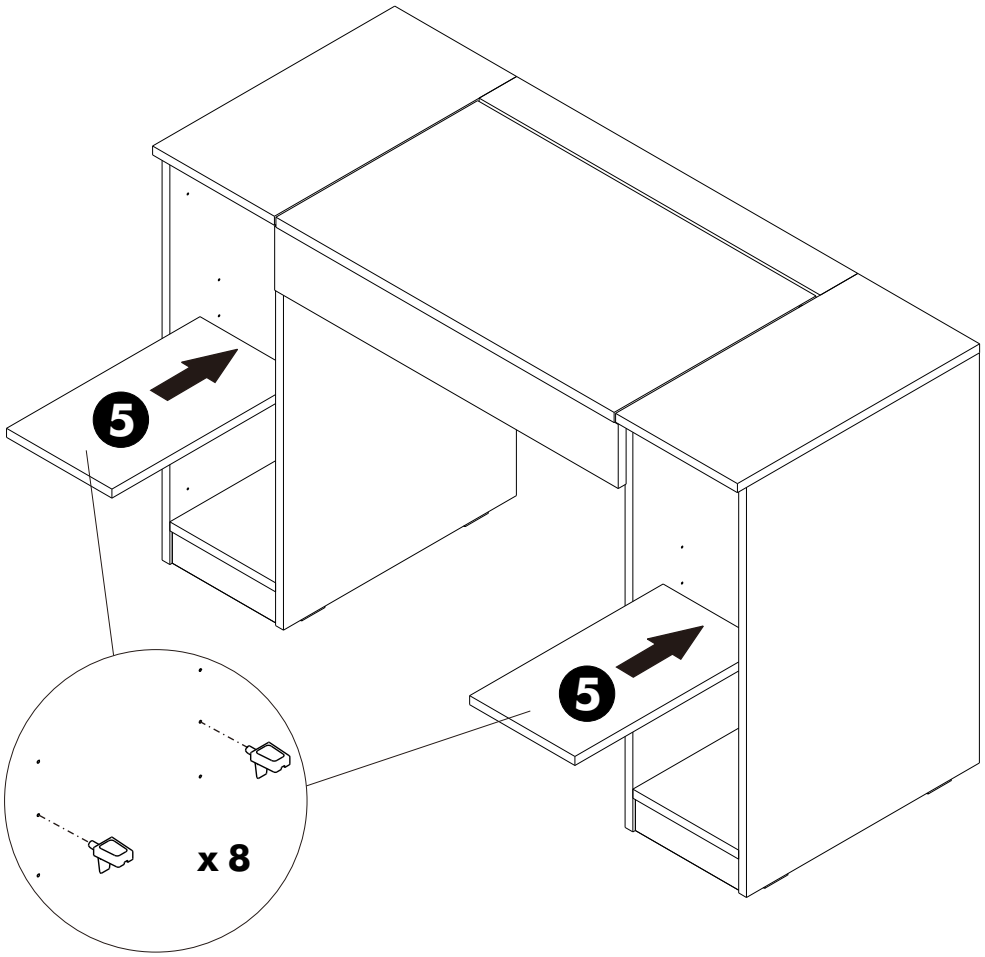

21.

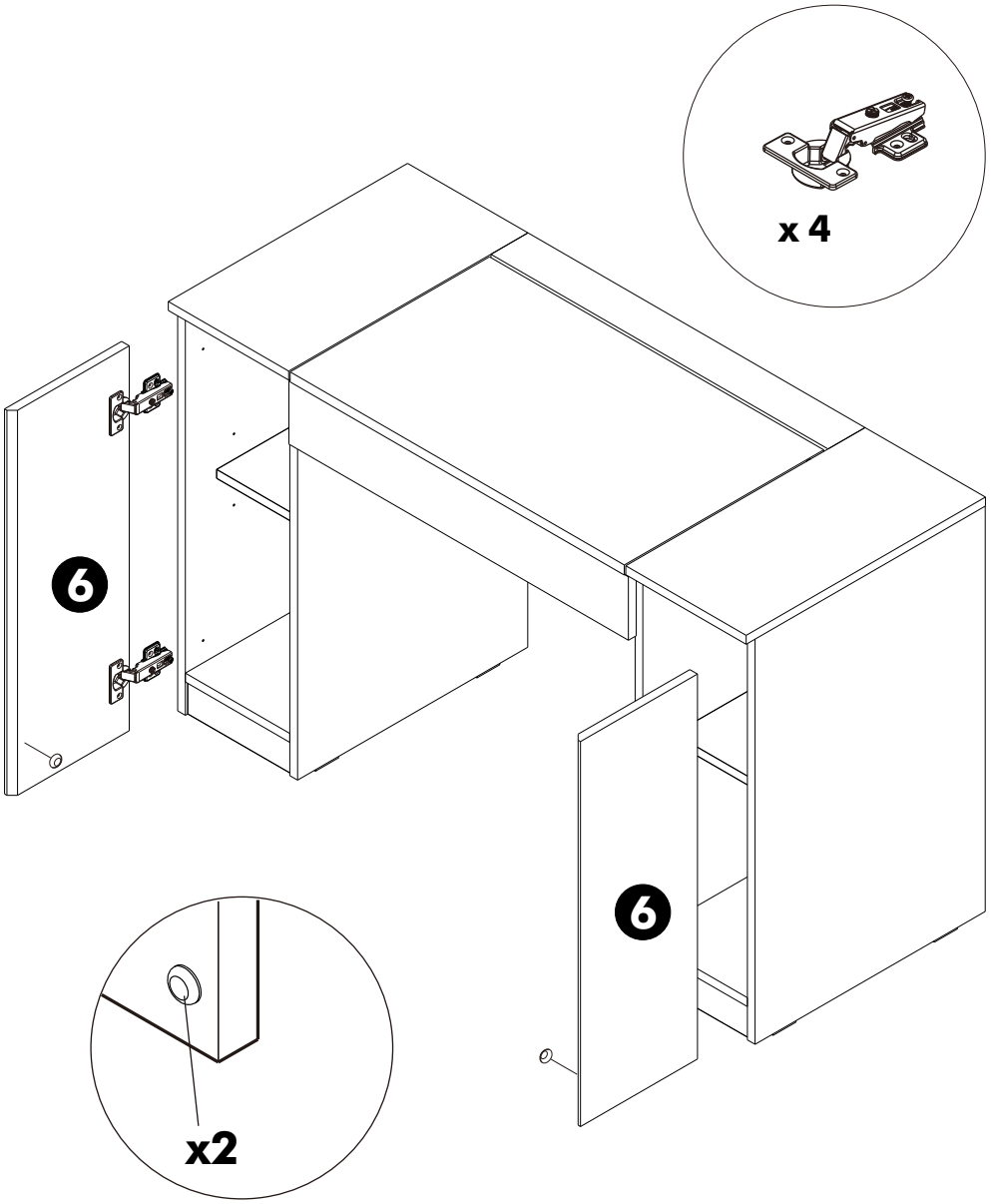



ให้ปรับองศาแกนด้านในให้ตรง
ตามรูปนี้ก่อนประกอบทุกครั้ง



ให้ปรับช่องสี่เหลี่ยมให้อยู่ตรงกลาง
ตามรูปนี้ก่อนประกอบทุกครั้ง