STARLIGHT

SIDEBOARD 200CM.

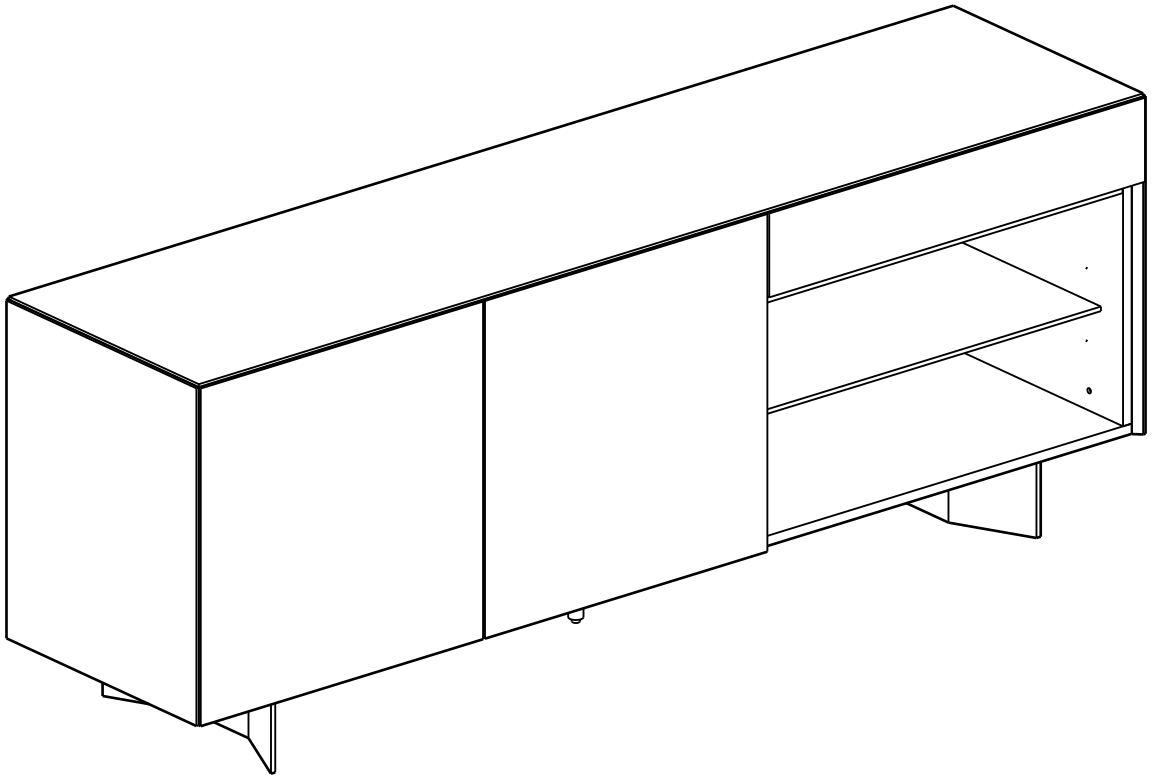

Indexlivingmall

CONNECT SYSTEM

1

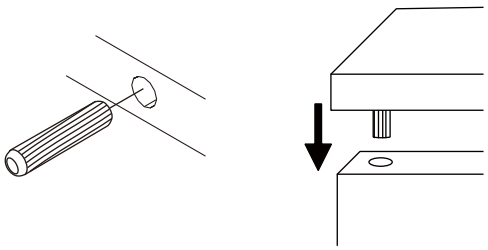

2

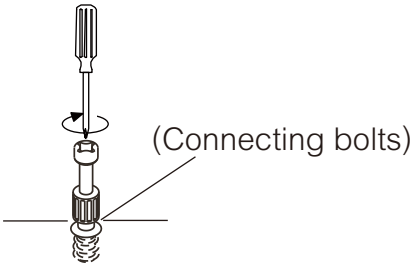

3

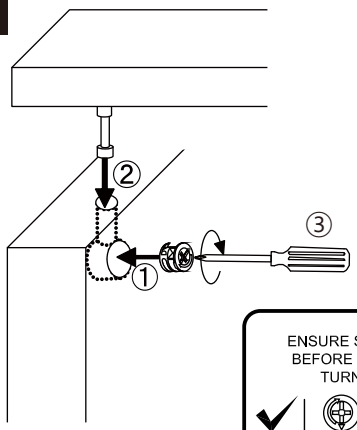

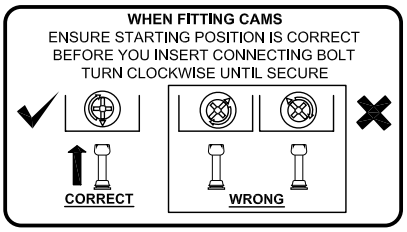



M4x16mm.

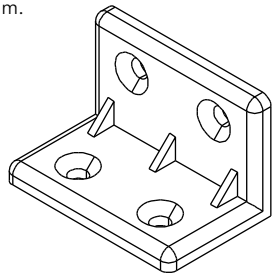

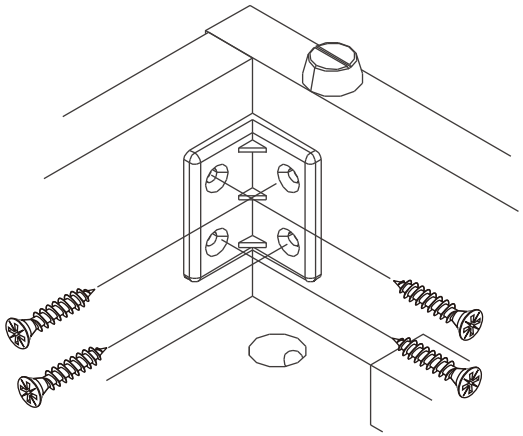



M4x16mm.

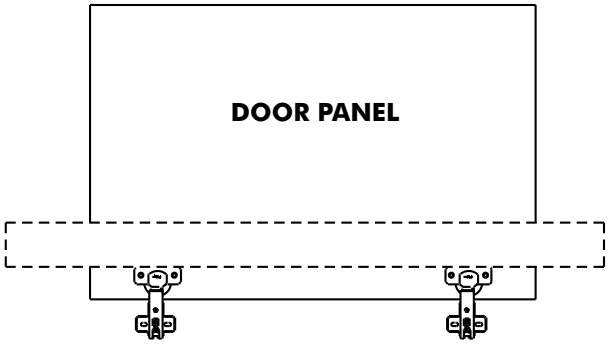

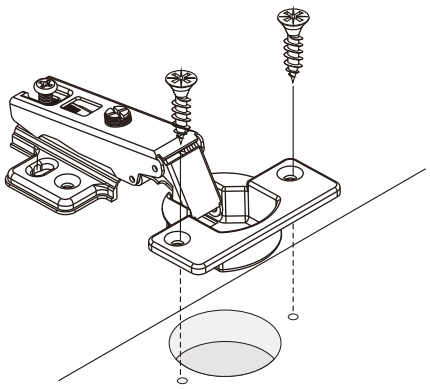

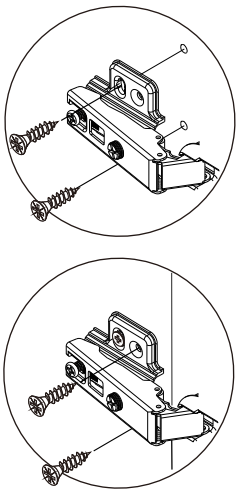

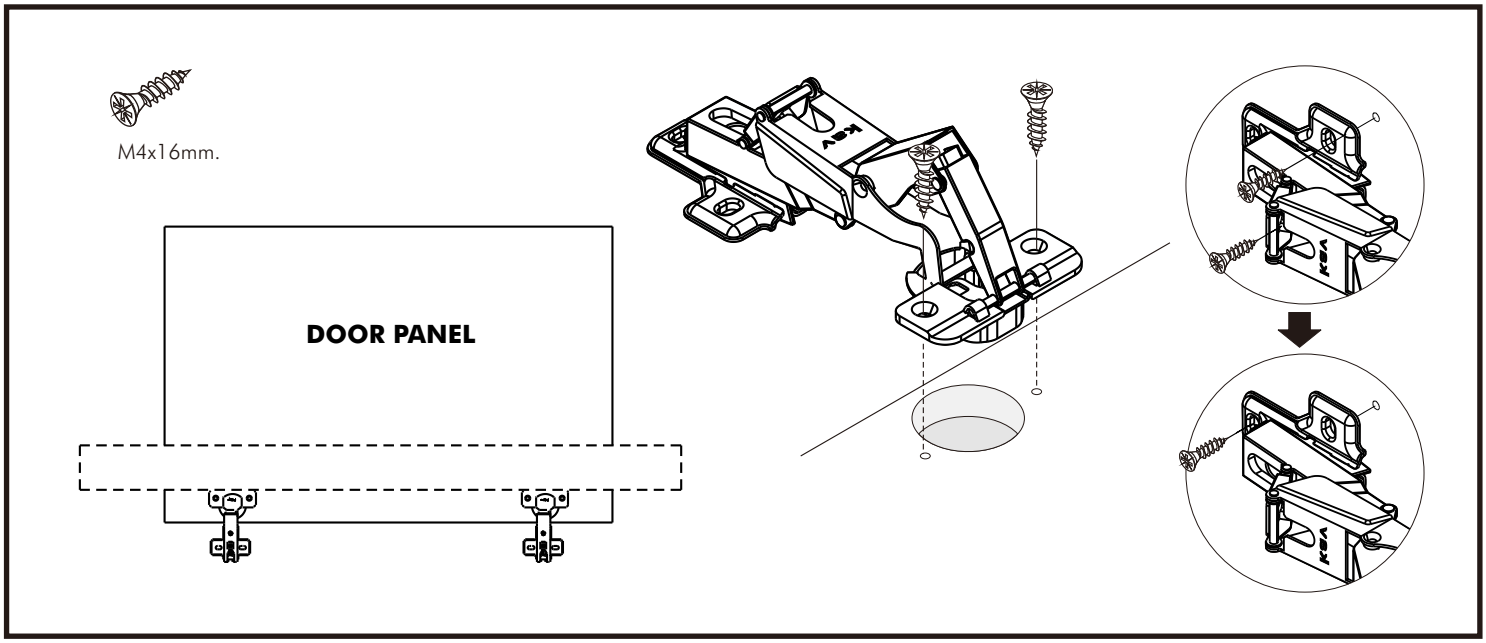
M4x16mm.
DOOR PANEL

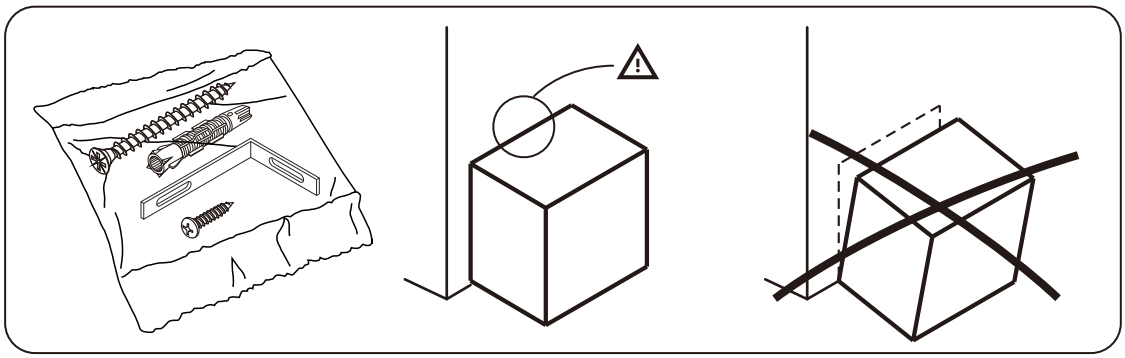

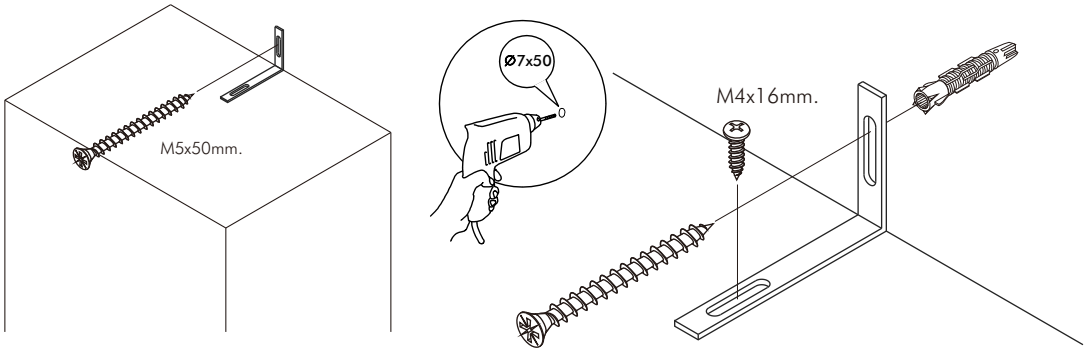
M5x50mm.
Ø7x50
M4x16mm.

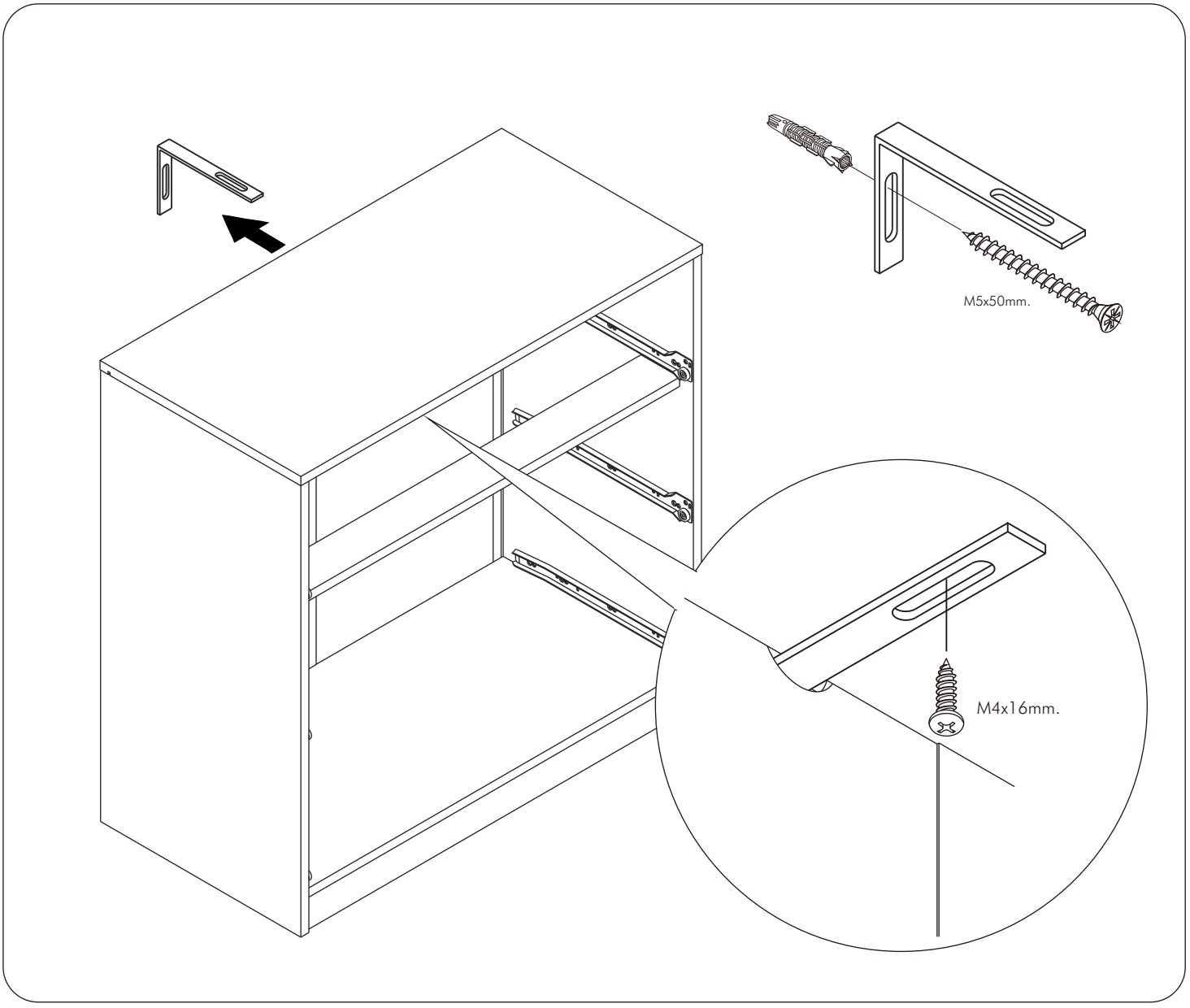
M5x50mm.
M4x16mm.

มาตรฐาน การระบุสินค้าที่ต้องยึด Fitting กันล้ม (Safety Fitting) ***หมายเหตุ สินค้าที่เป็นชุดเด็ก ให้ติดตั้ง Fitting กันล้มทุกตัว***

หมวด ตู้บานเปิด / ตู้บานเปิด + ช่องโล่ง

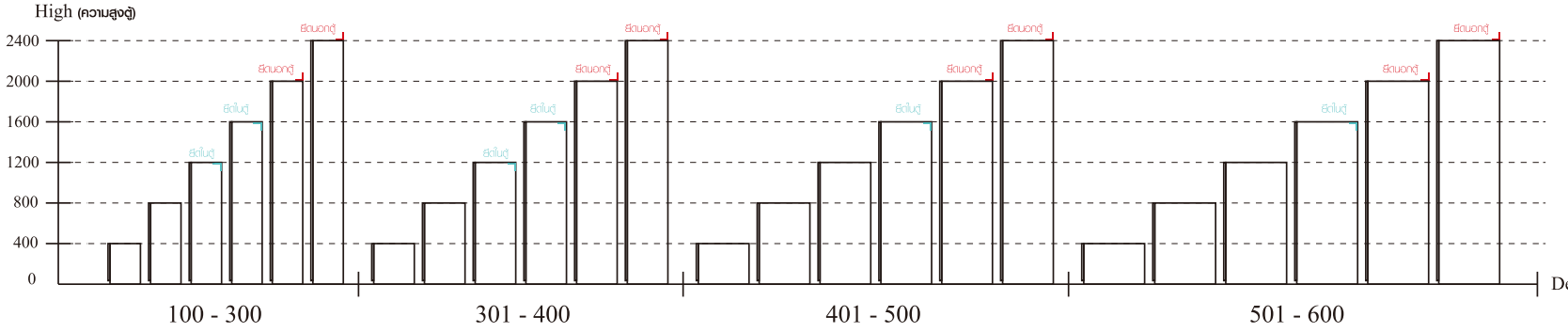

ความสูงตั้งแต่ 1200 ขึ้นไป ลึกไม่เกิน 300 | ความสูงตั้งแต่ 1600 ขึ้นไป ลึกไม่เกิน 400 | ความสูงตั้งแต่ 1600 ขึ้นไป ลึกไม่เกิน 500 | ความสูงตั้งแต่ 1600 ขึ้นไป ลึกไม่เกิน 600

หมวด ตู้ลิ้นชัก / ตู้ลิ้นชัก + ช่องโล่ง / ตู้ลิ้นชัก + บานเปิด / ตู้ลิ้นชัก + บานสไลด์

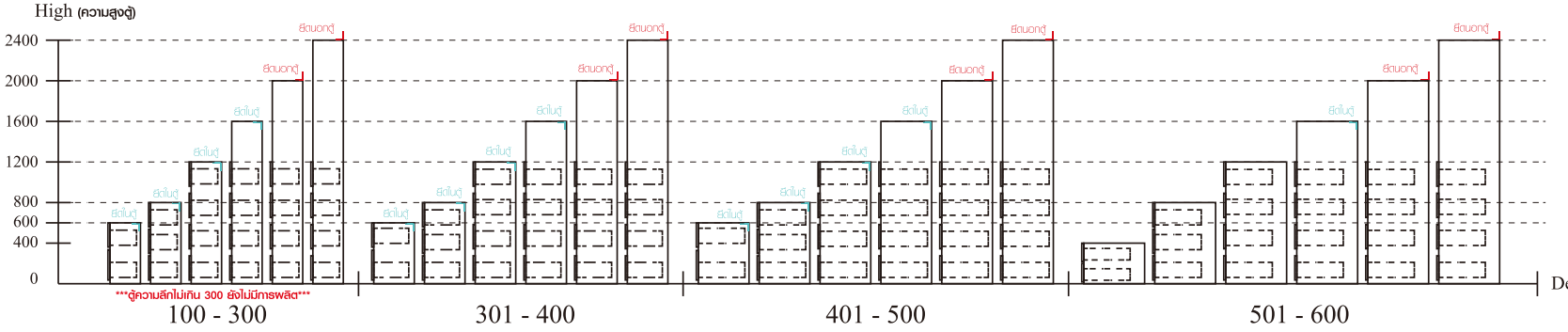

ความสูงตั้งแต่ 600 ขึ้นไป ลึกไม่เกิน 300 | ความสูงตั้งแต่ 600 ขึ้นไป ลึกไม่เกิน 400 | ความสูงตั้งแต่ 600 ขึ้นไป ลึกไม่เกิน 500 | ความสูงตั้งแต่ 1600 ขึ้นไป ลึกไม่เกิน 600

หมวด ตู้บานสไลด์ / ตู้โล่ง

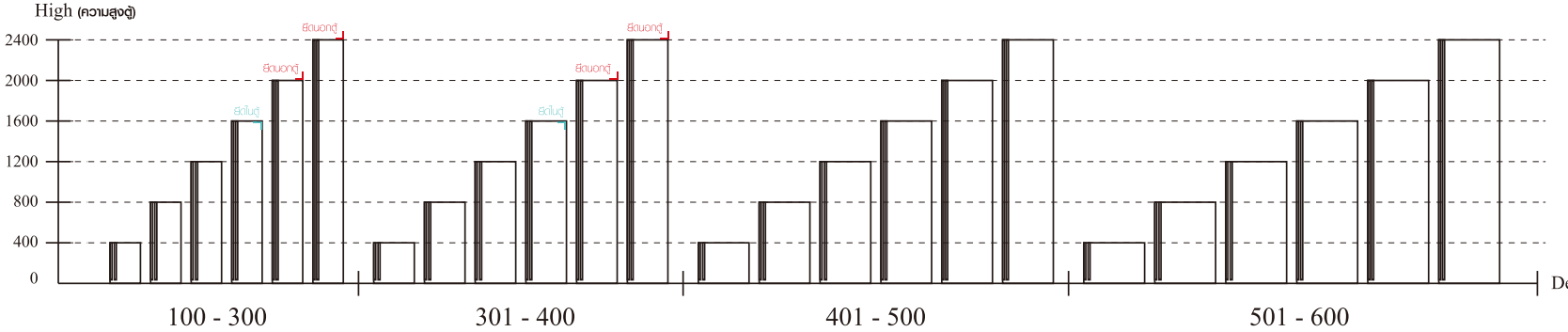

ความสูงตั้งแต่ 1600 ขึ้นไป ลึกไม่เกิน 300 | ความสูงตั้งแต่ 1600 ขึ้นไป ลึกไม่เกิน 400

ติดตั้งฉากกันล้มกับตู้สูง (ตั้งแต่ 2 m.ขึ้นไป)

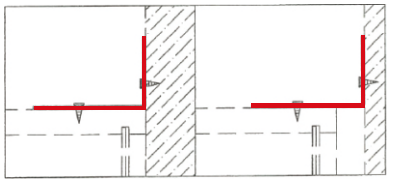

ติดตั้งชนผนัง | ติดตั้งลอยหลบบัว

ติดตั้งฉากกันล้มกับตู้เตี้ย (น้อยกว่า 2 m.)

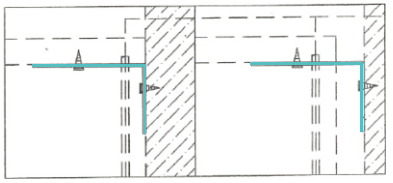

ติดตั้งชนผนัง | ติดตั้งลอยหลบบัว

HARDWARE

-BODY SET

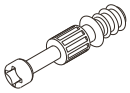

x 16



x 16

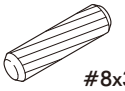

x 24

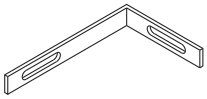

x 1

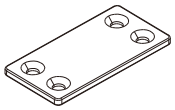

x 4



x 4



x 14



x 12

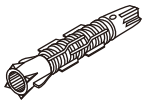

x 1



x 4



x 13



x 8



x 21

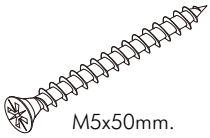

x 1



x 8

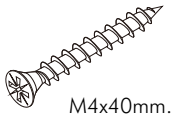

x 8



x 4

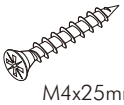

x 10



x 34

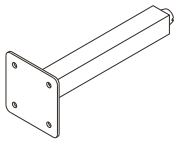

x 1

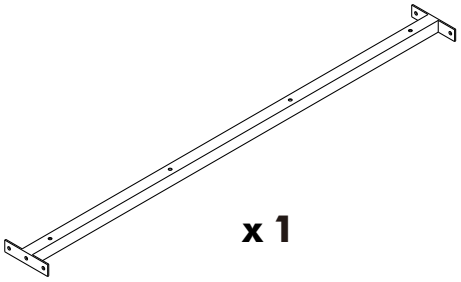

x 1

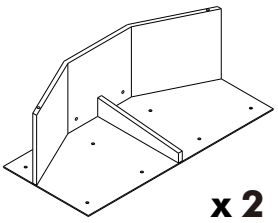

x 2

-DRAWER SET

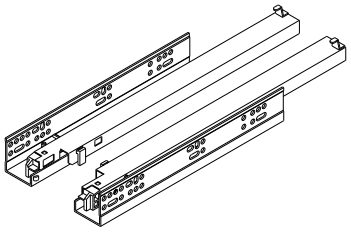

x 1/1

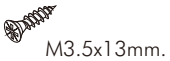

x 6

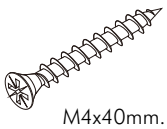

x 10



x 3

-DOOR SET

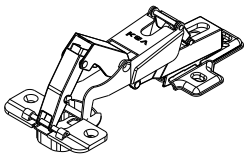

x 2

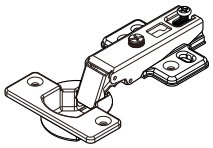

x 2



M4x16mm.

x 22



x 4

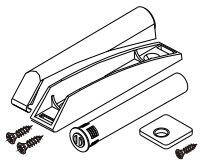

x 2

-LAMP SET

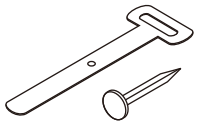

x 8/8



5x3/4"mm.

x 1



x 1



x 1

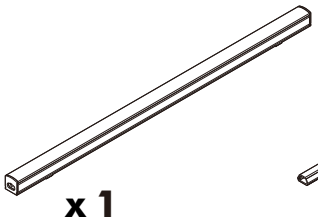

x 1

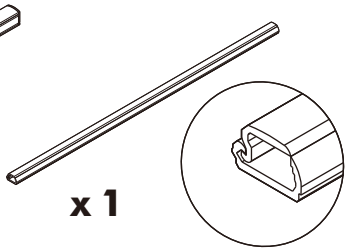

x 1

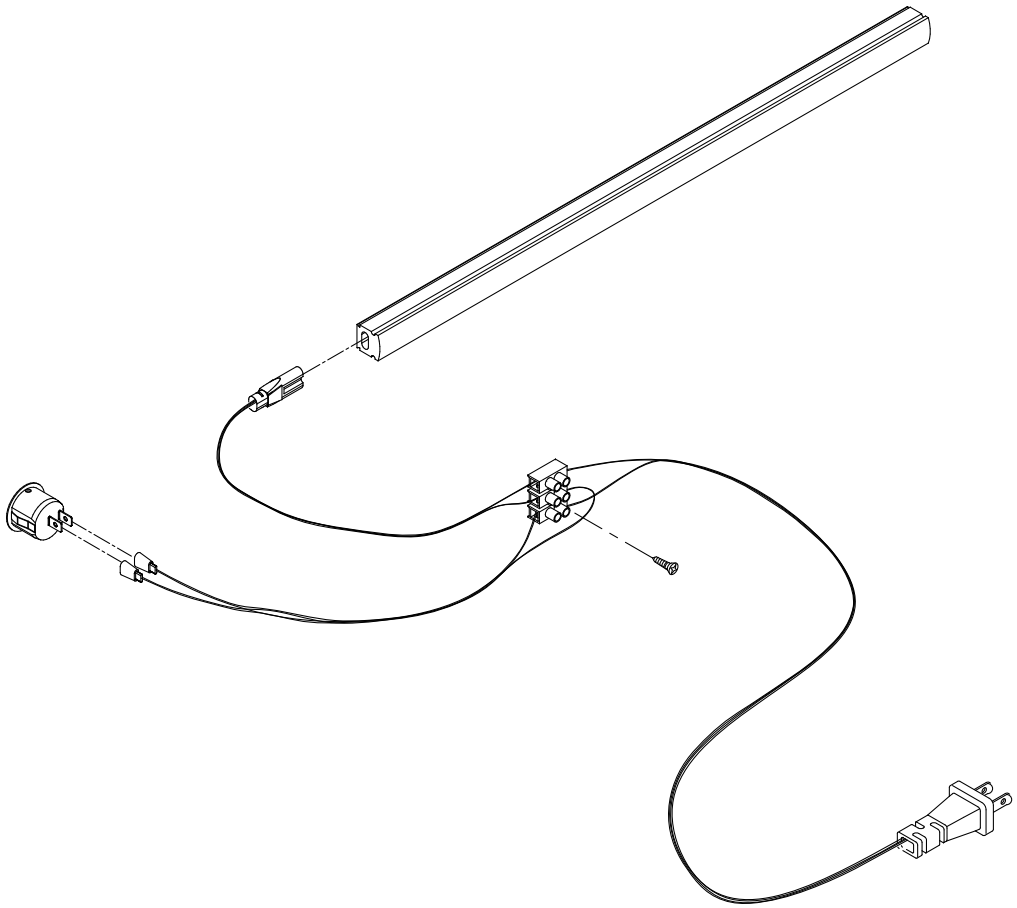

ASSEMBLY

-BODY SET

1.

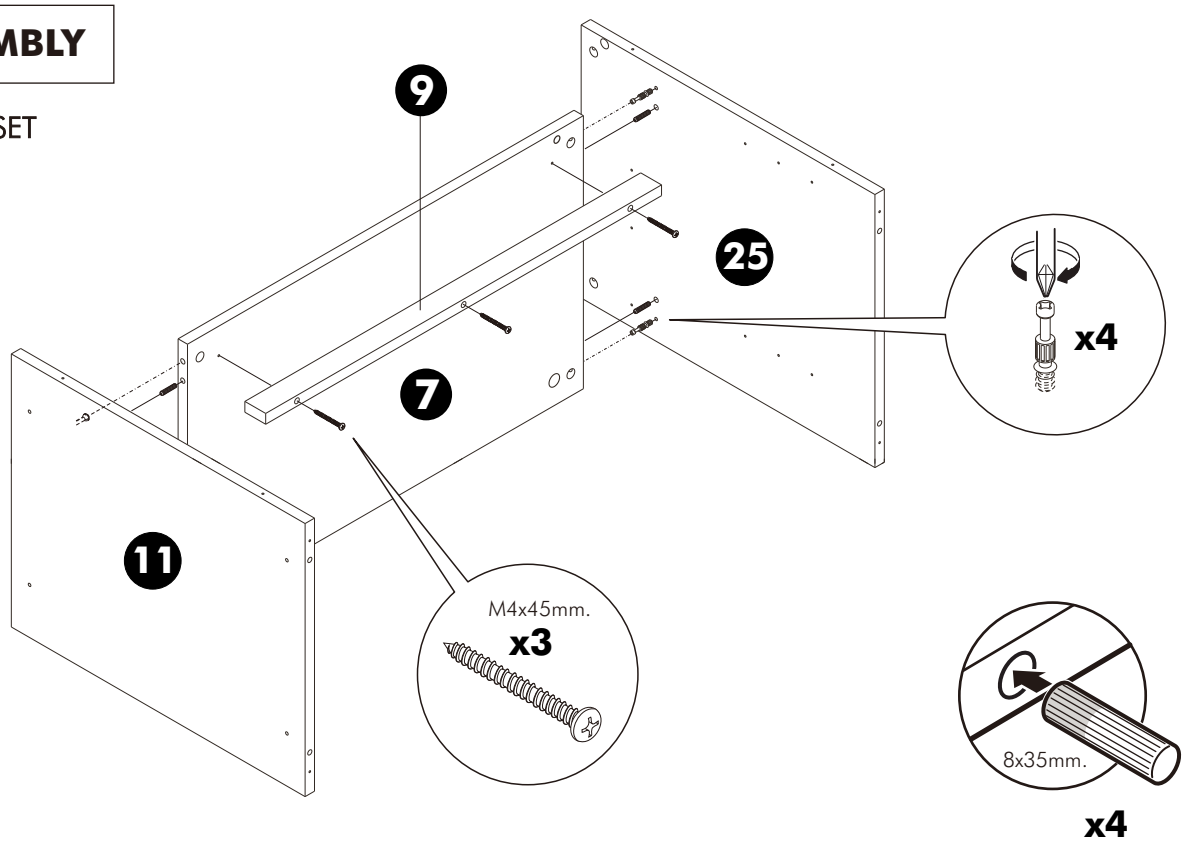

2.

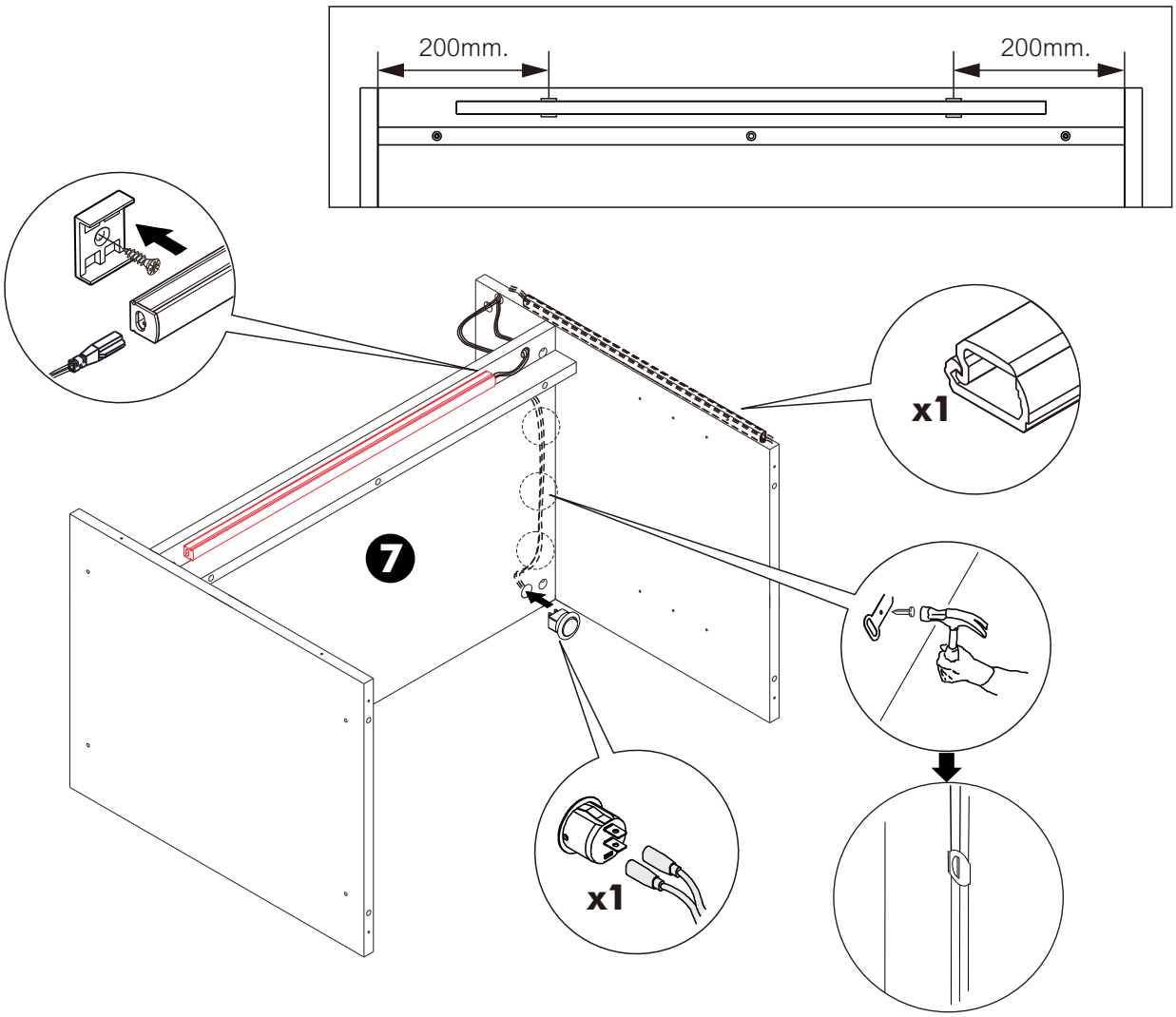

3.

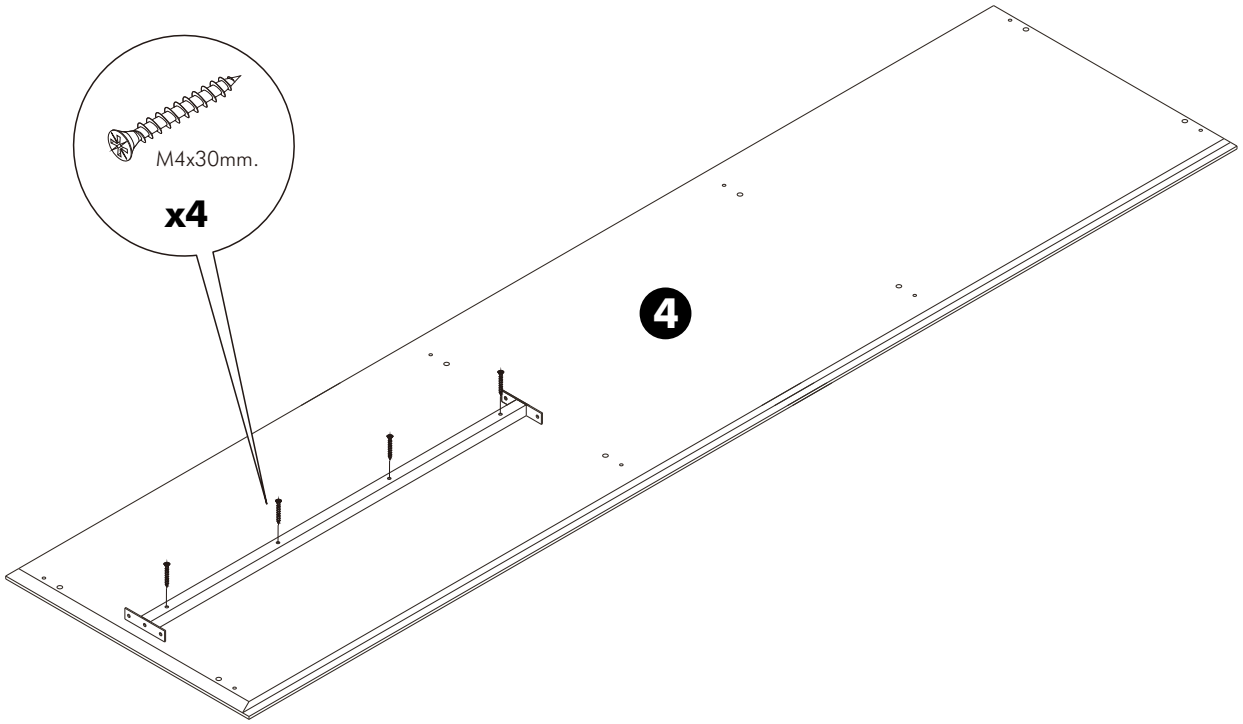

4.

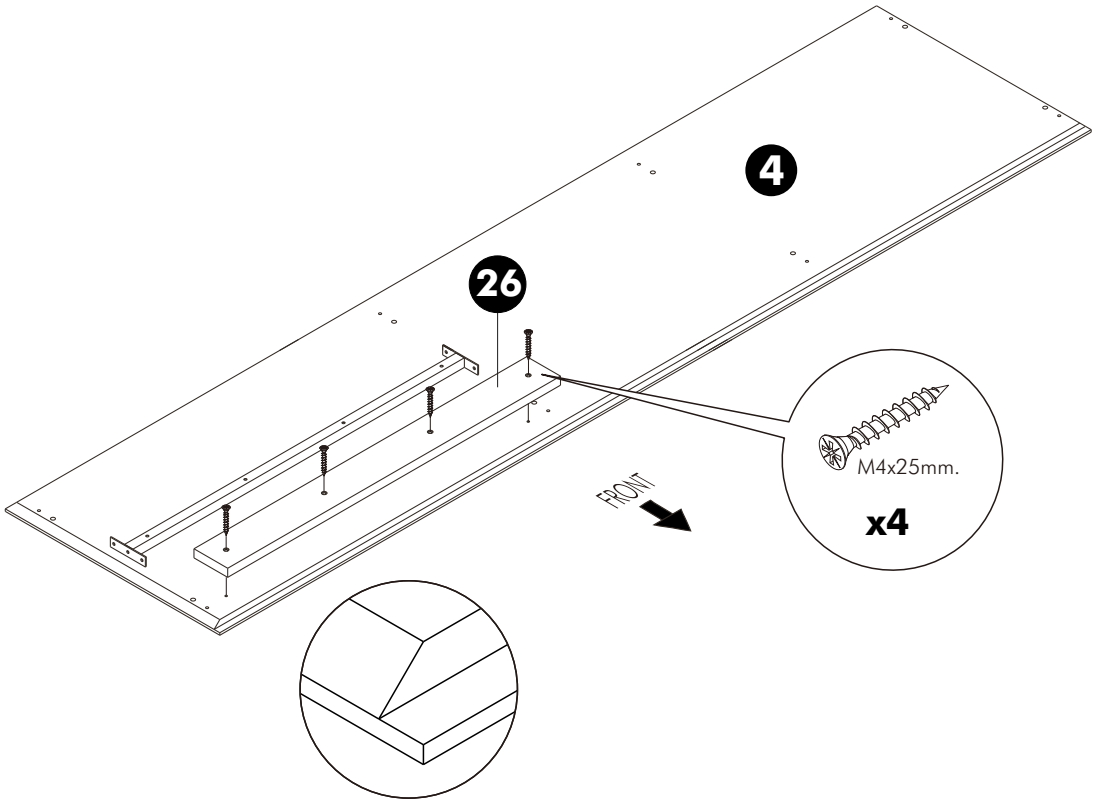

5.

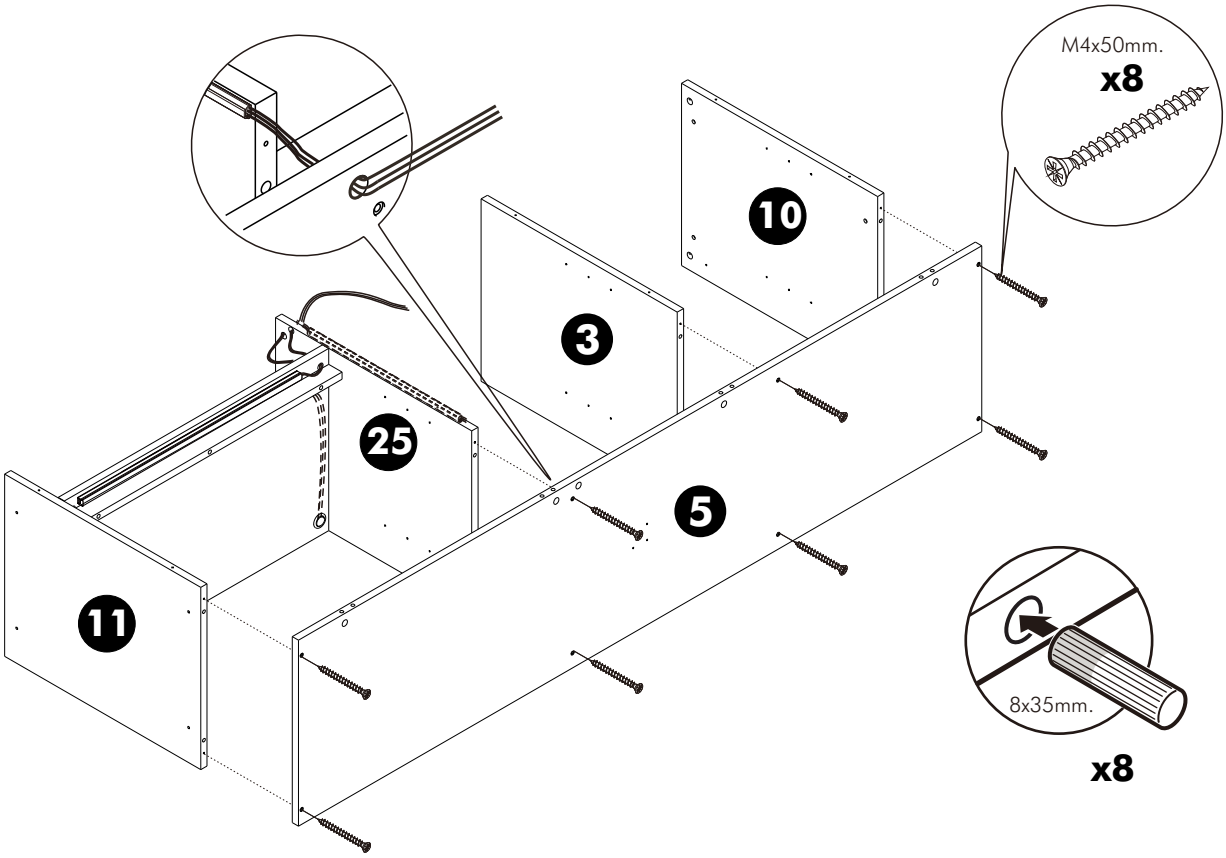

6.

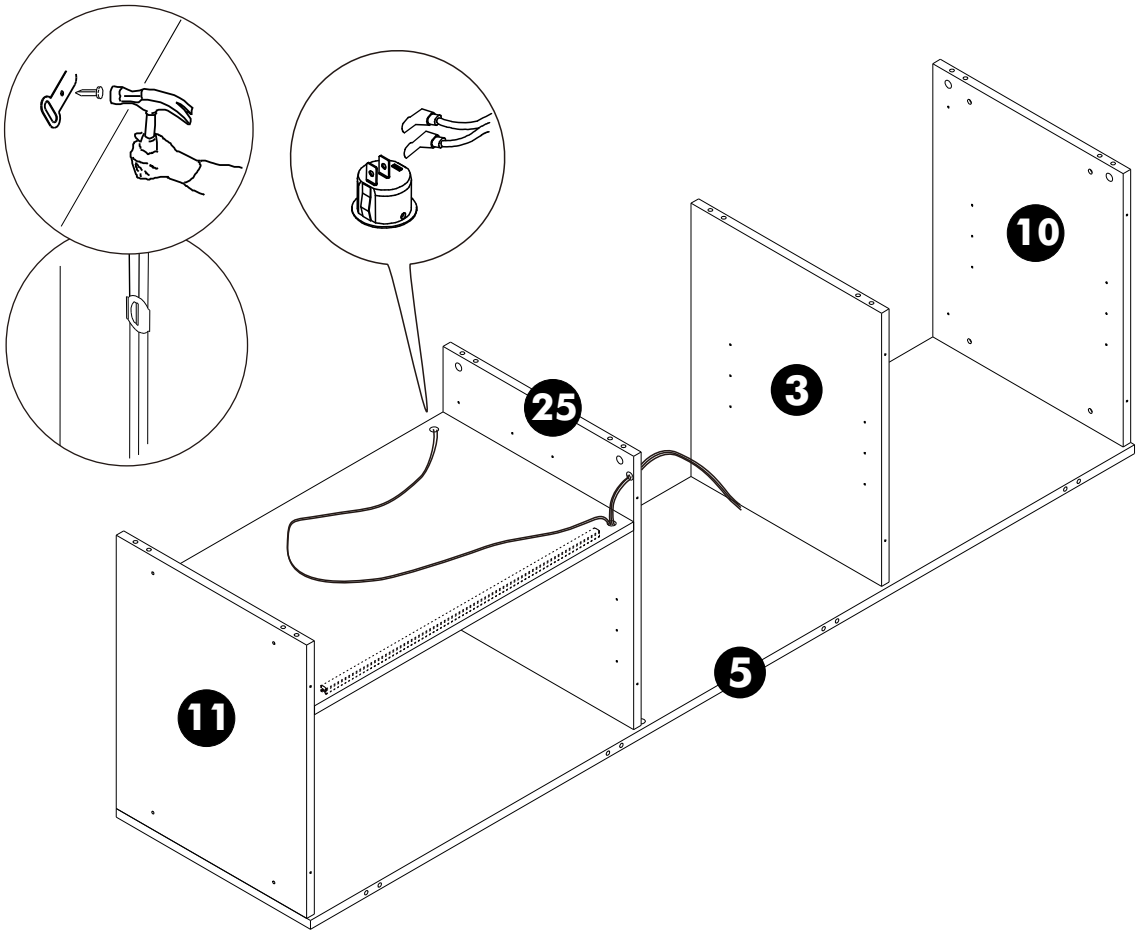

7.

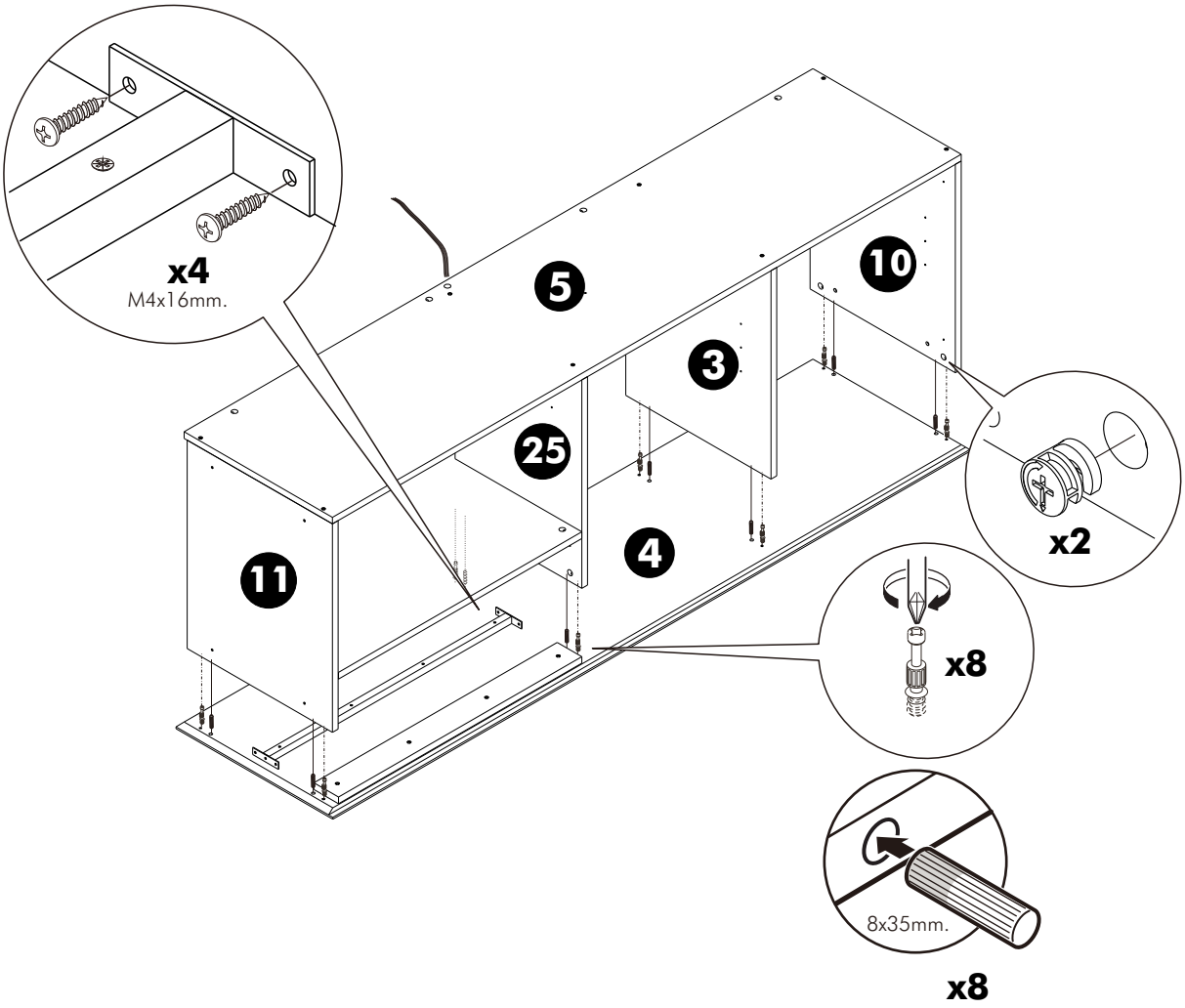

8.

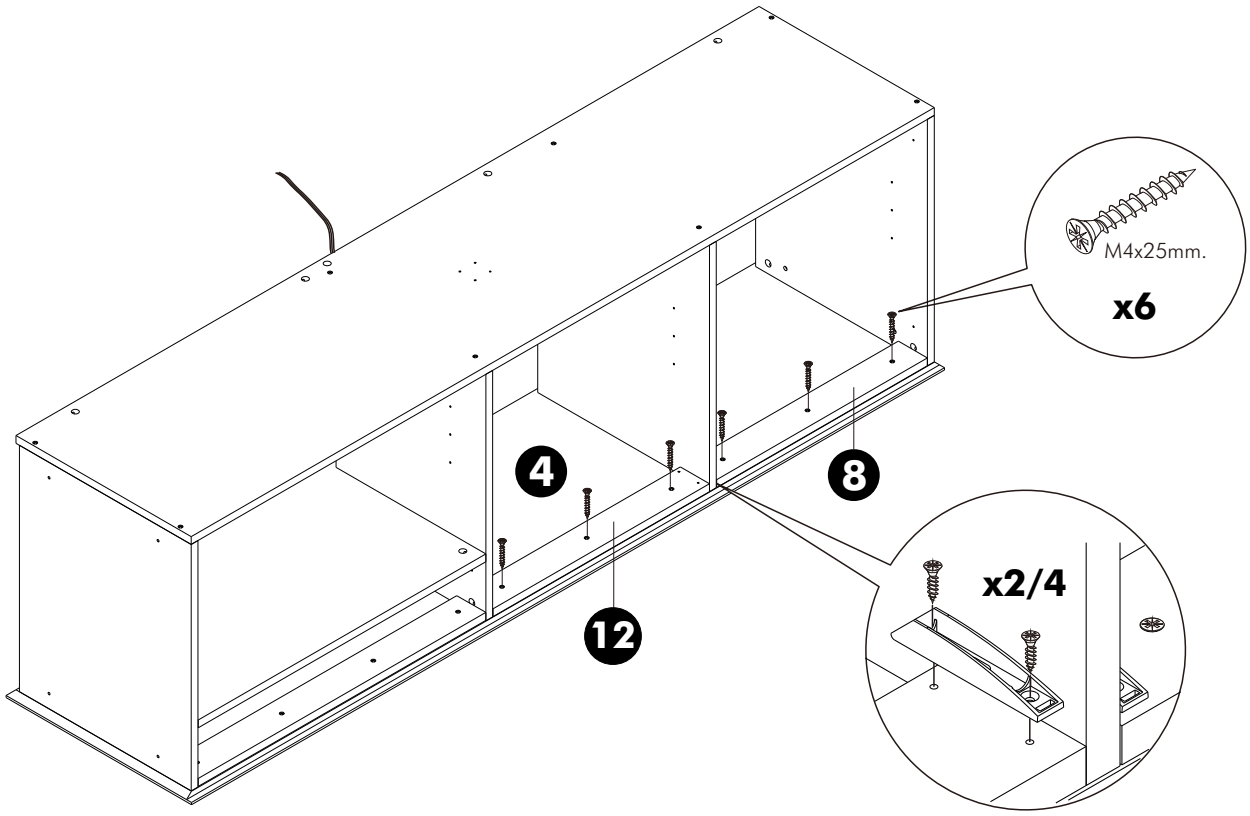

9.

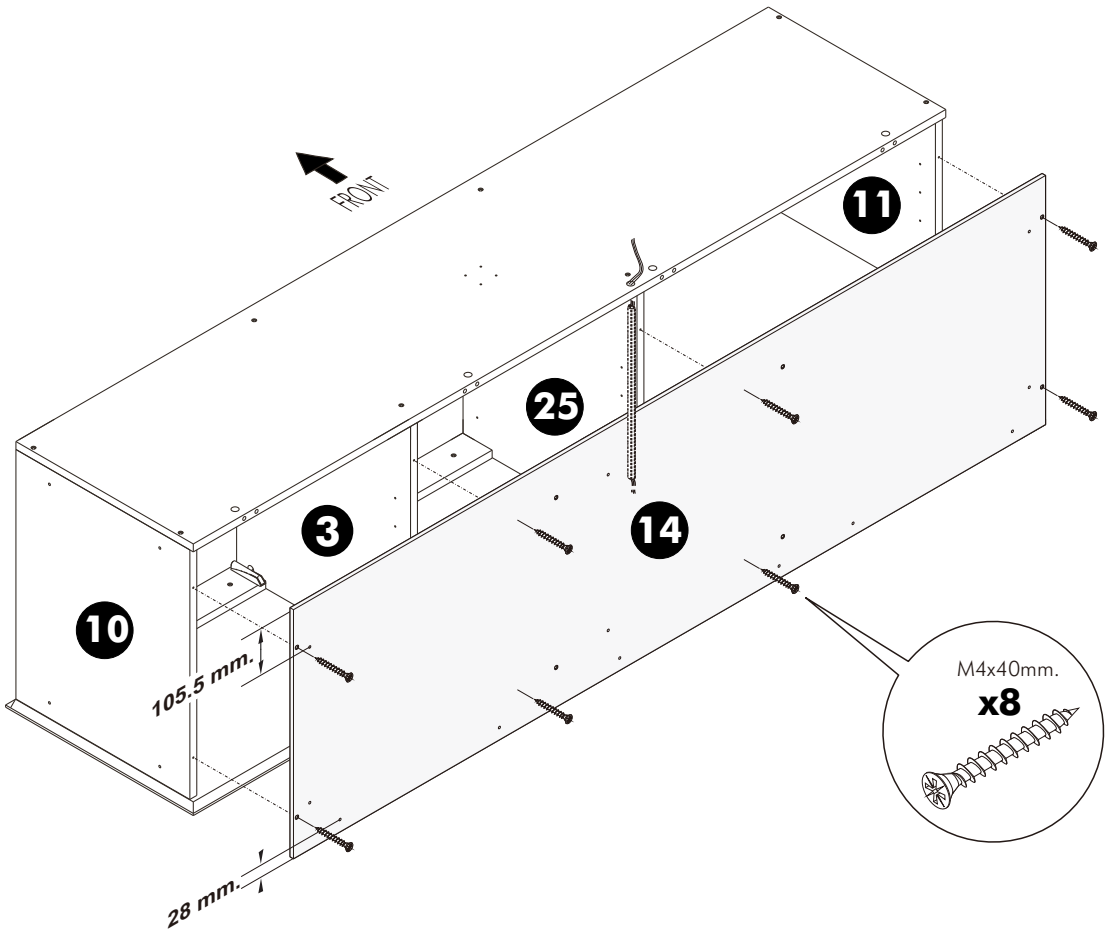
FRONT
11
25
3
14
10
105.5 mm.
28 mm.
M4x40mm.
x8

10.

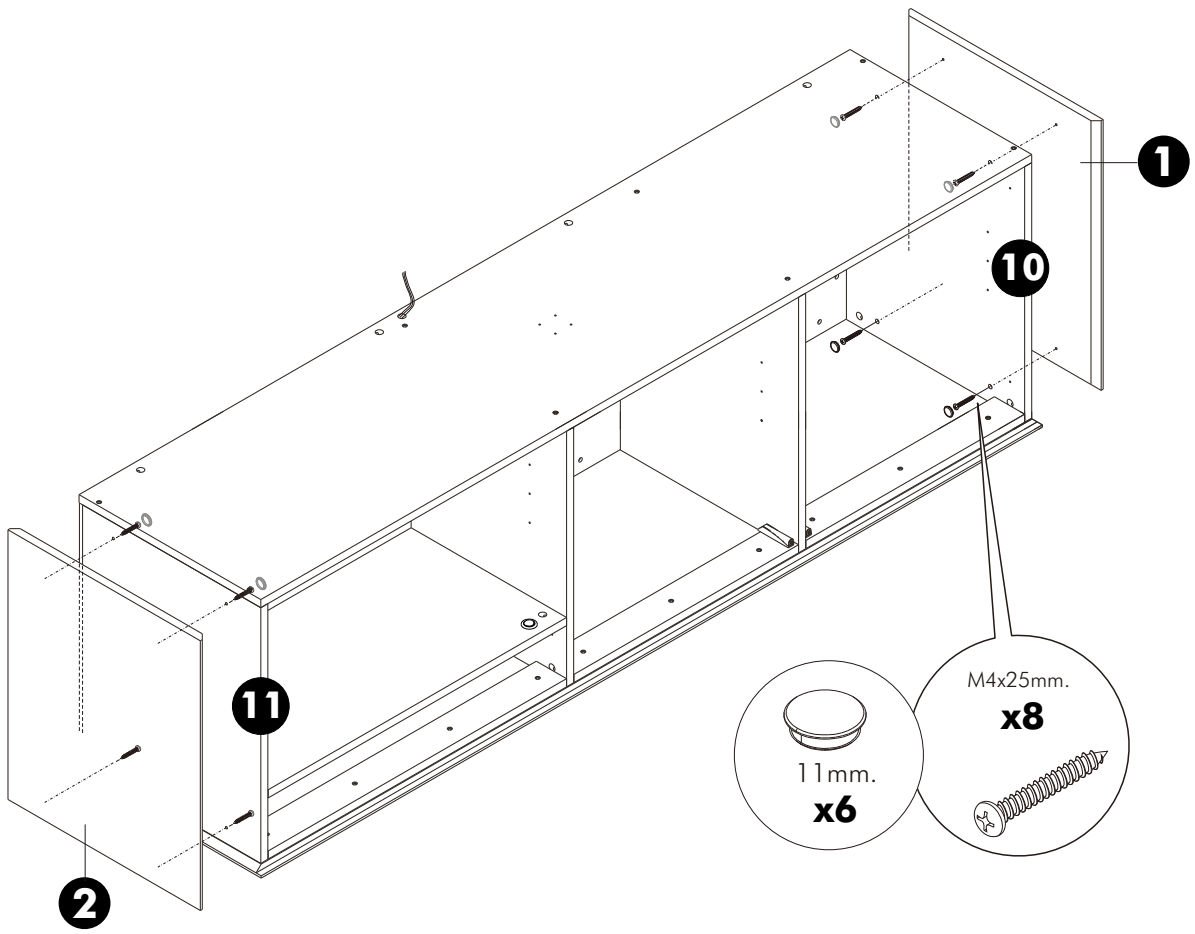
1
10
11
2
M4x25mm.
x8
11mm.
x6

11.

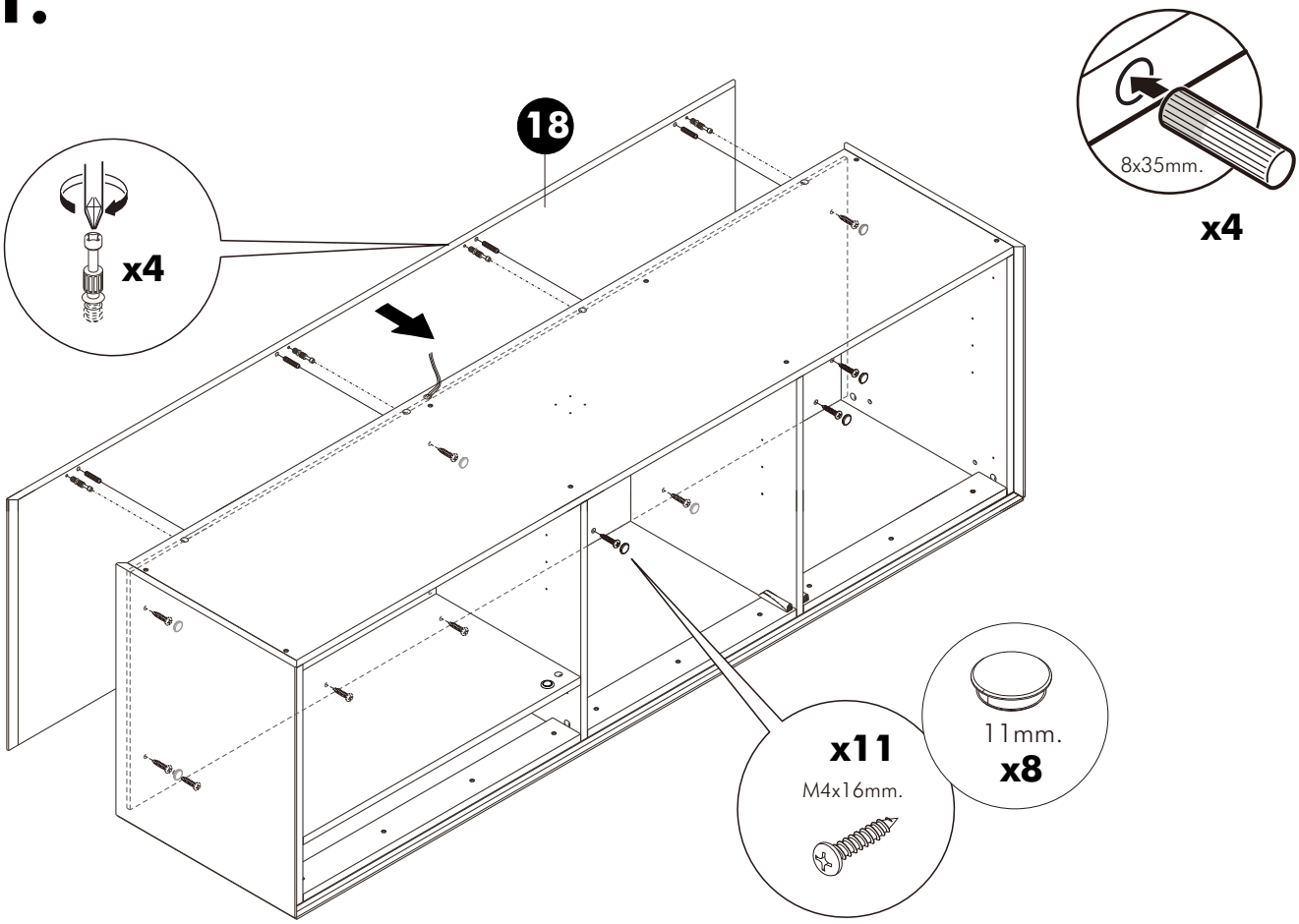

12.

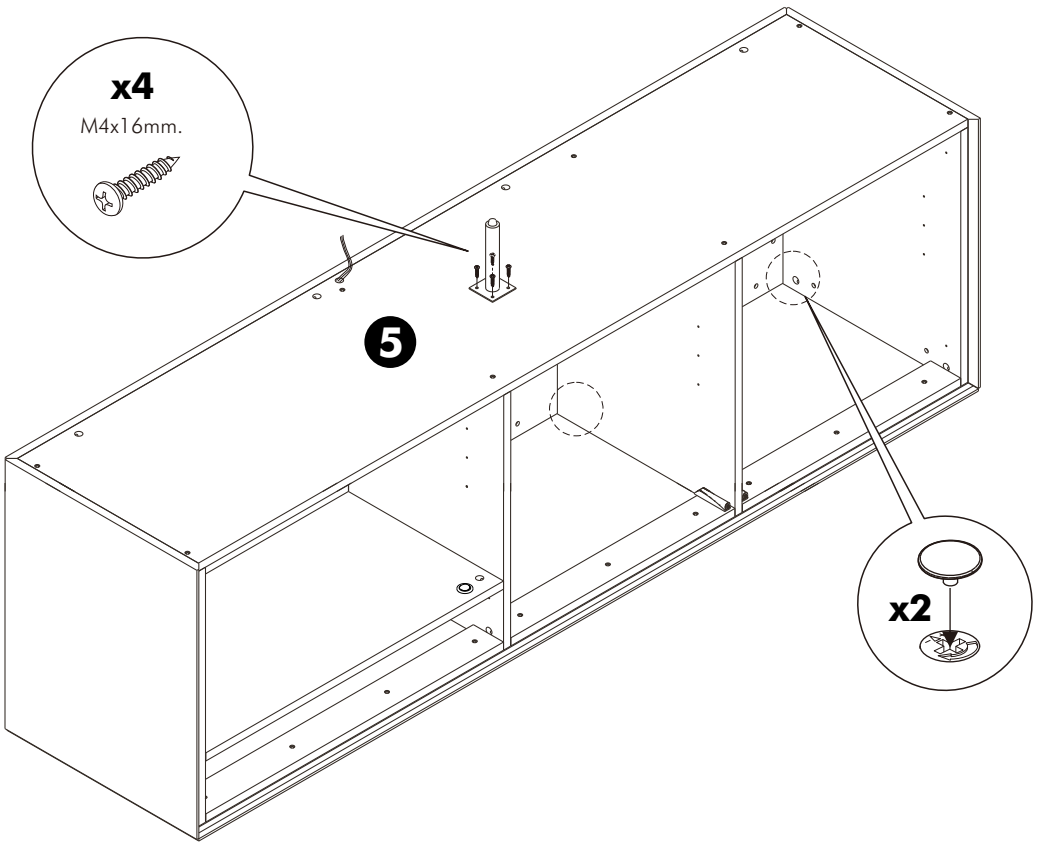

13.

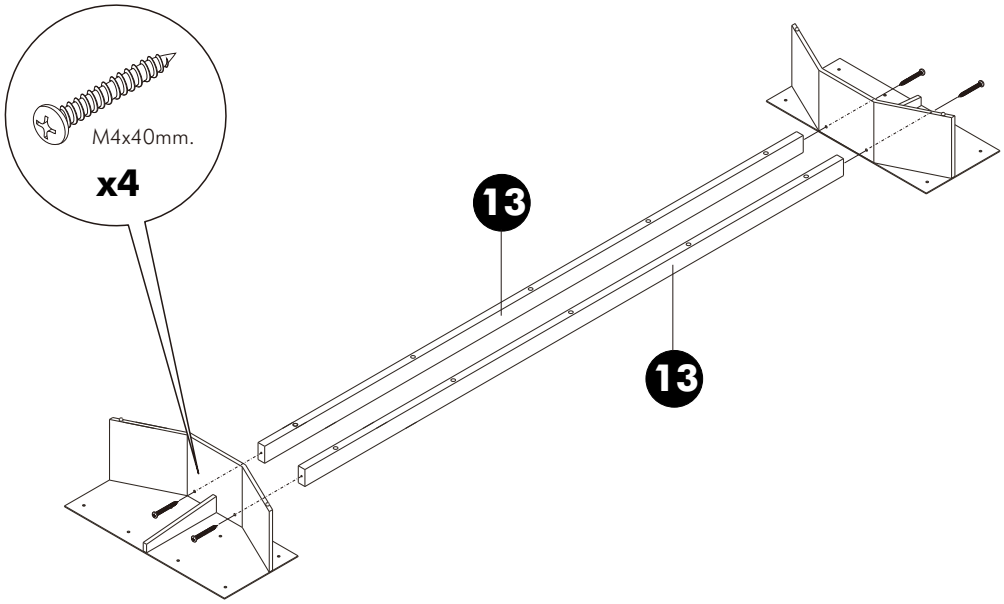

14.

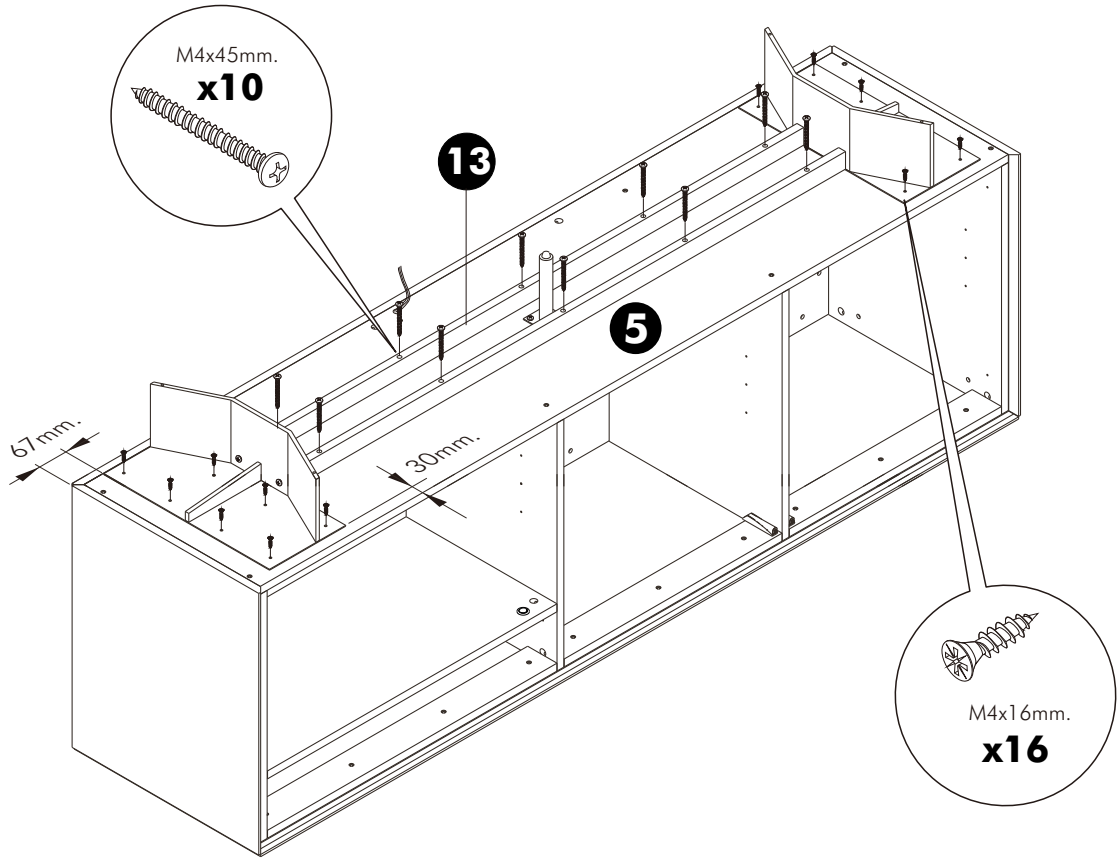

15.

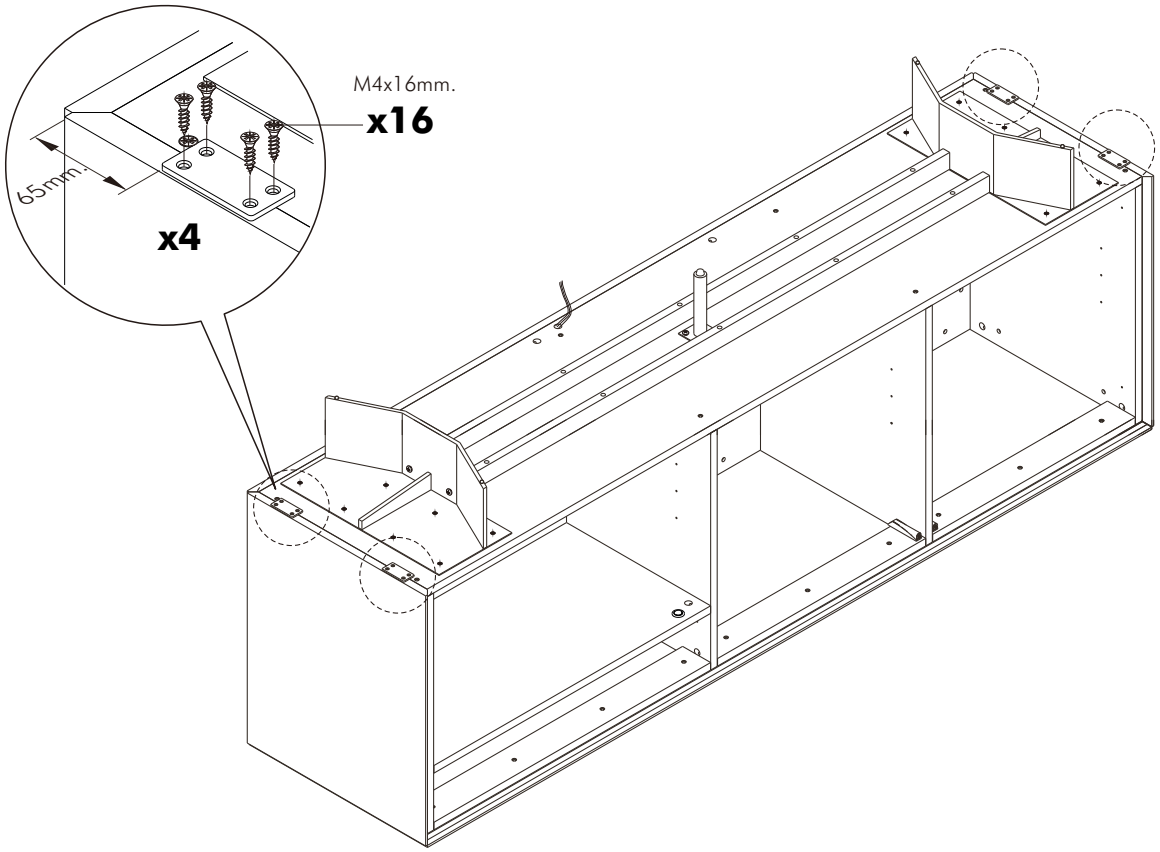

16.

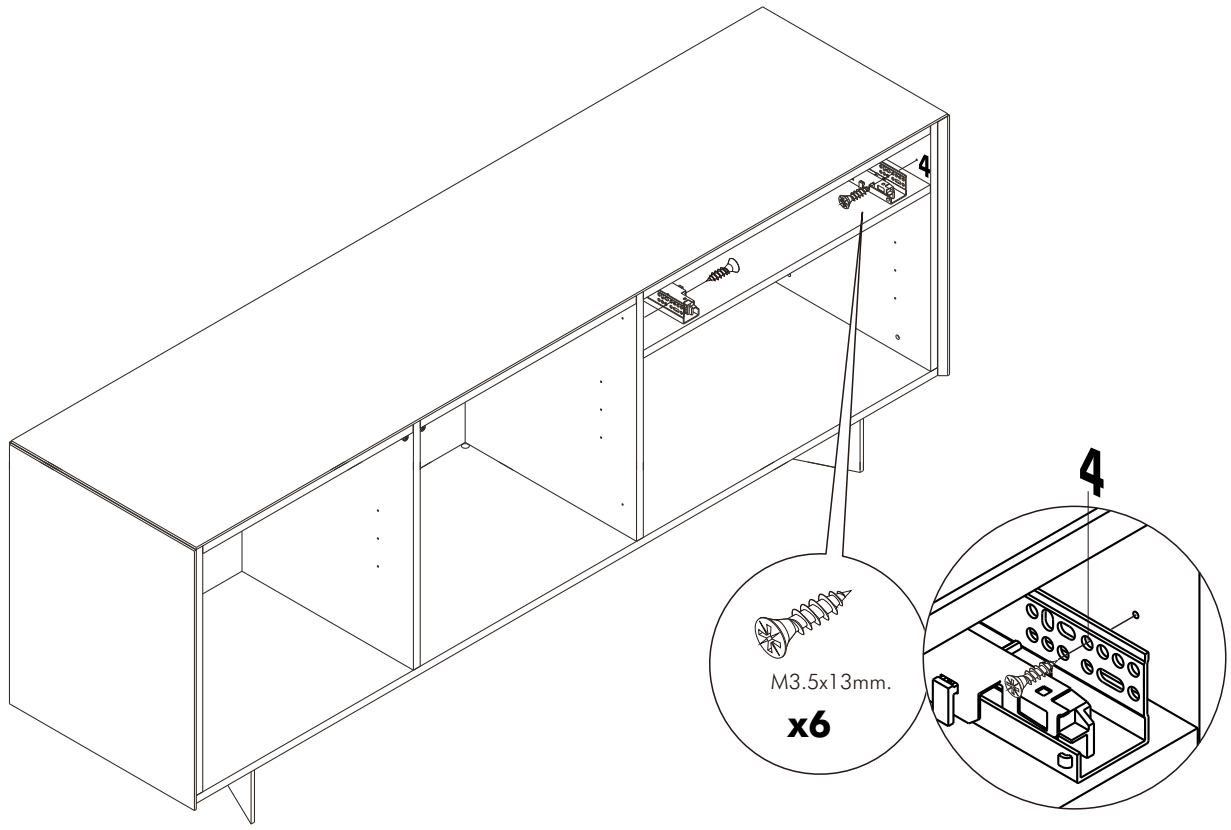

ASSEMBLY

-DRAWER SET

1.

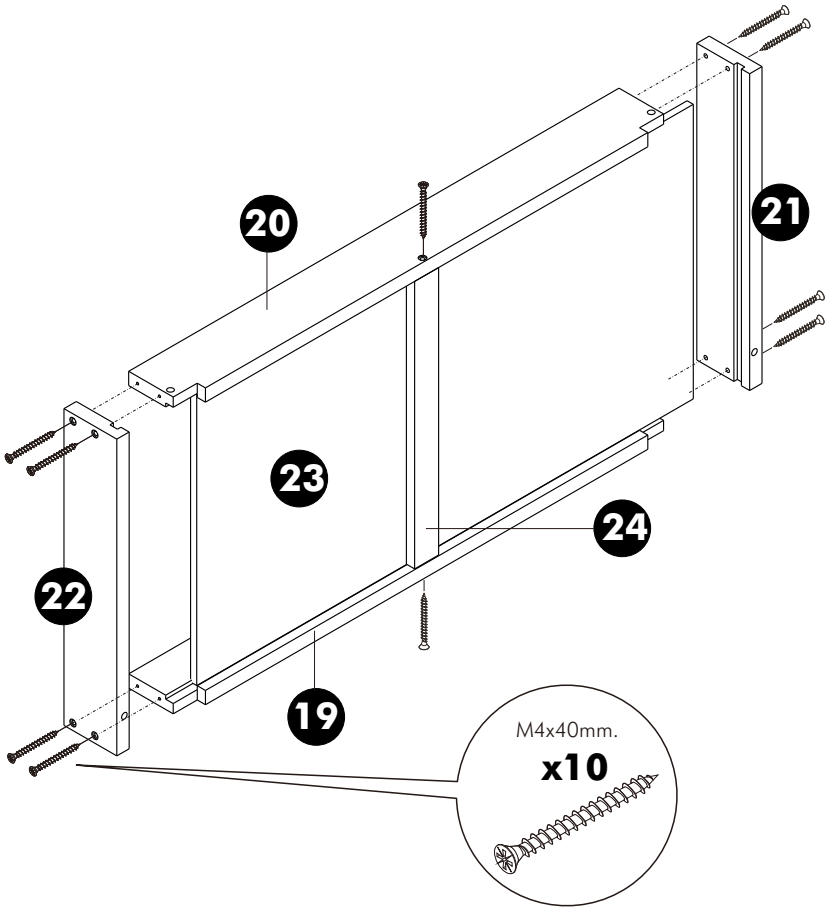

2.

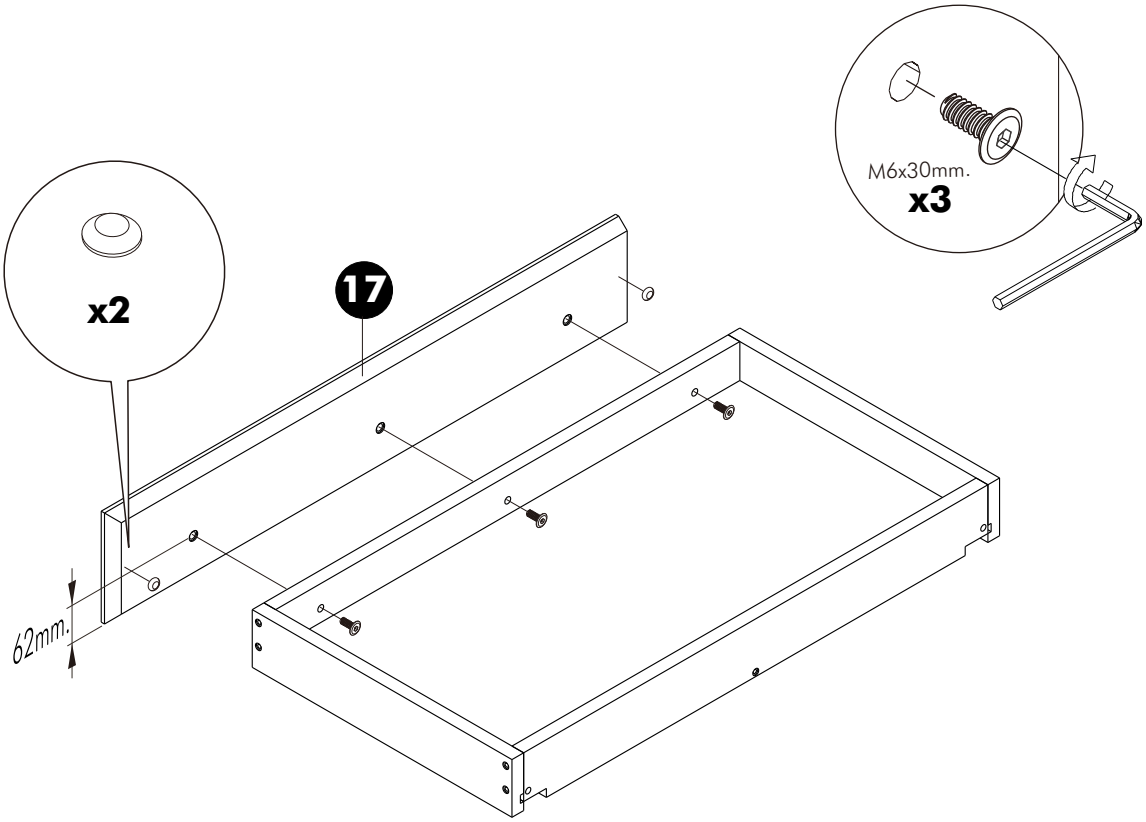

3.

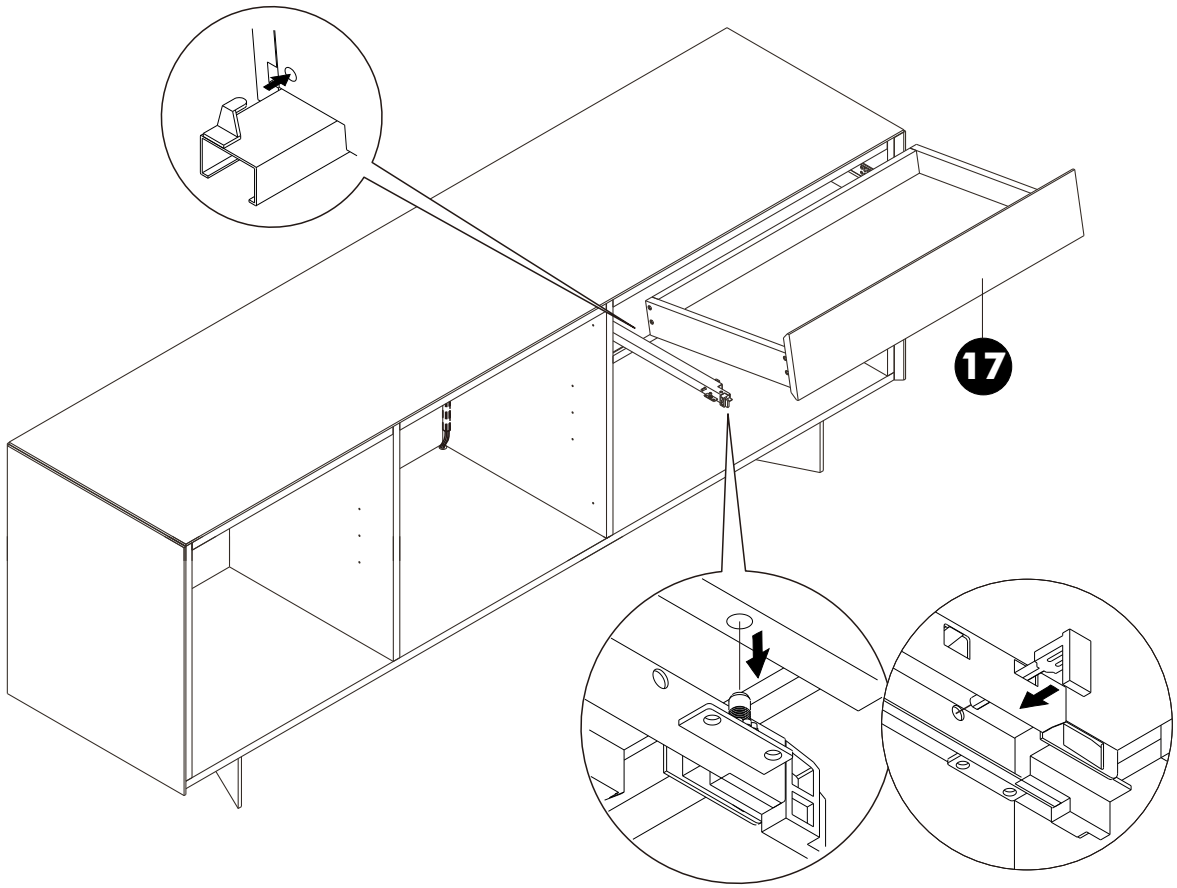

4.

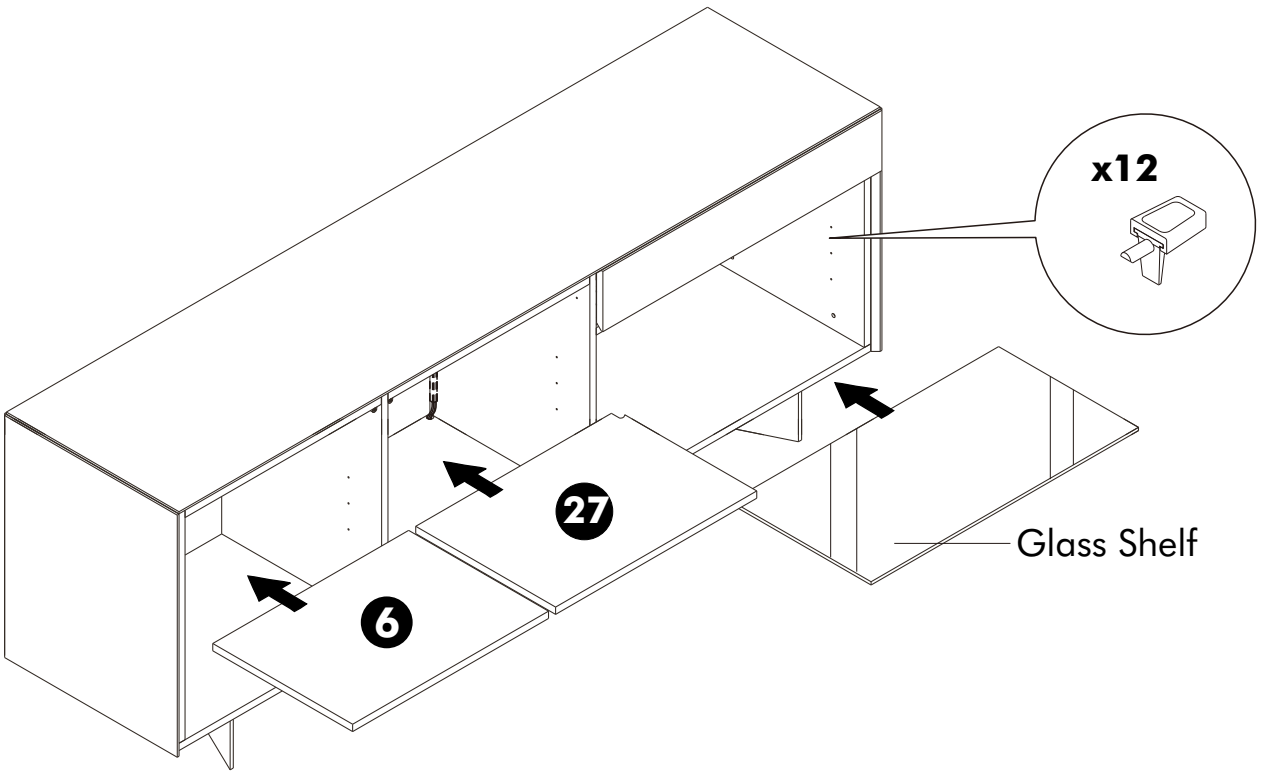

ASSEMBLY

-DOOR SET

1.

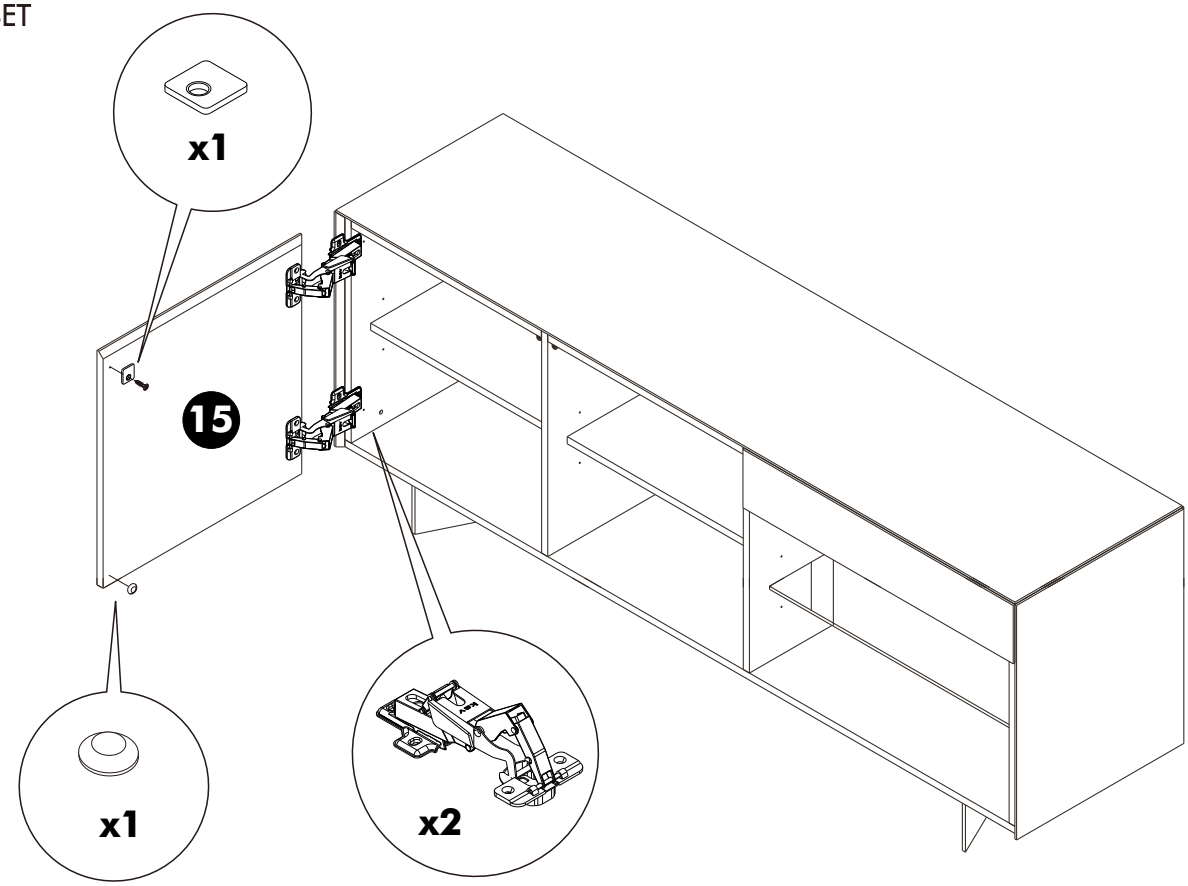

2.

