SECOLO

Show cabinet 90 Cm.

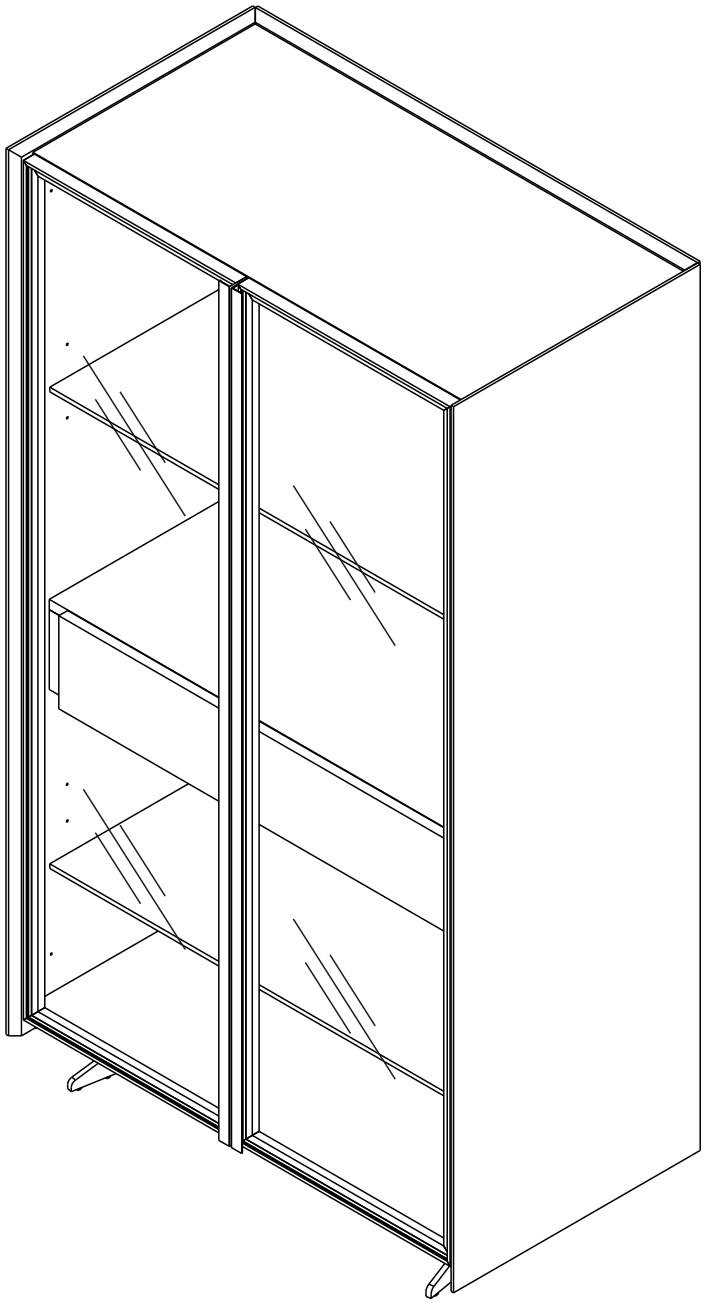

Indexlivingmall

CONNECT SYSTEM

1

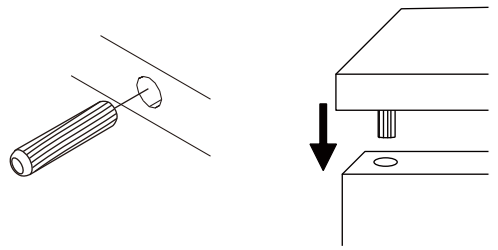

2

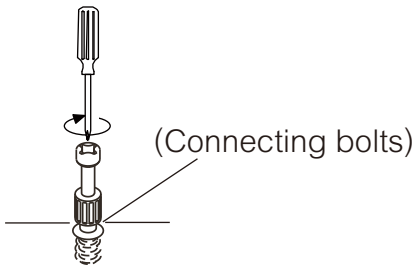

3

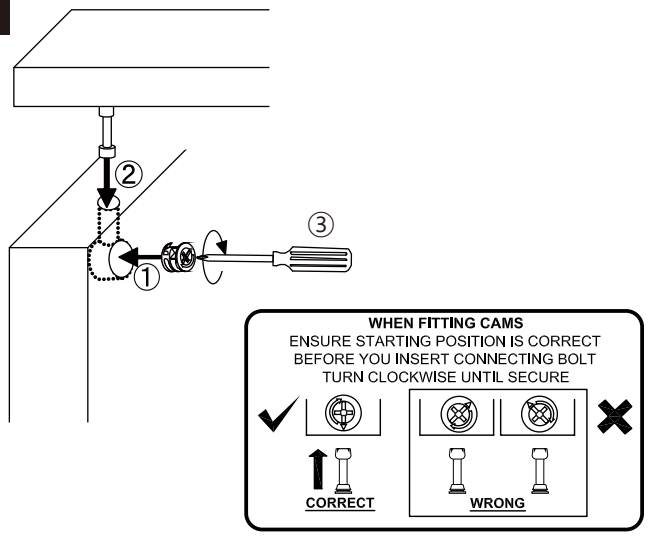

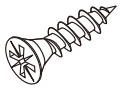

M4x16mm.

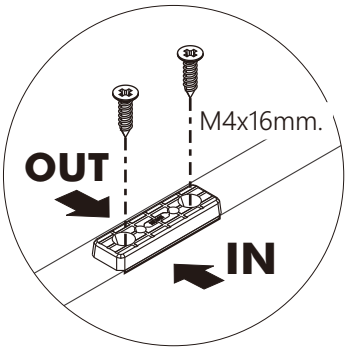

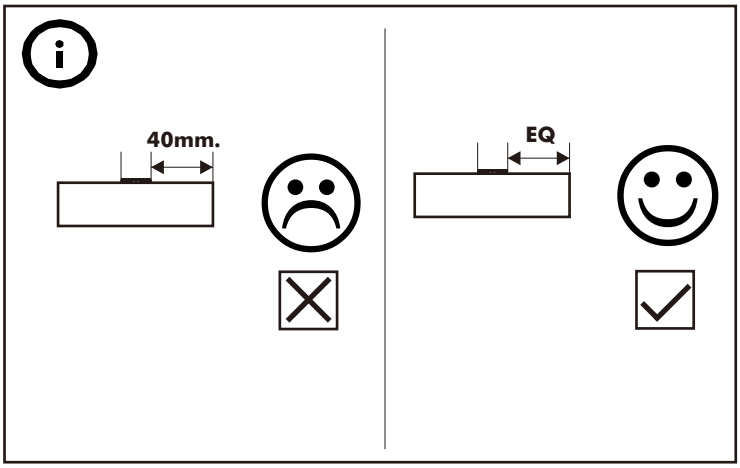

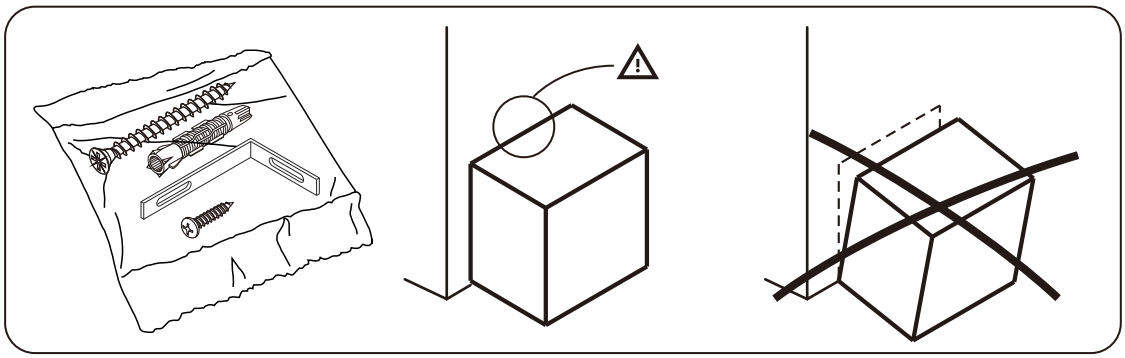

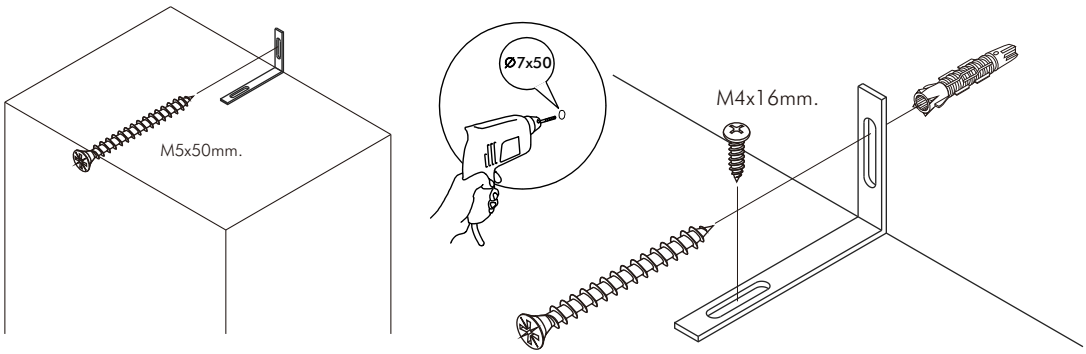
M5x50mm.
Ø7x50
M4x16mm.

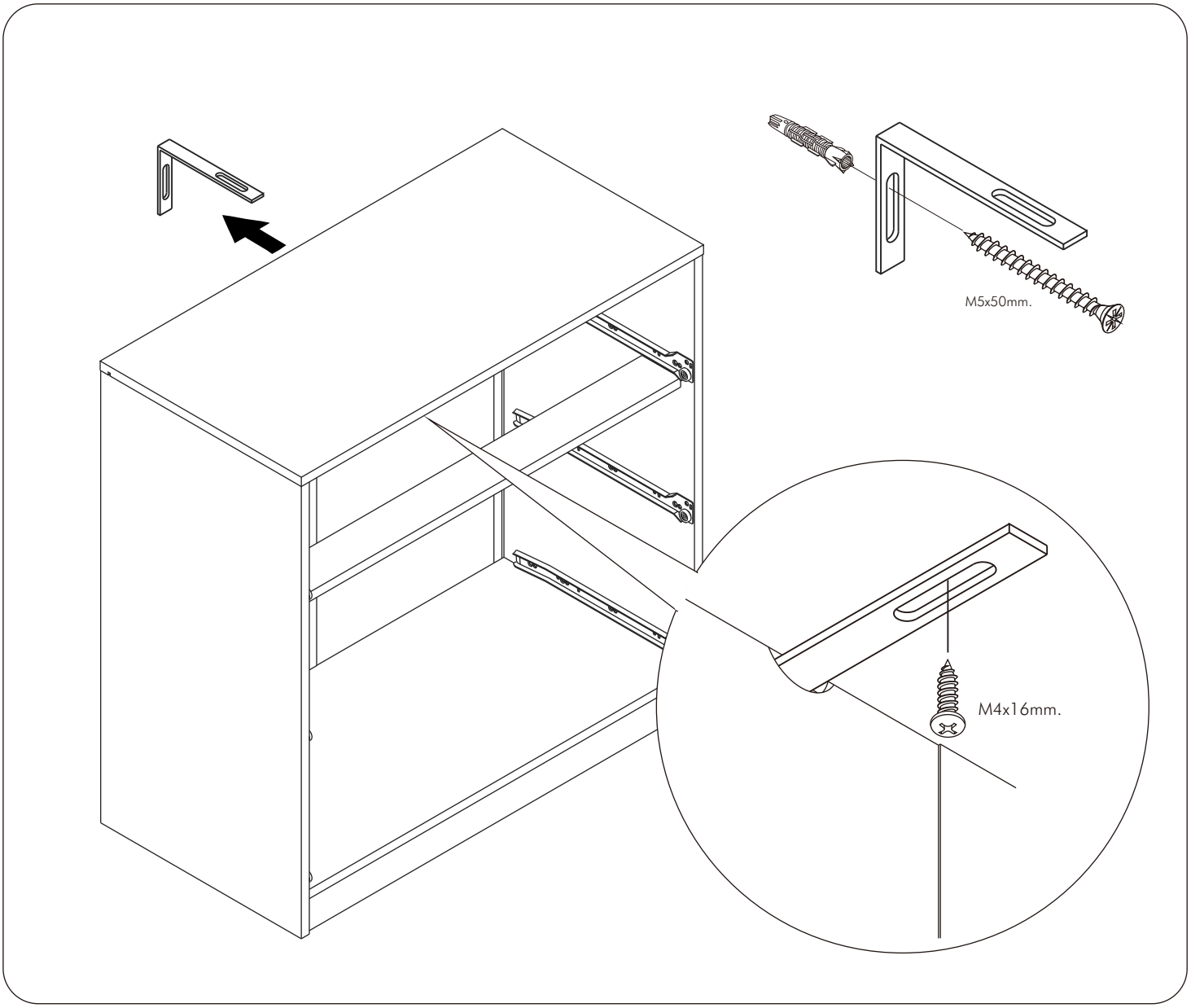
M5x50mm.
M4x16mm.

มาตรฐาน การระบุสินค้าที่ต้องยึด Fitting กันล้ม (Safety Fitting) ***หมายเหตุ สินค้าที่เป็นชุดเด็ก ให้ติดตั้ง Fitting กันล้มทุกตัว***

หมวด ตู้บานเปิด / ตู้บานเปิด + ช่องโล่ง

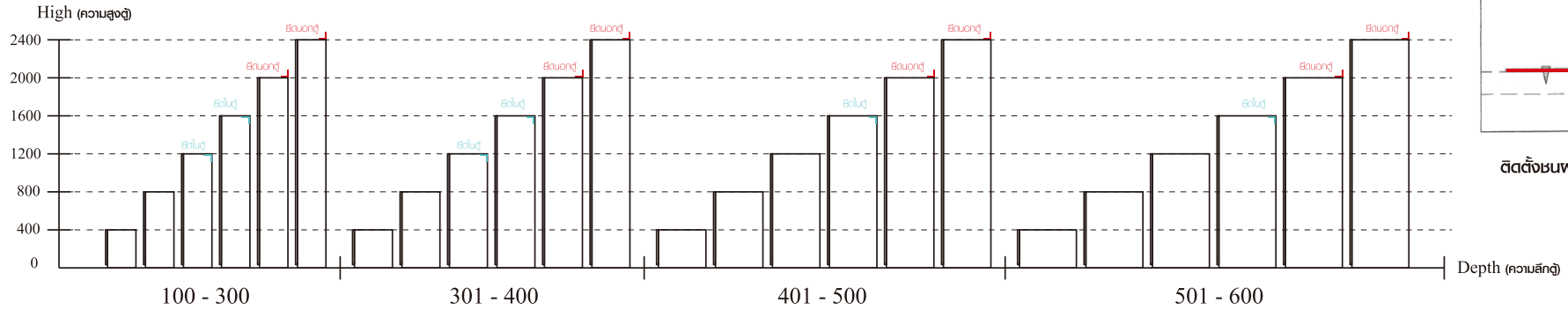

ความสูงตั้งแต่ 1200 ขึ้นไป ลึกไม่เกิน 300 | ความสูงตั้งแต่ 1600 ขึ้นไป ลึกไม่เกิน 400 | ความสูงตั้งแต่ 1600 ขึ้นไป ลึกไม่เกิน 500 | ความสูงตั้งแต่ 1600 ขึ้นไป ลึกไม่เกิน 600

ติดตั้งฉากกันล้มกับตู้สูง (ตั้งแต่ 2 m.ขึ้นไป)

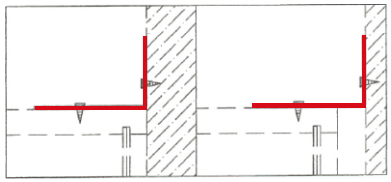

ติดตั้งชนผนัง | ติดตั้งลอยหลบบัว

หมวด ตู้ลิ้นชัก / ตู้ลิ้นชัก + ช่องโล่ง / ตู้ลิ้นชัก + บานเปิด / ตู้ลิ้นชัก + บานสไลด์

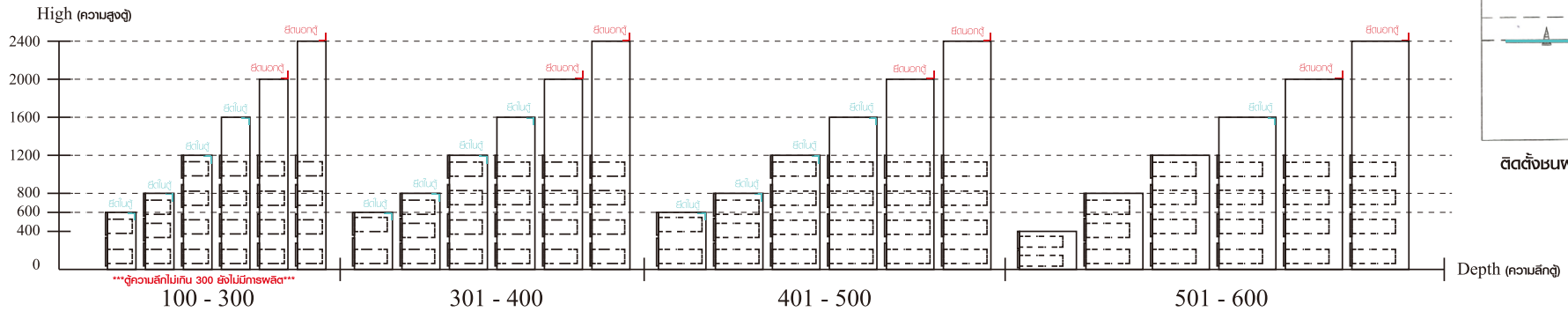

ความสูงตั้งแต่ 600 ขึ้นไป ลึกไม่เกิน 300 | ความสูงตั้งแต่ 600 ขึ้นไป ลึกไม่เกิน 400 | ความสูงตั้งแต่ 600 ขึ้นไป ลึกไม่เกิน 500 | ความสูงตั้งแต่ 1600 ขึ้นไป ลึกไม่เกิน 600

ติดตั้งฉากกันล้มกับตู้เตี้ย (น้อยกว่า 2 m.)

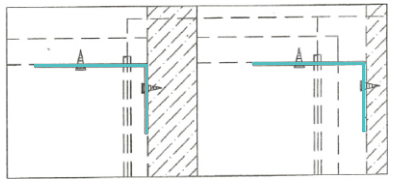

ติดตั้งชนผนัง | ติดตั้งลอยหลบบัว

หมวด ตู้บานสไลด์ / ตู้โล่ง

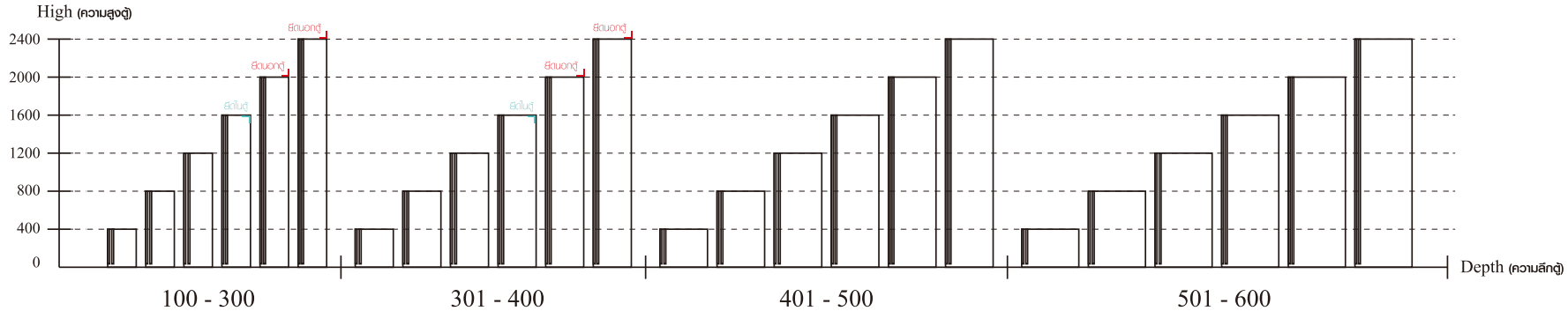

ความสูงตั้งแต่ 1600 ขึ้นไป ลึกไม่เกิน 300 | ความสูงตั้งแต่ 1600 ขึ้นไป ลึกไม่เกิน 400

HARDWARE

-BODY SET

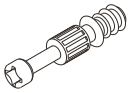

x 15

x 15

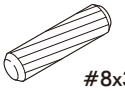

#8x35

x 22

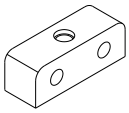

x 4

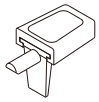

x 8

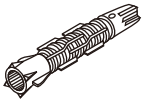

x 1

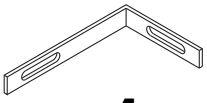

x 1

∅11mm.

x 17

x 7

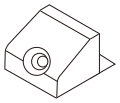

x 8

#M4

x 3

#M6

x 8

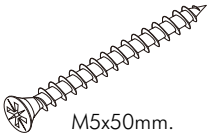

M5x50mm.

x 1

M3.5x20mm.

x 8

M4x30mm.

x 12

M4x20mm.

x 12

M4x50mm.

x 10

M4x16mm.

x 18

M4x35mm.

x 6

M4x30mm.(Back)

x 3

M4x25mm.

x 12

P+M4x16mm.

x 9

P+M4x20mm.

x 9

P+M4x30mm.

x 16

TFL4M6x13mm.

x 8

P+M4x16mm.(Back)

x 4

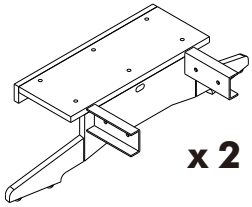

x 2

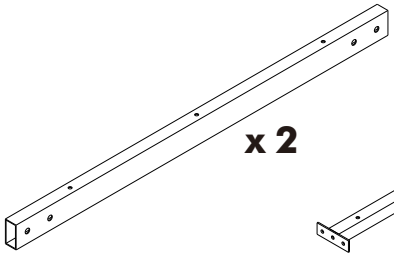

x 2

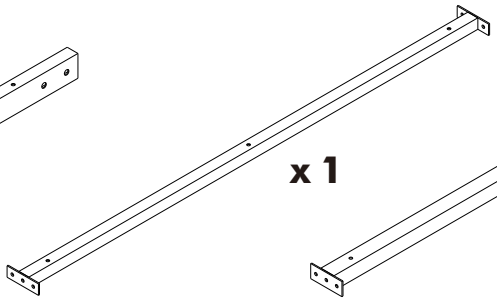

x 1

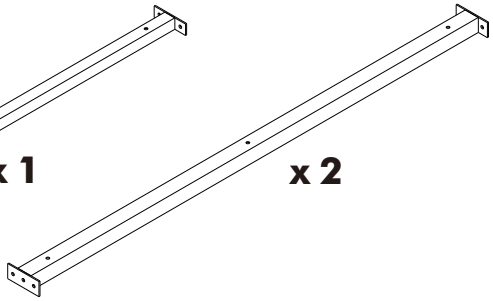

x 2

-DRAWER SET

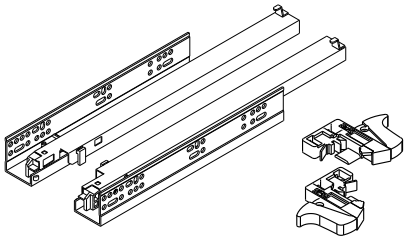

x 1/1

M3.5x13mm.

x 6

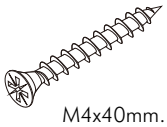

M4x40mm.

x 12

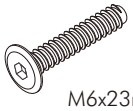

M6x23mm.

x 3

-DOOR SET

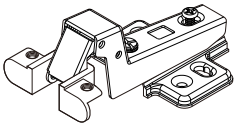

In set

x 6

M4x16mm.

x 36

x 4

-LAMP SET

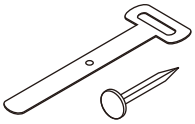

x 10/10

P+4x1/2"mm.

x 3

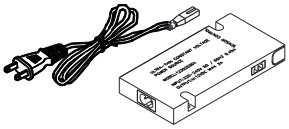

x 1

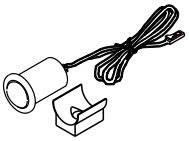

x 1

F+5x1/2"mm.

x 1

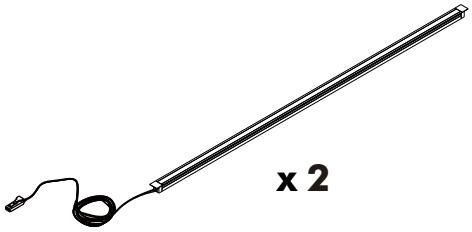

x 2

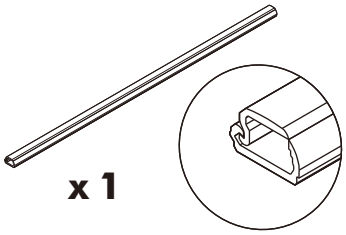

x 1

ASSEMBLY

-BODY SET

1.

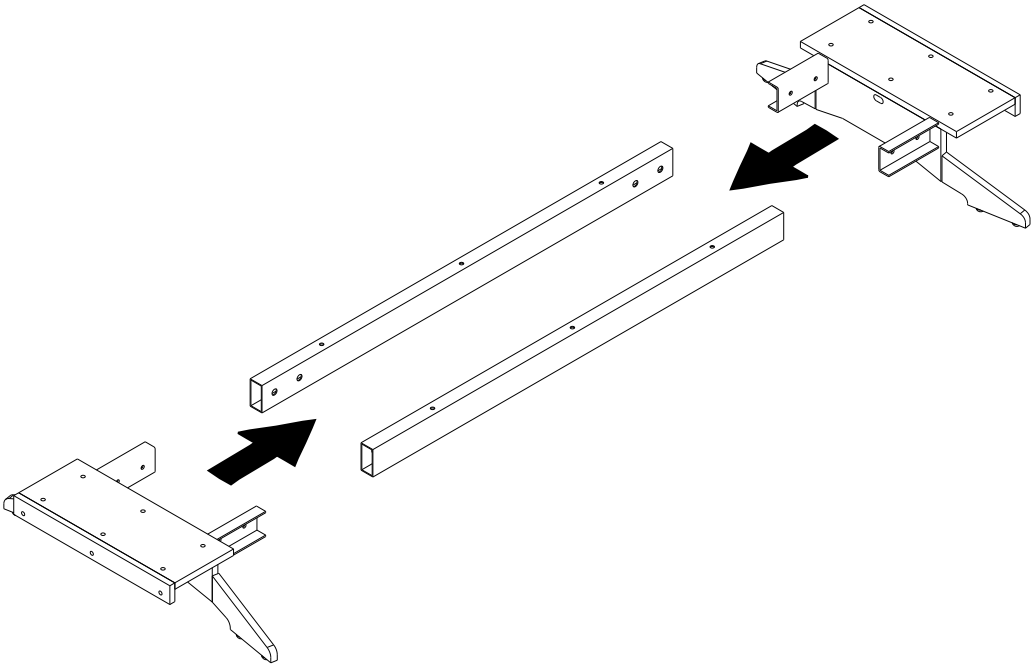

2.

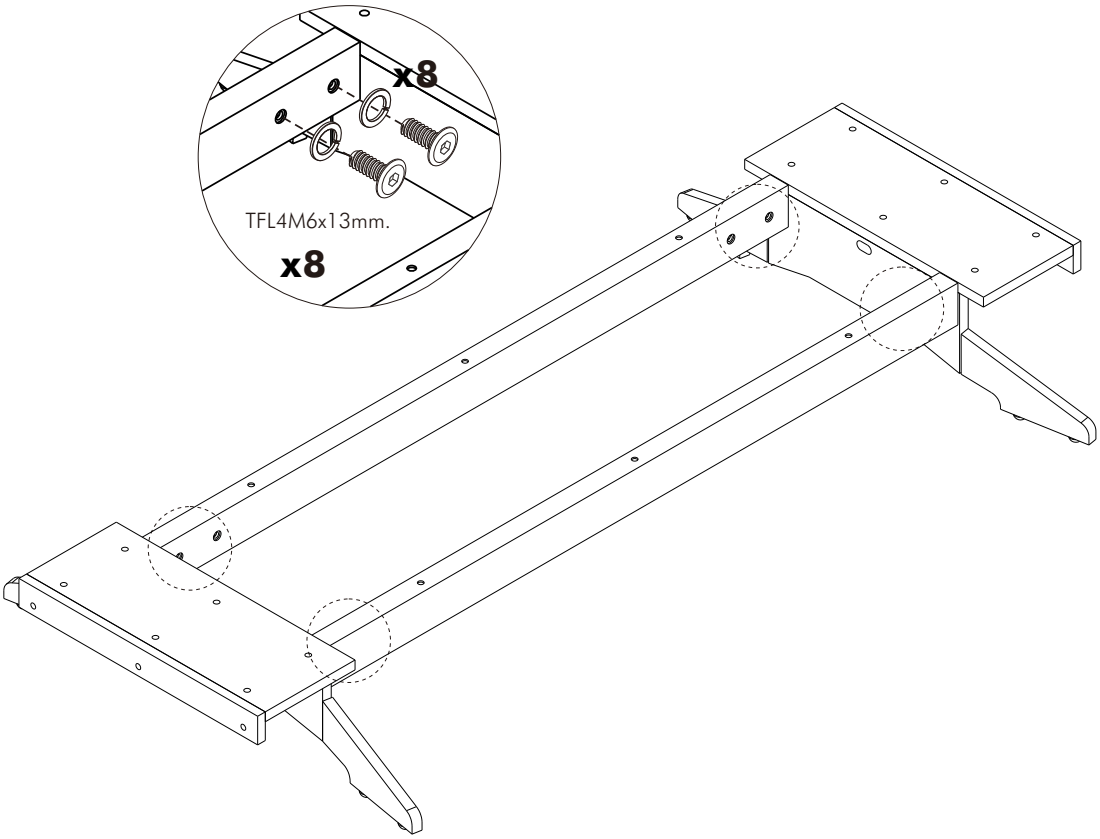

3.

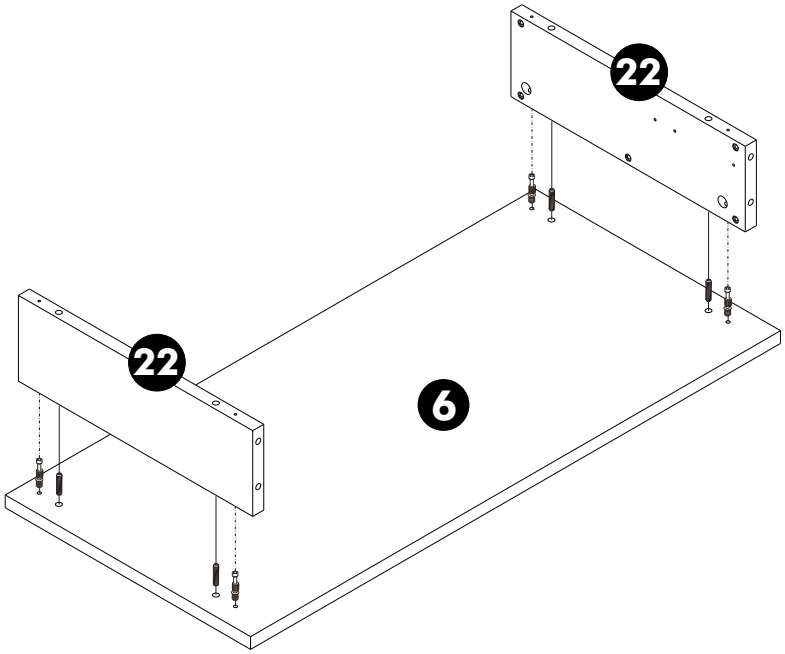

4.

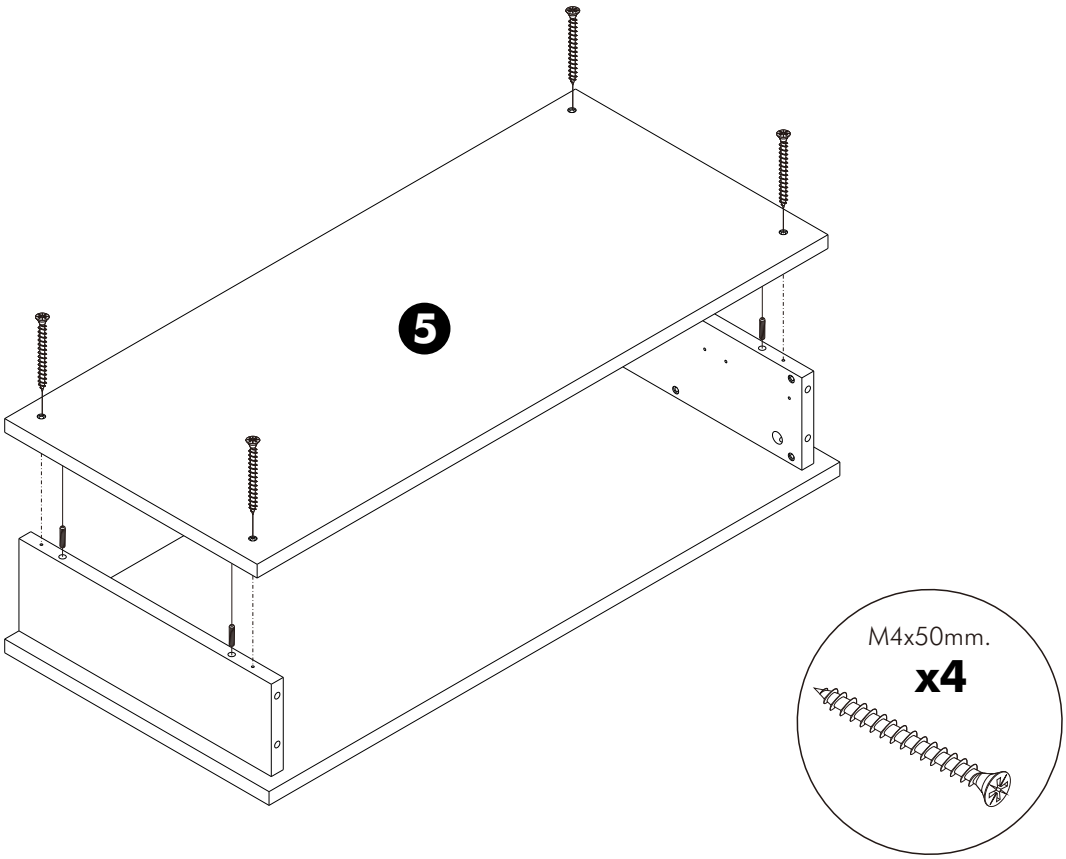

5.

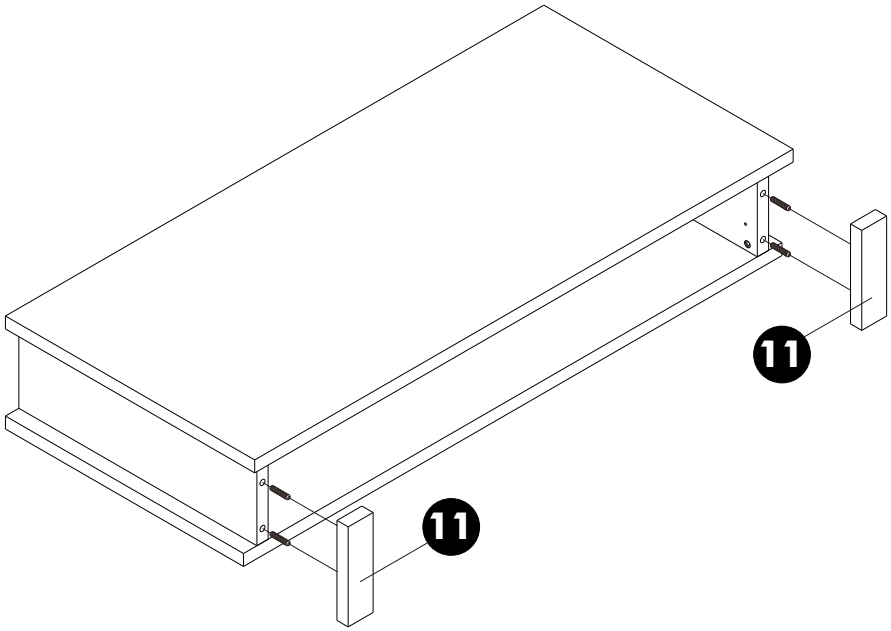

6.

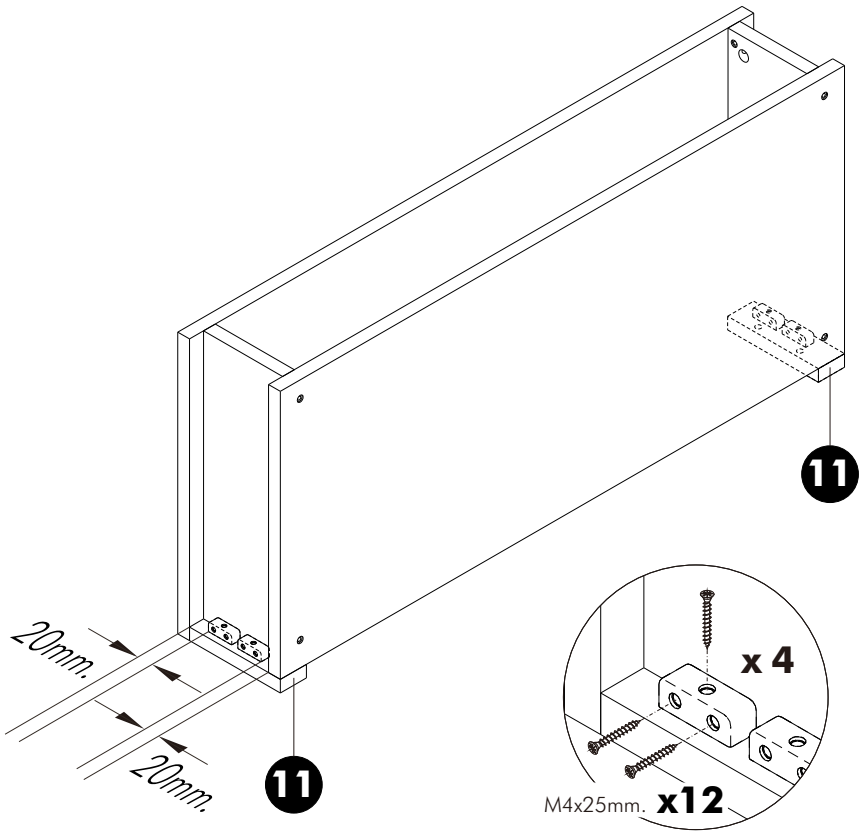

7.

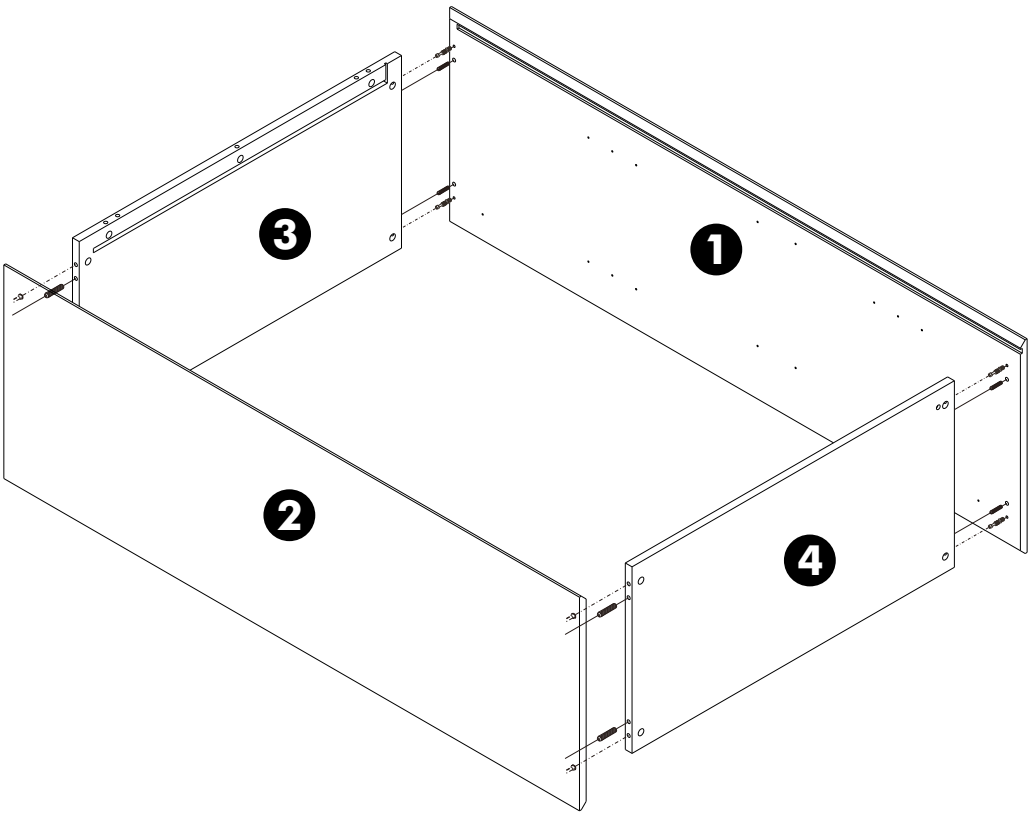

8.

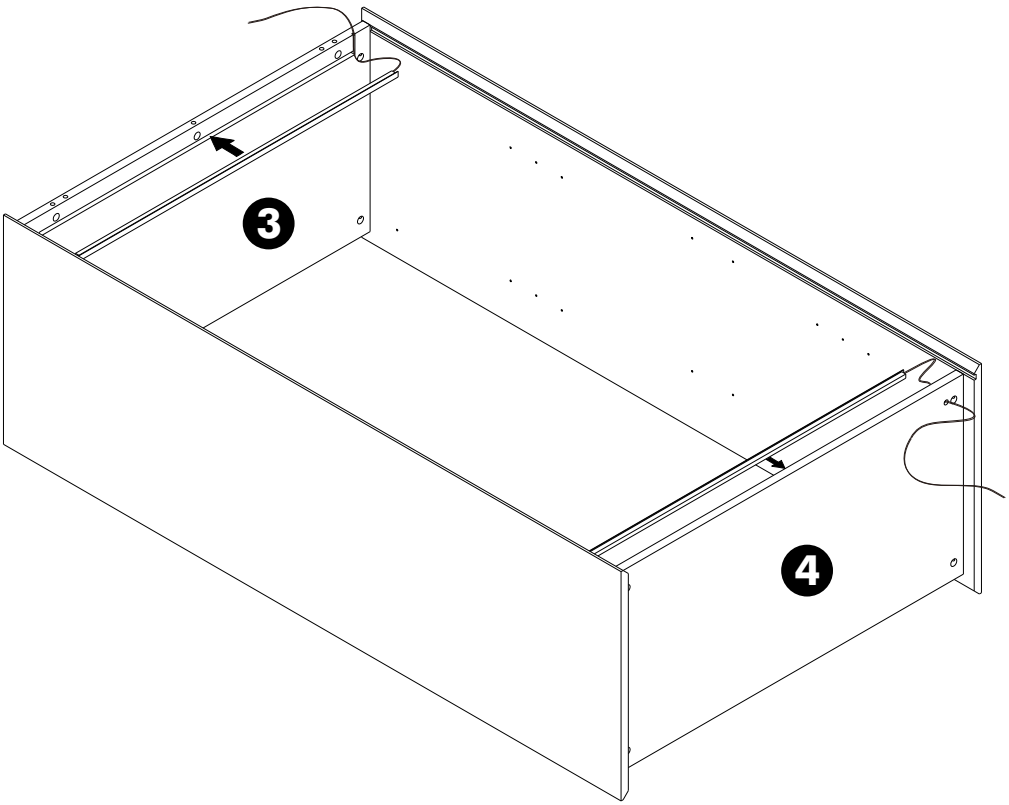

9.

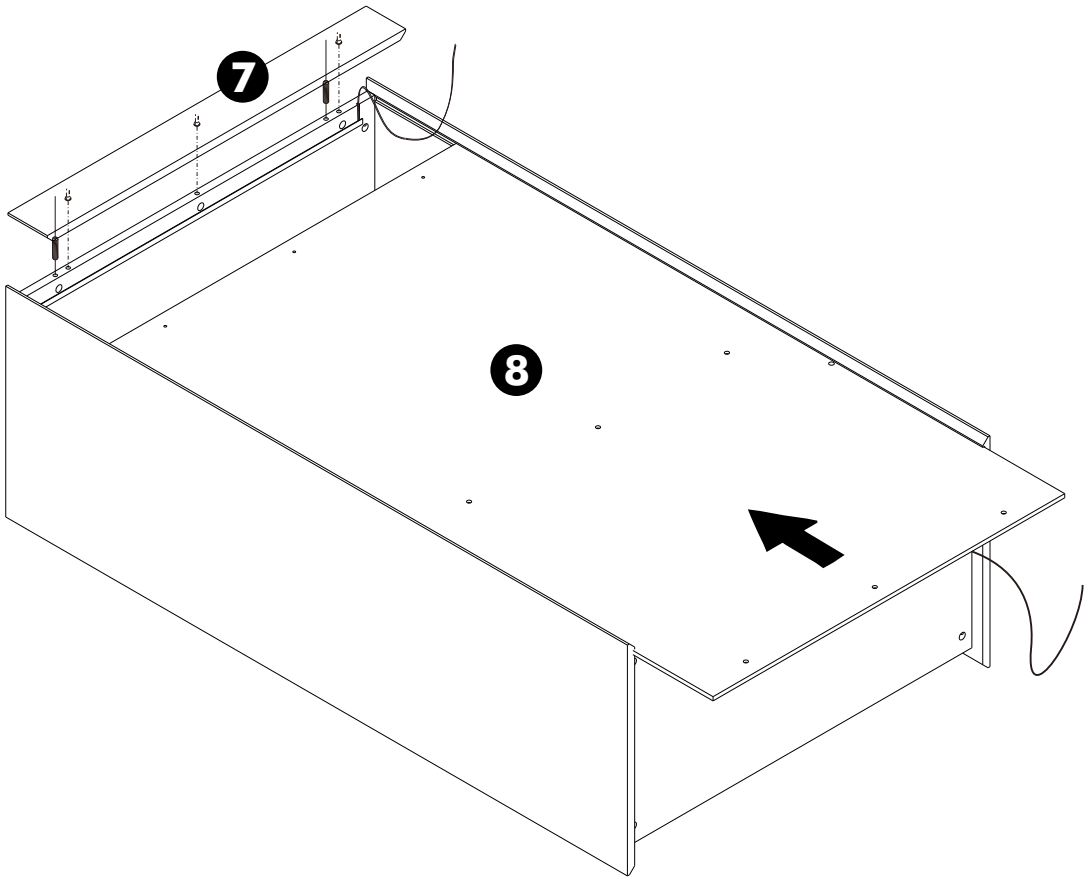

10.

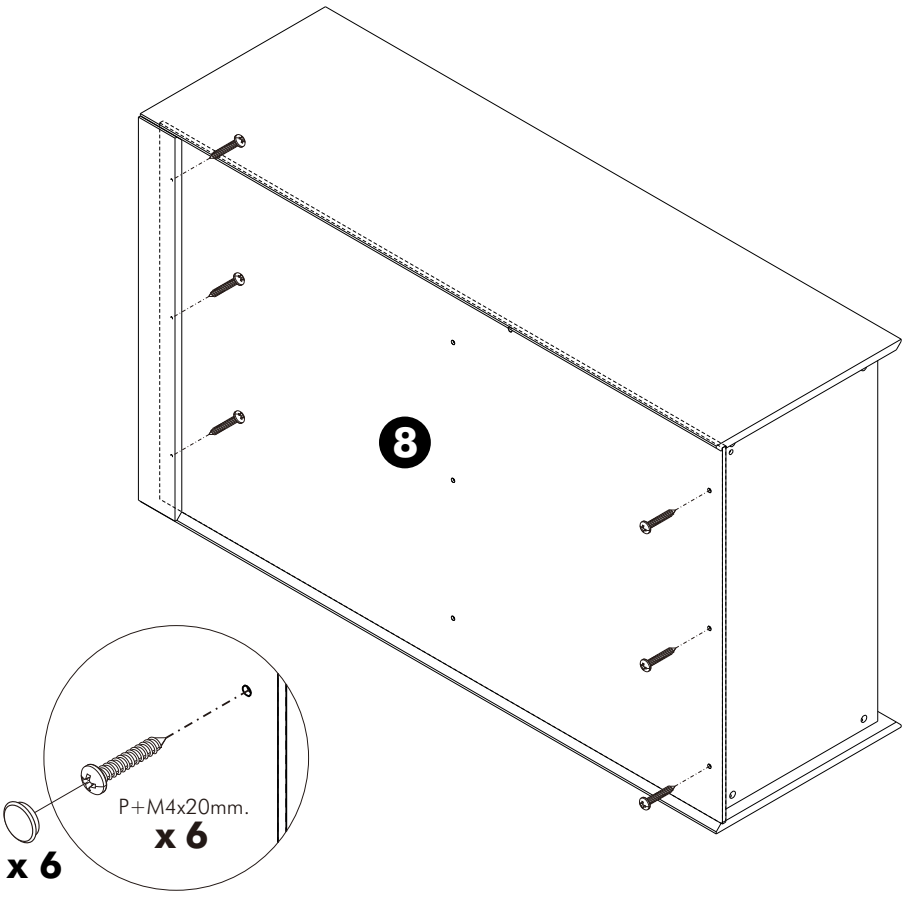

11.

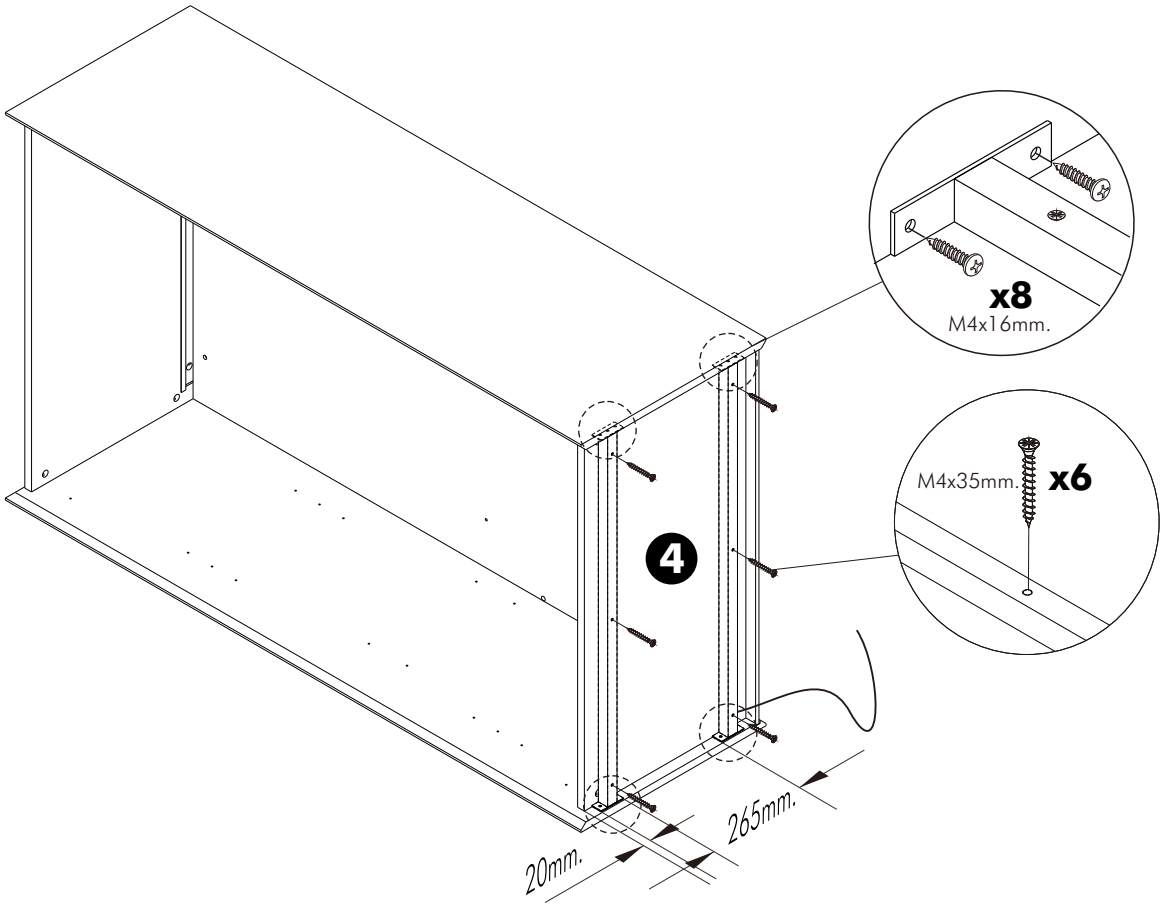
x8
M4x16mm.
M4x35mm.
x6
4
265mm.
20mm.

12.

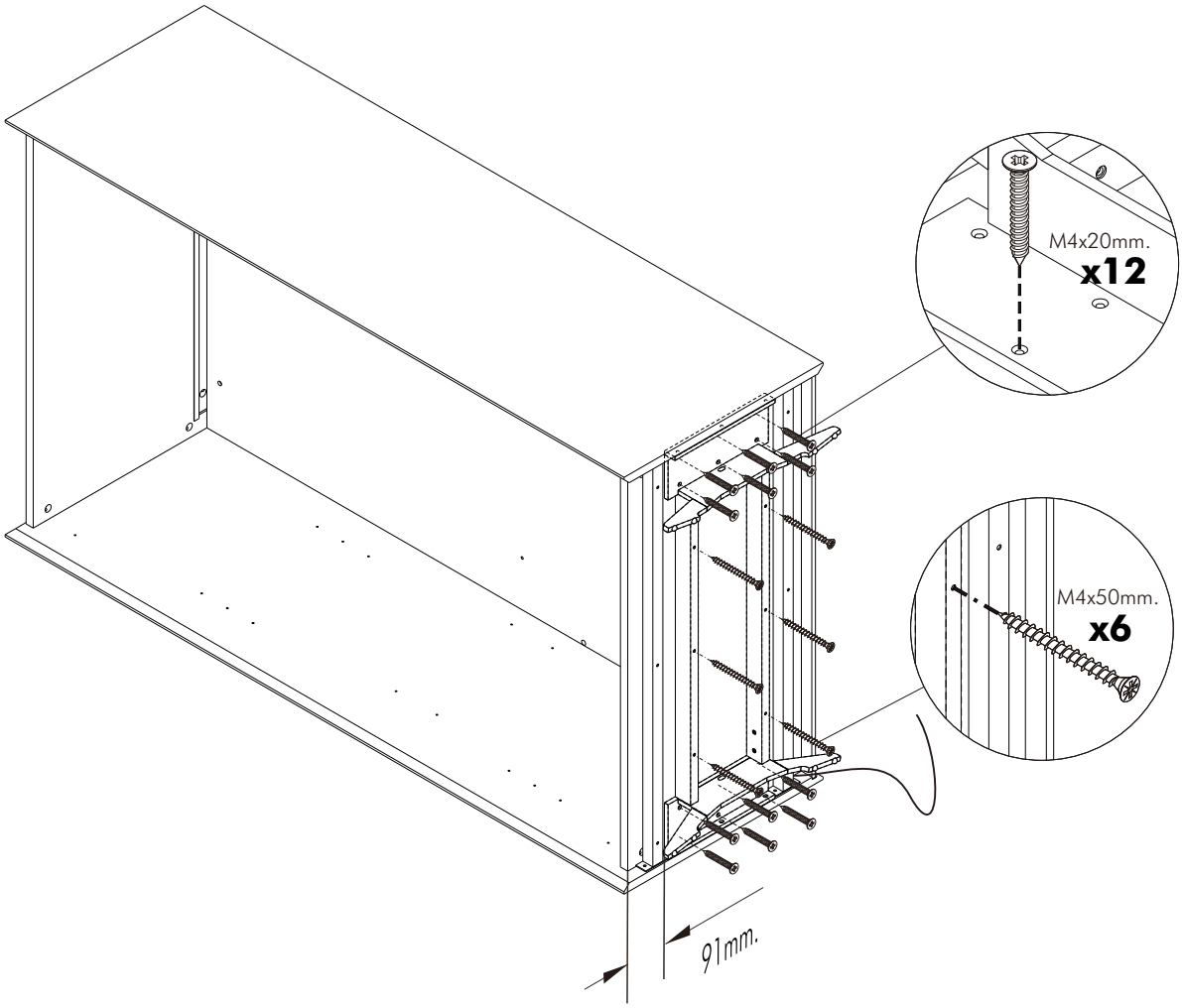
M4x20mm.
x12
M4x50mm.
x6
91mm.

13.

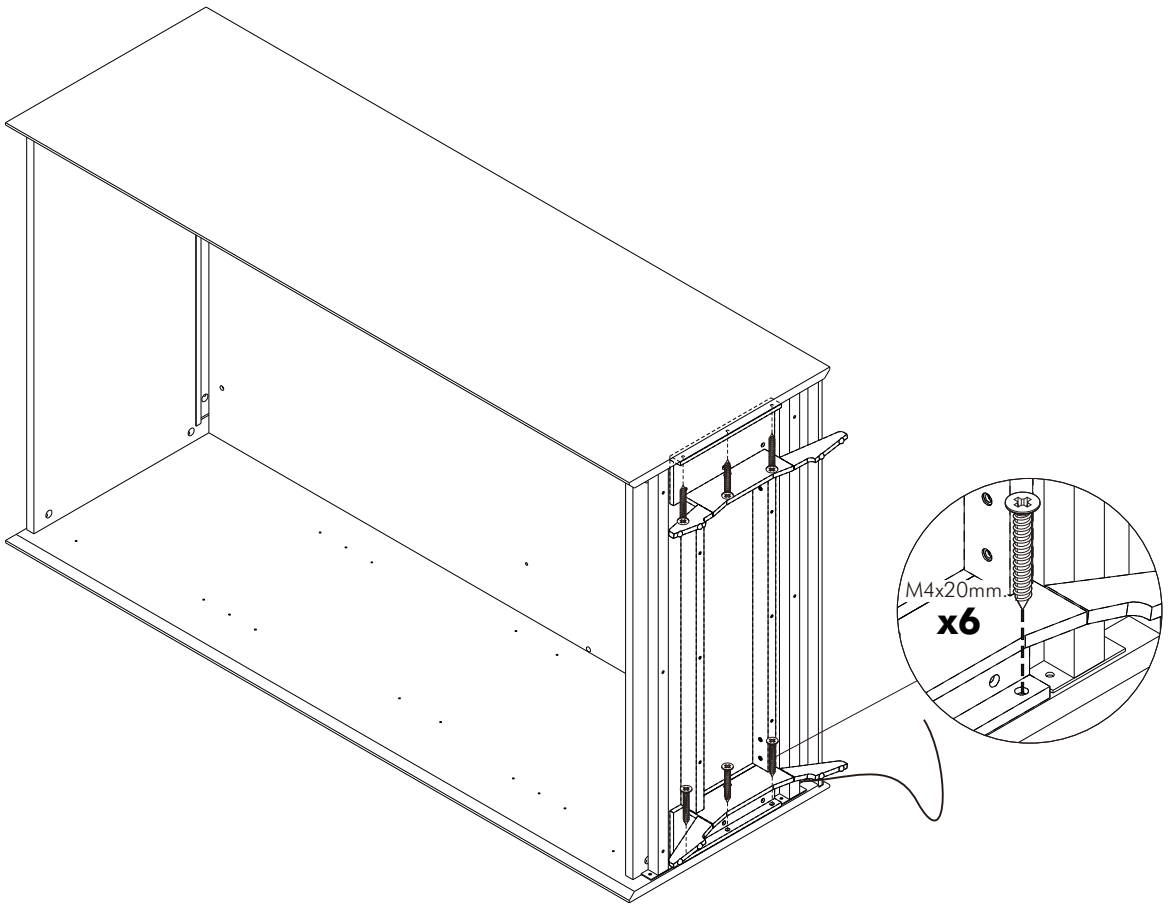

14.

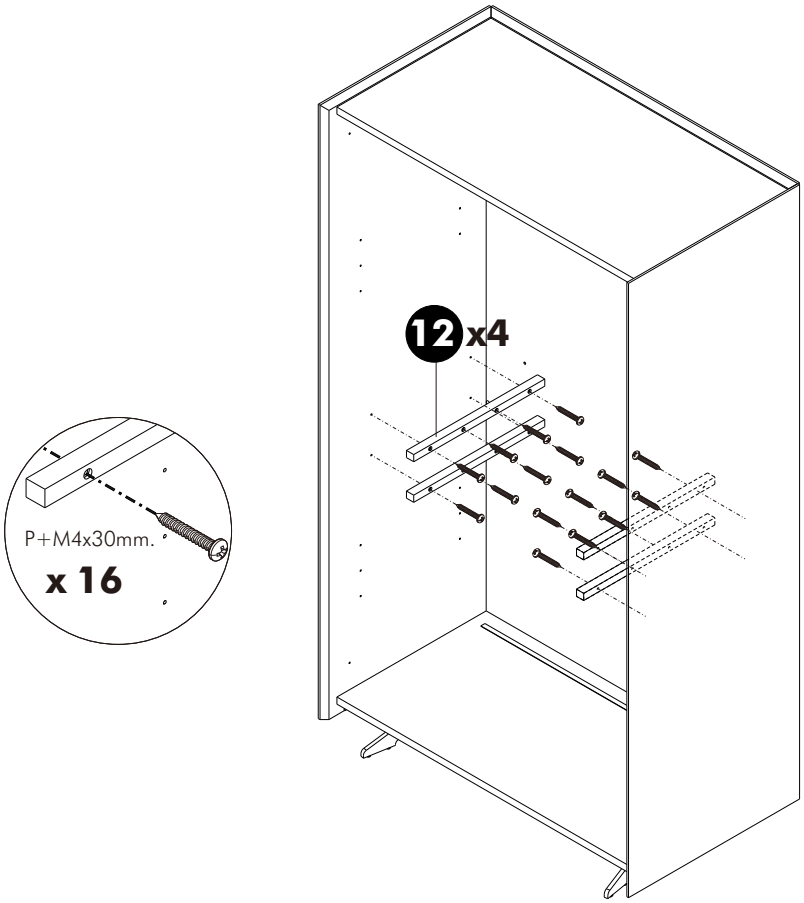

15.

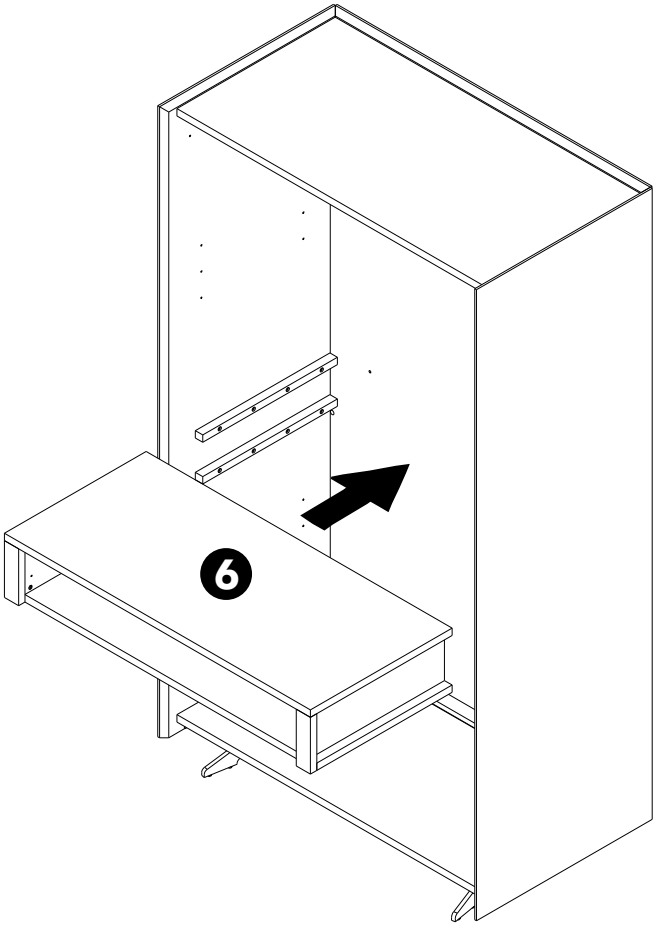

16.

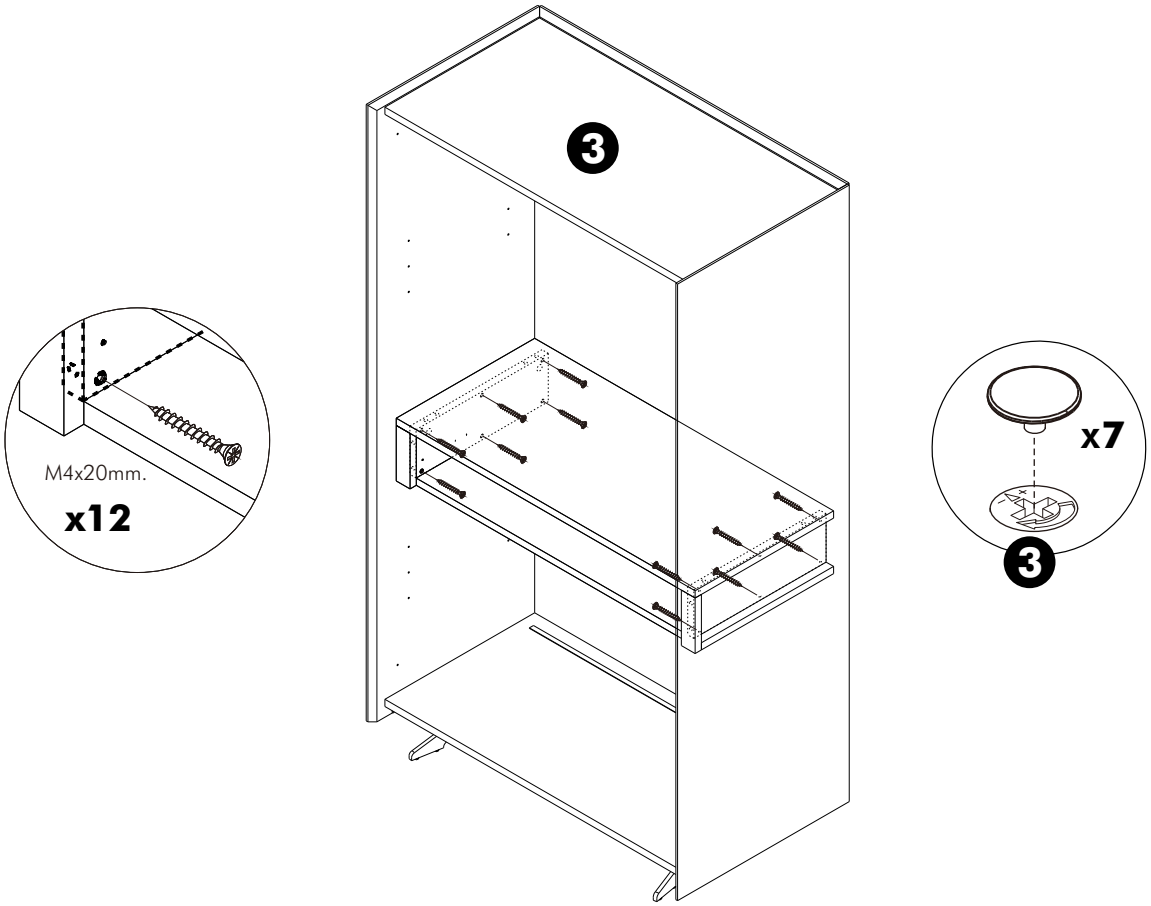

17.

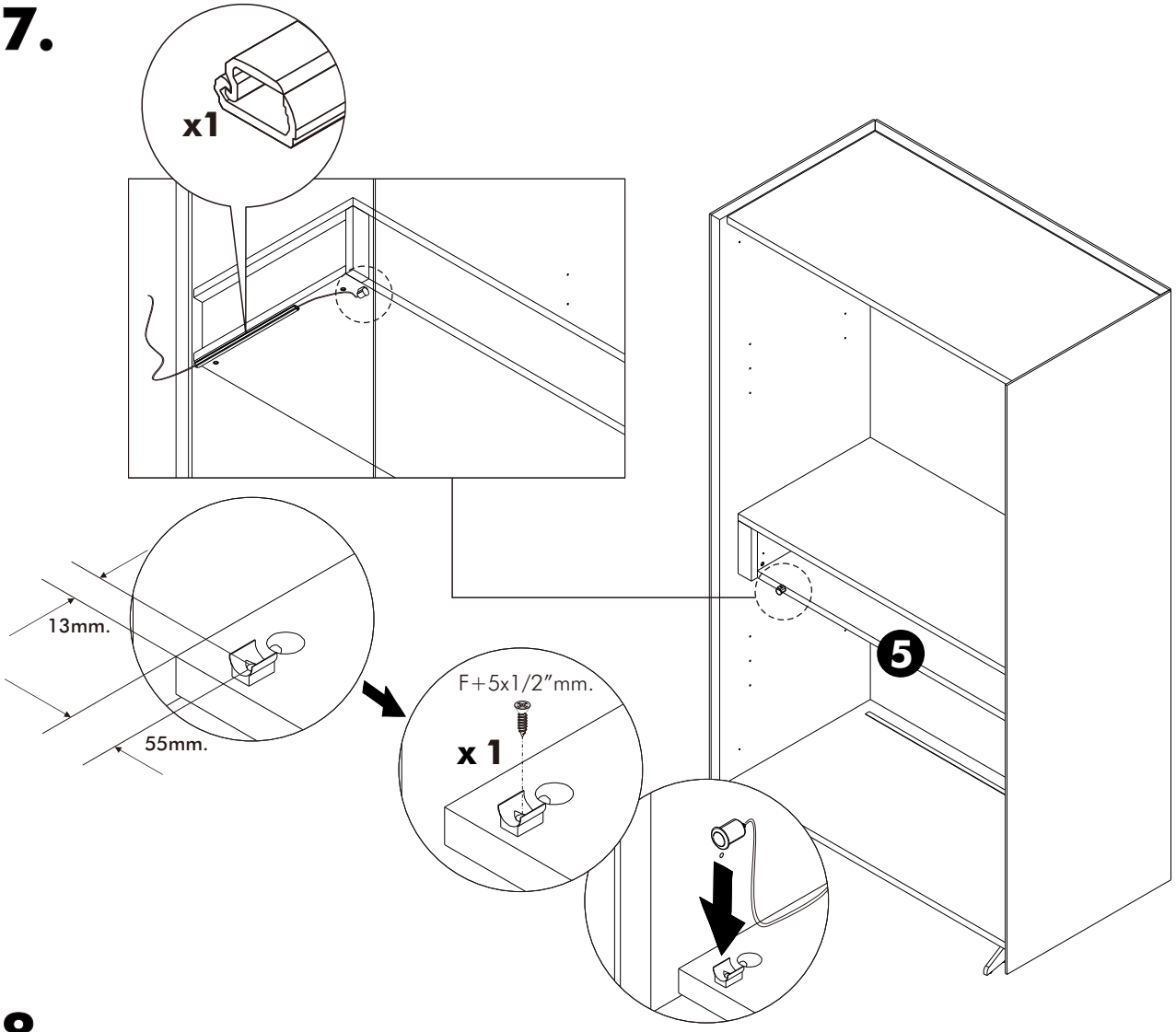
x1
13mm.
55mm.
F+5x1/2"mm.
x 1
5

18.

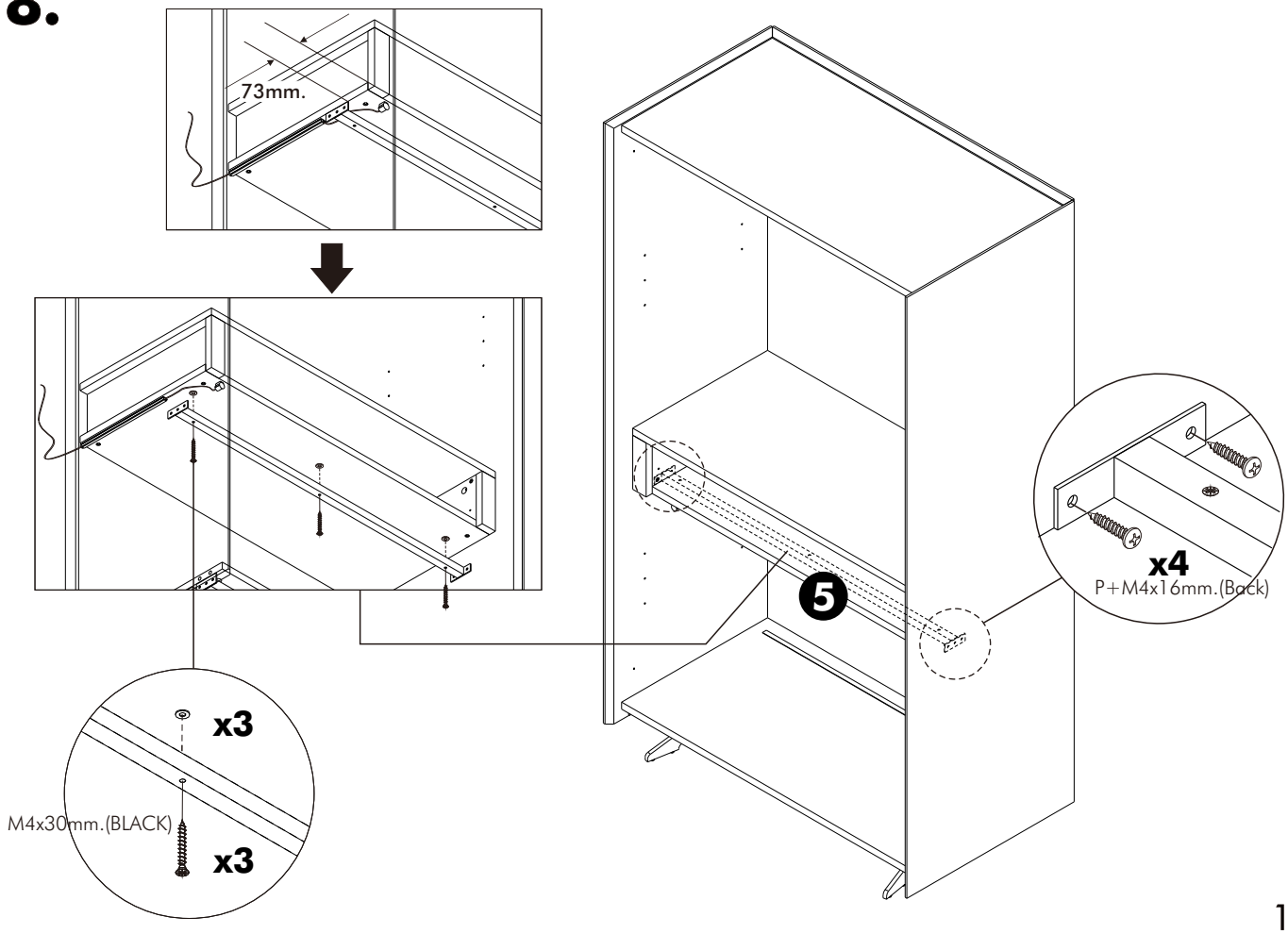
73mm.
x3
M4x30mm.(BLACK)
x3
5
x4
P+M4x16mm.(Back)

19.

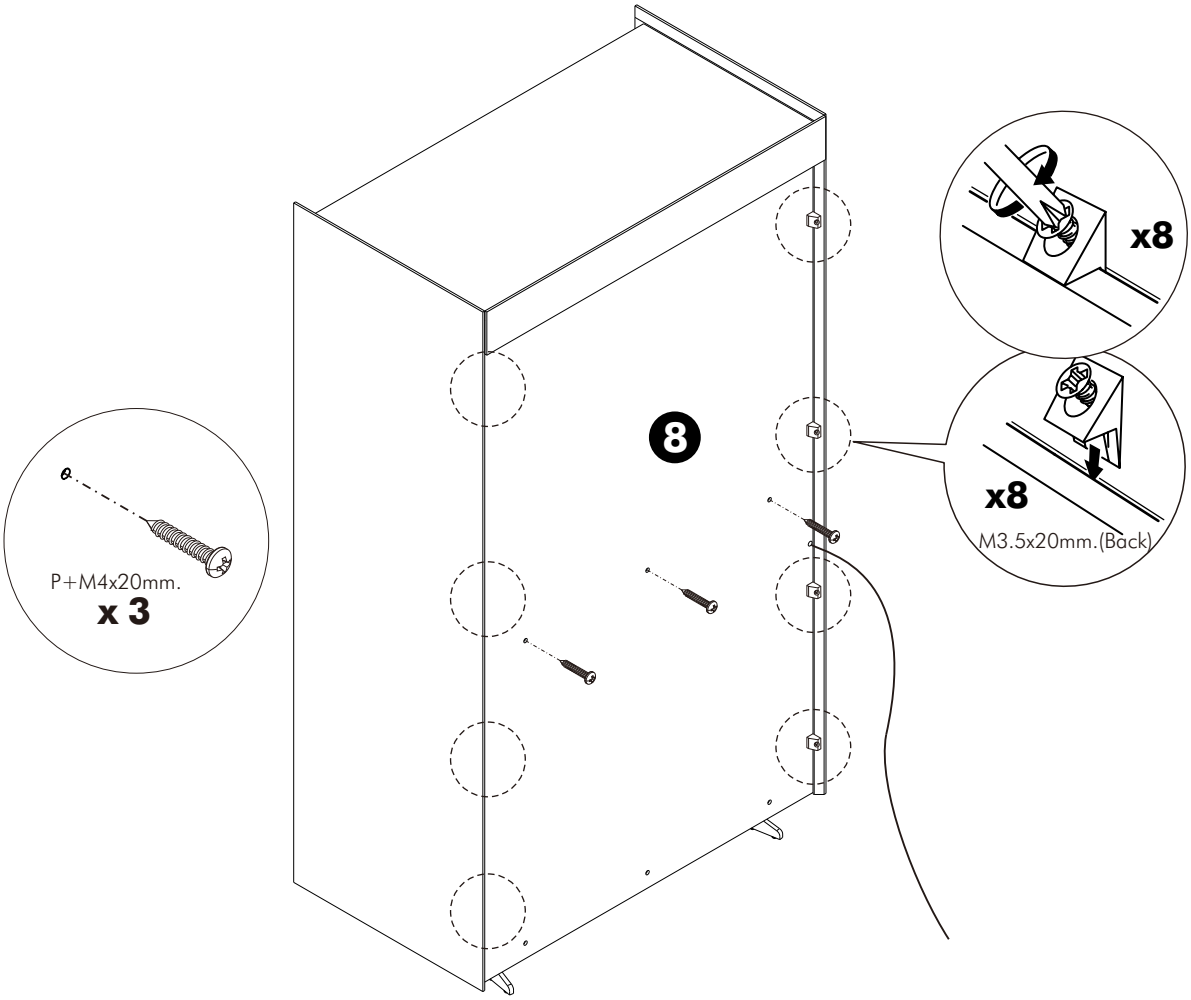

20.

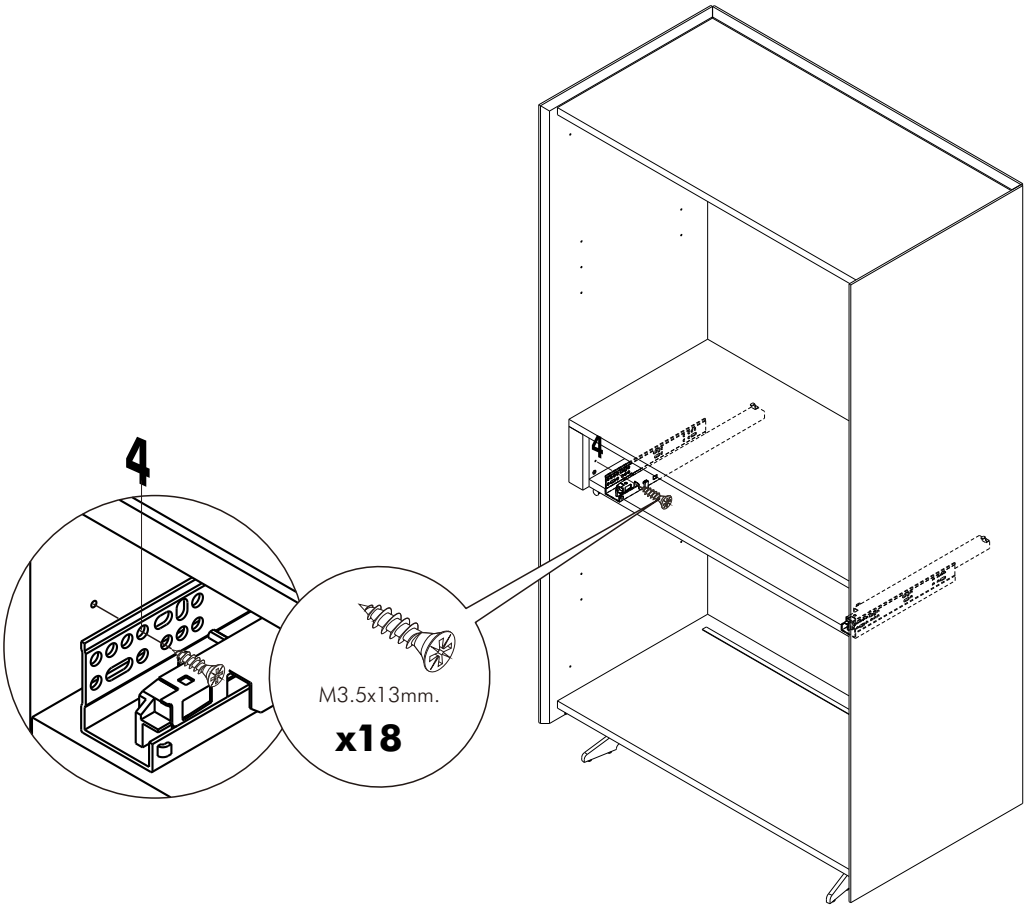

21.

ASSEMBLY

-DRAWER SET

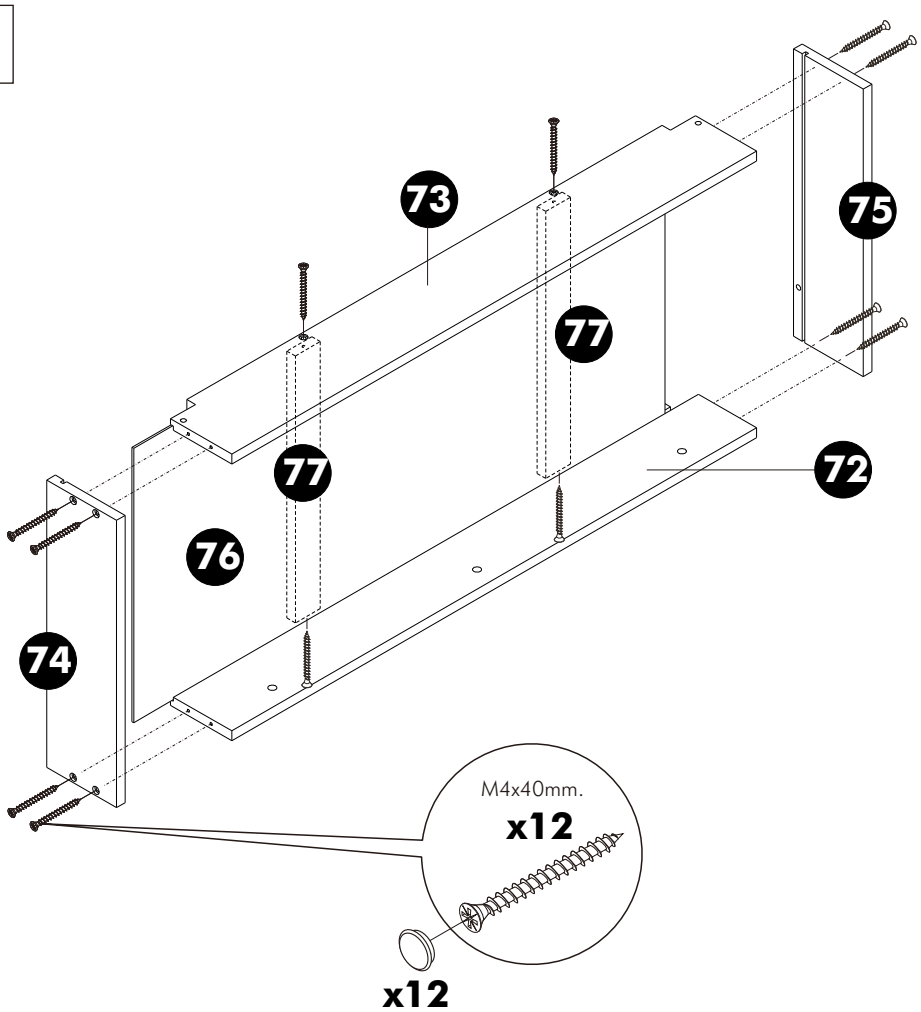

22.

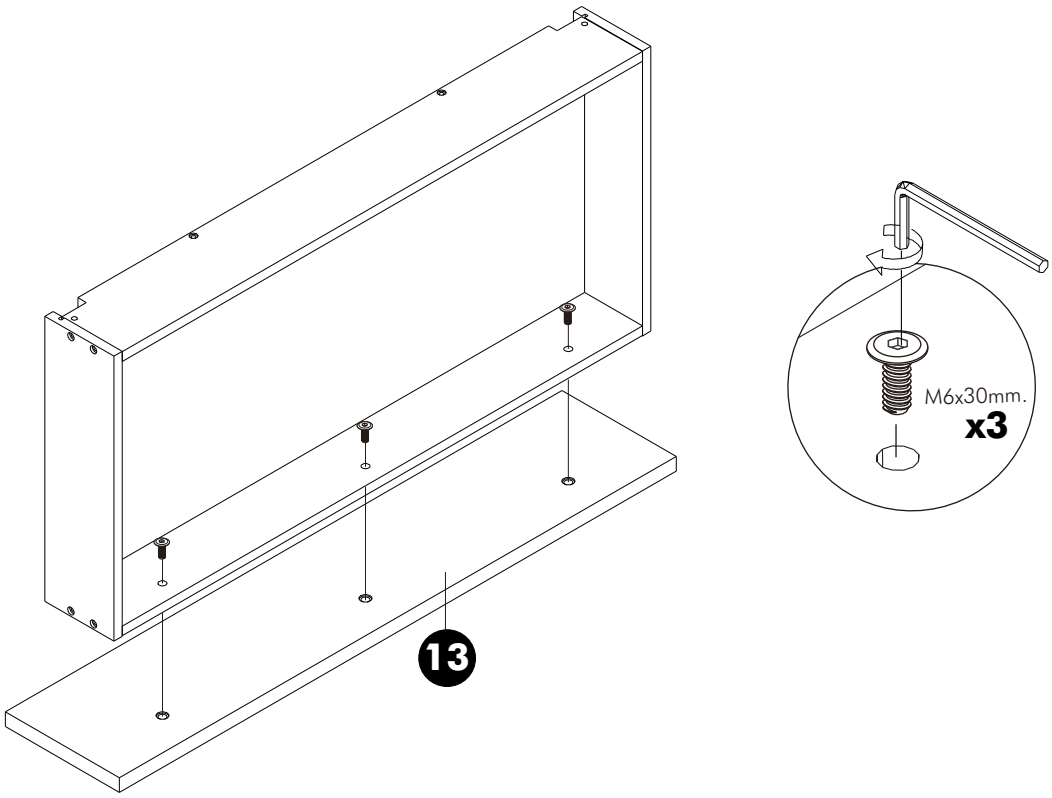

23.

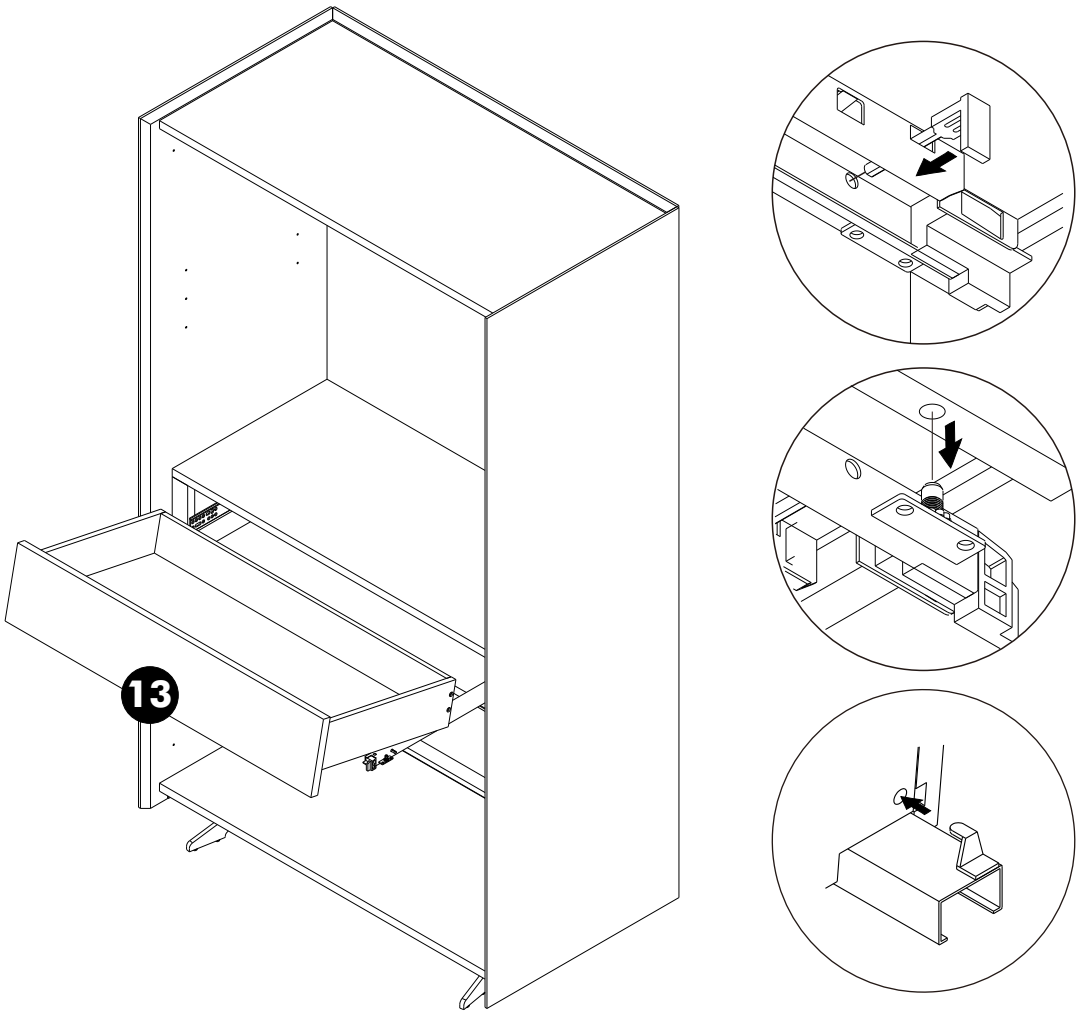

24.

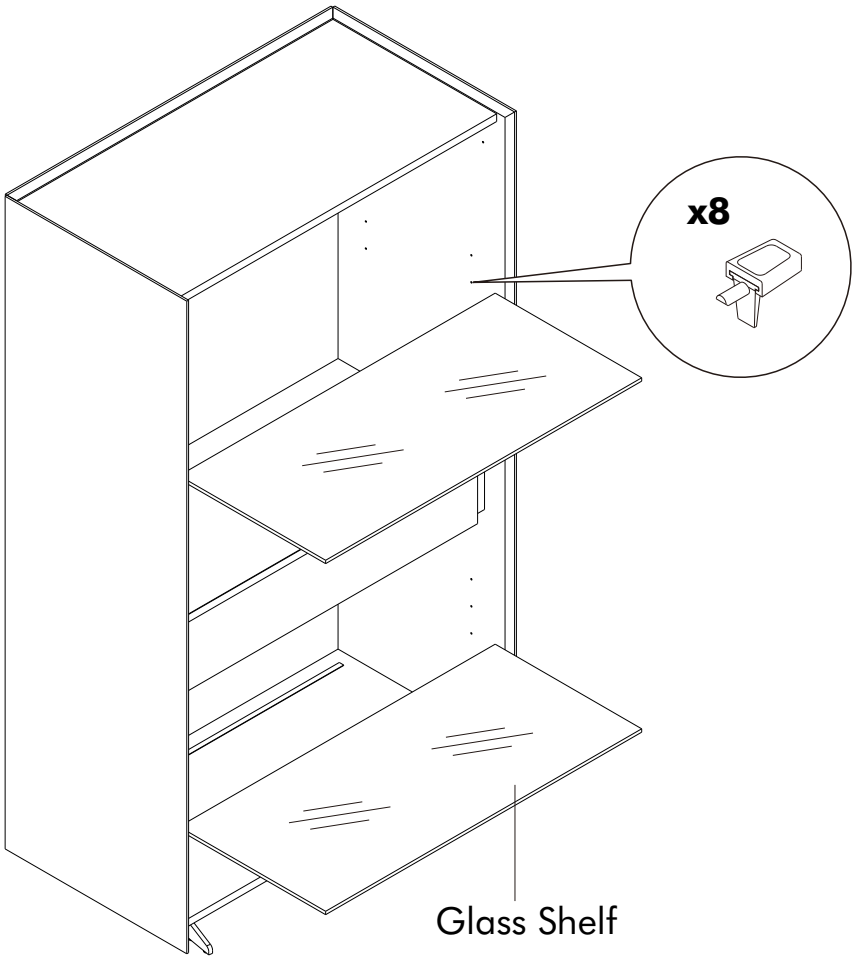

25.

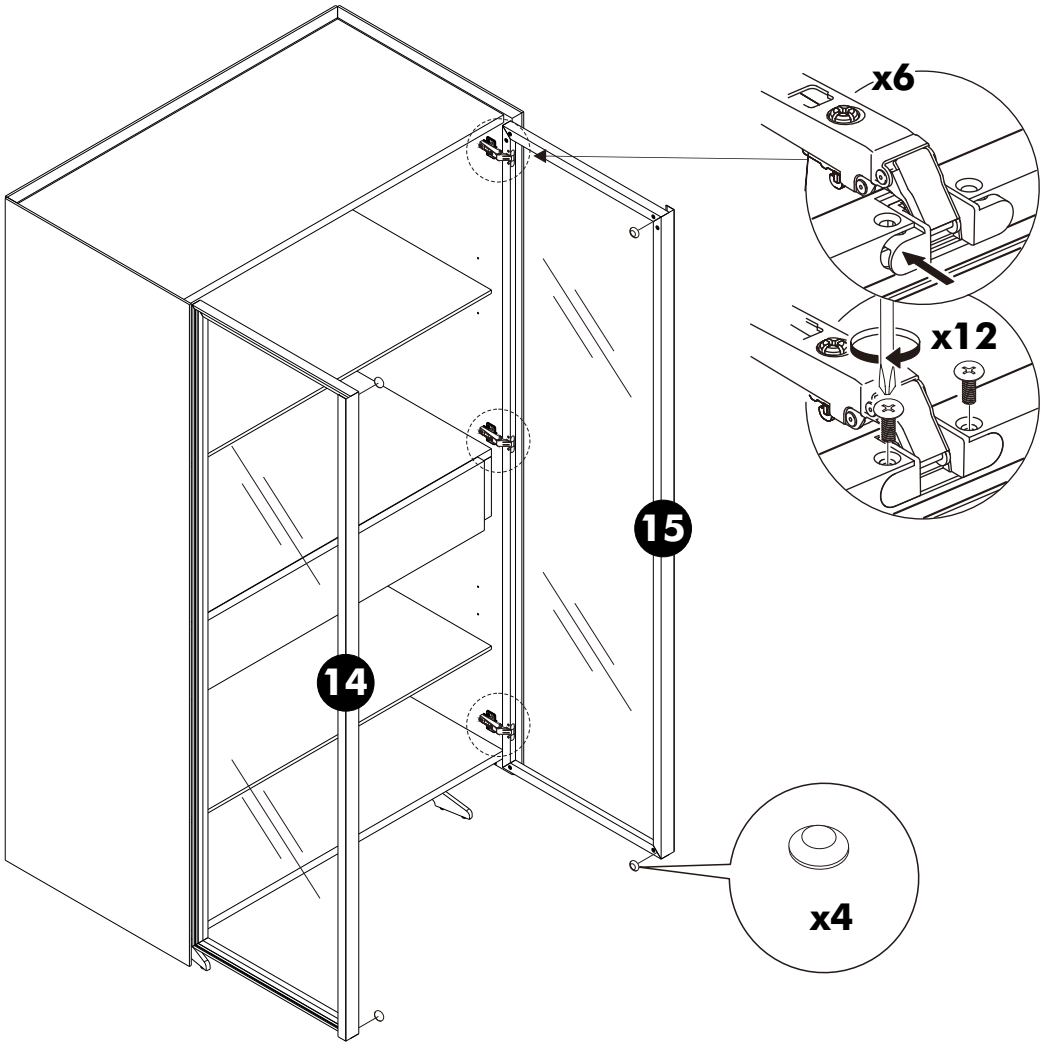
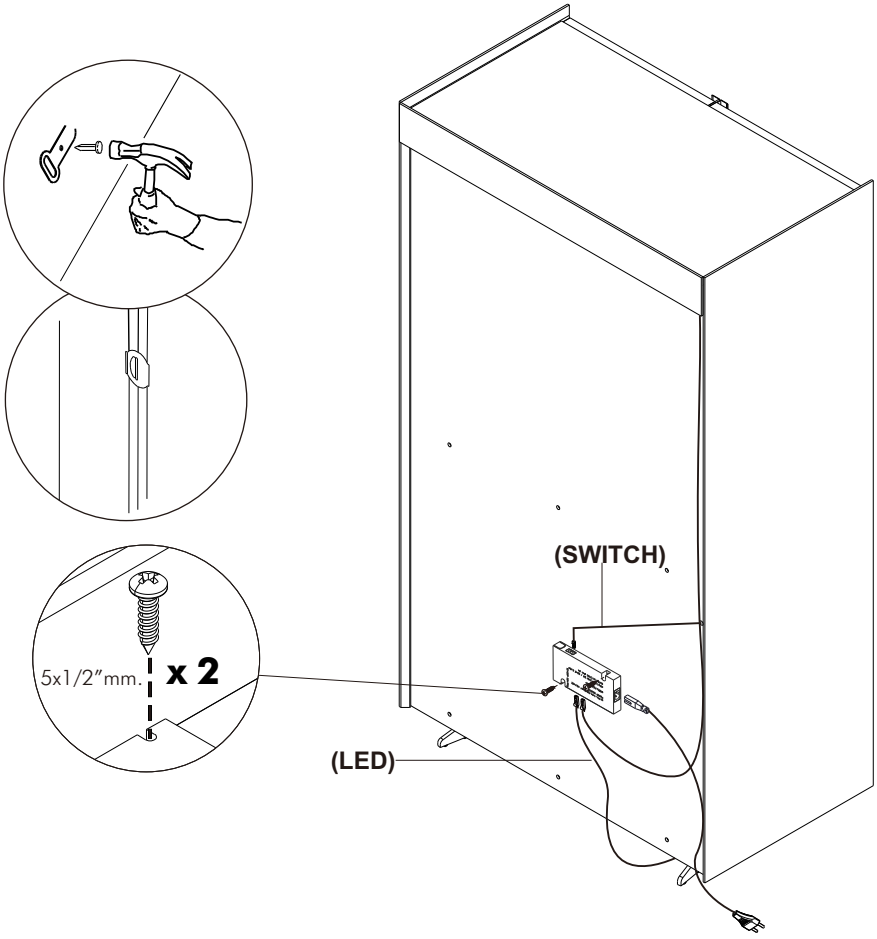
26.