MOSTE

Wardrobe sliding doors 200 cm.

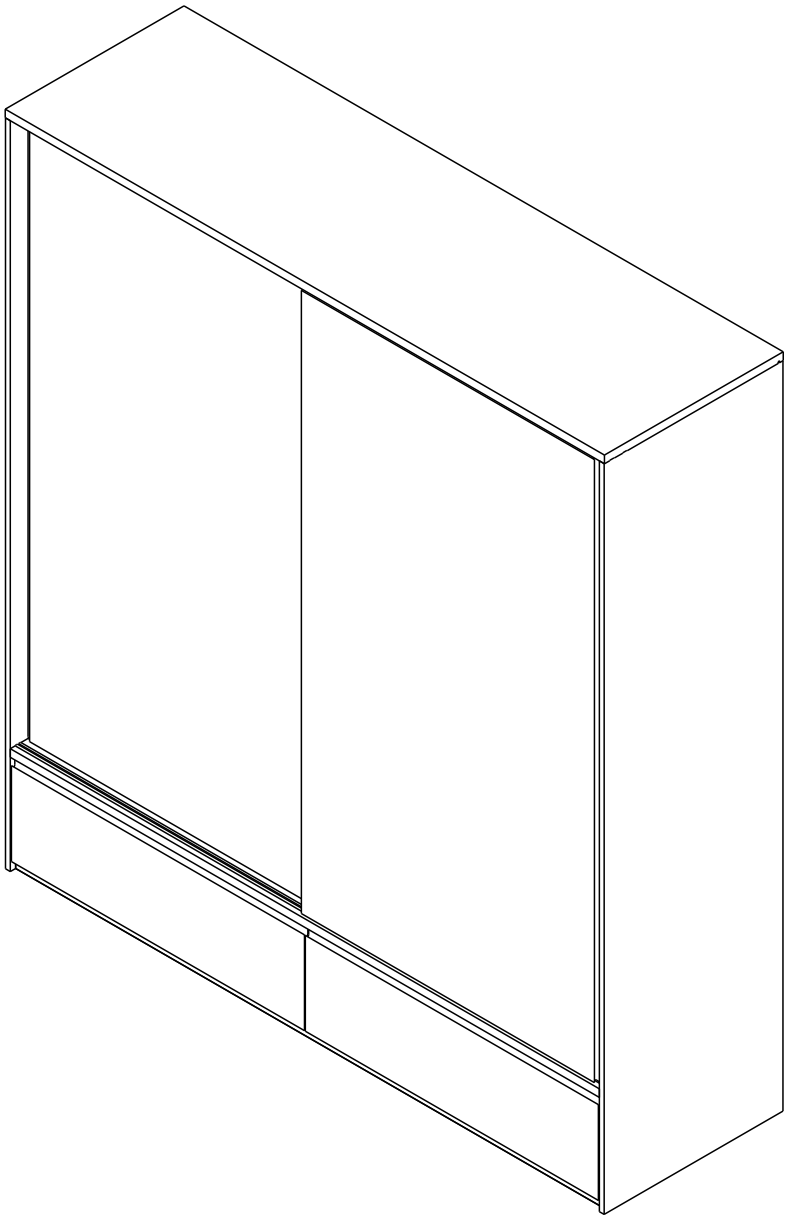

Indexlivingmall

CONNECT SYSTEM

1

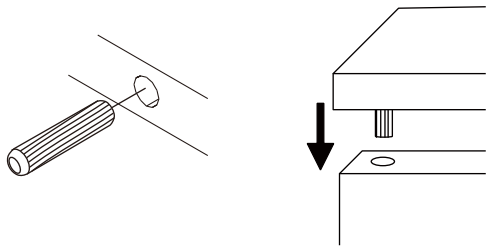

2

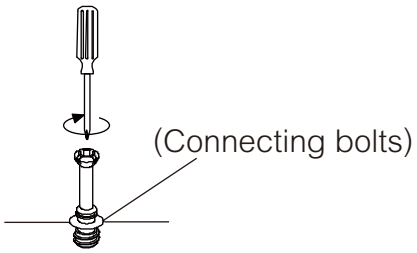

3

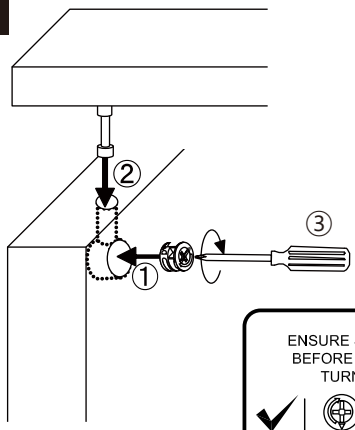

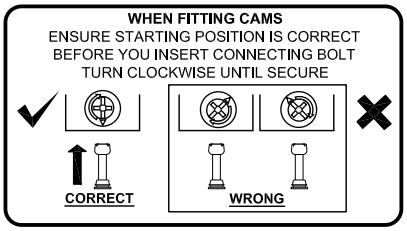

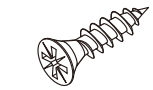

M4x16mm.

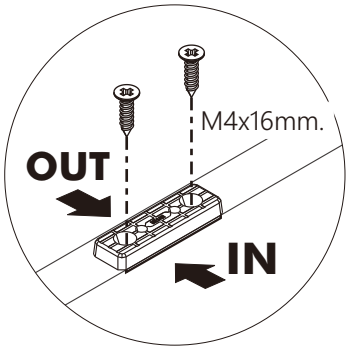

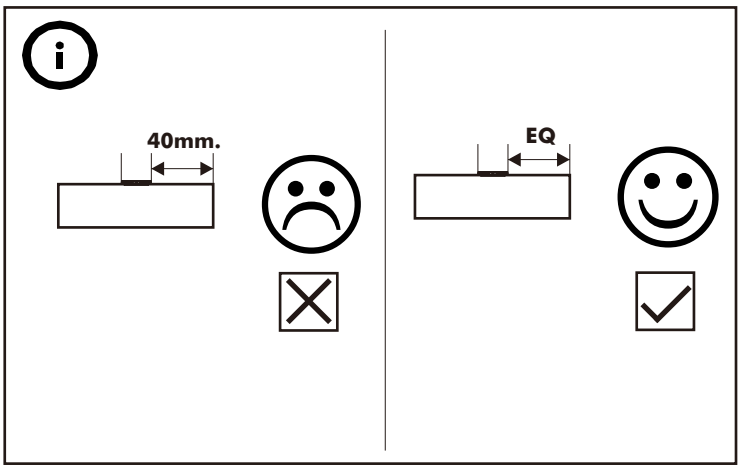



M4x13mm.

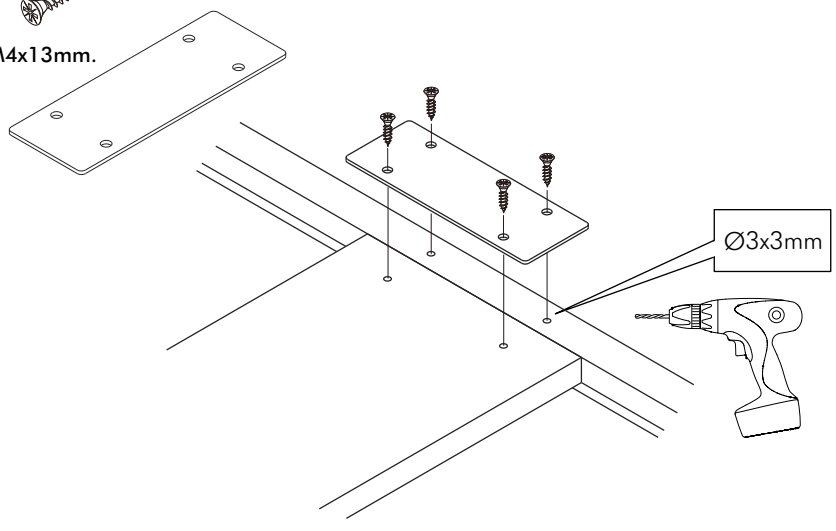

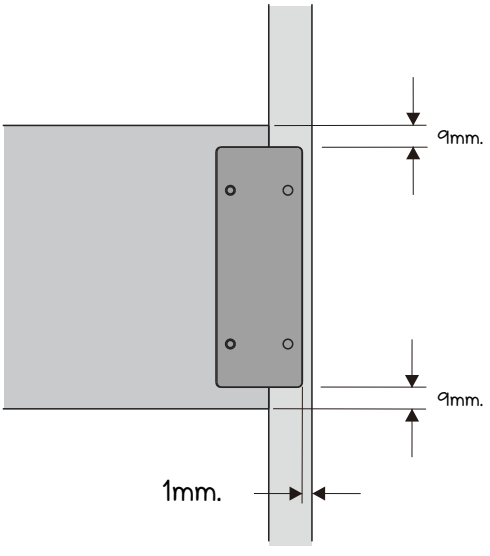

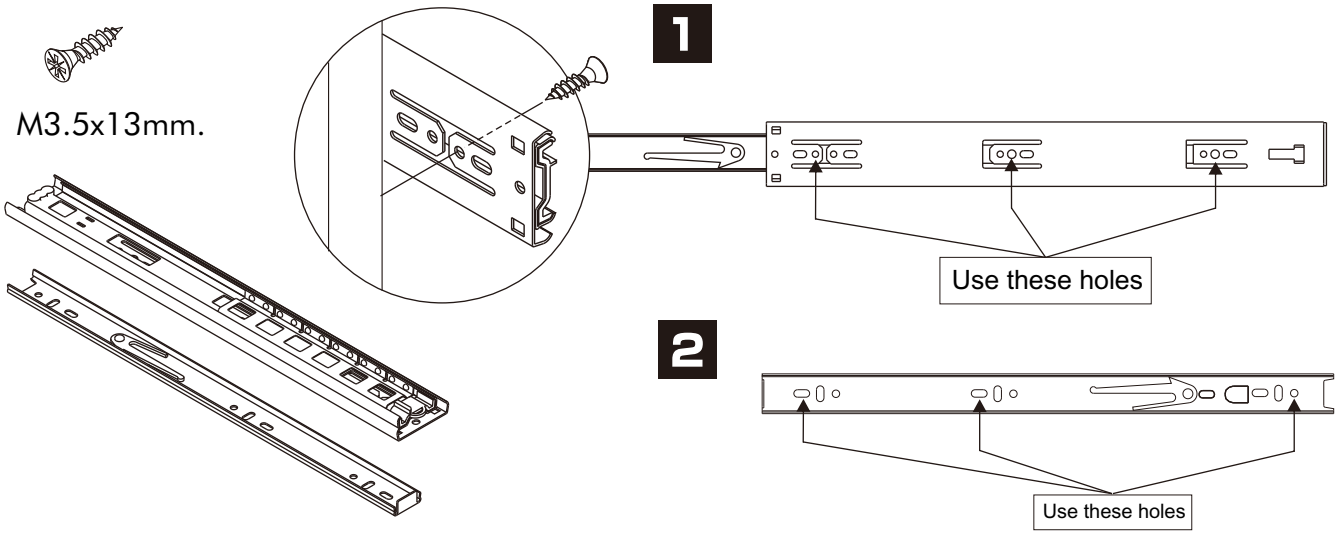
M3.5x13mm.
1
Use these holes
2
Use these holes

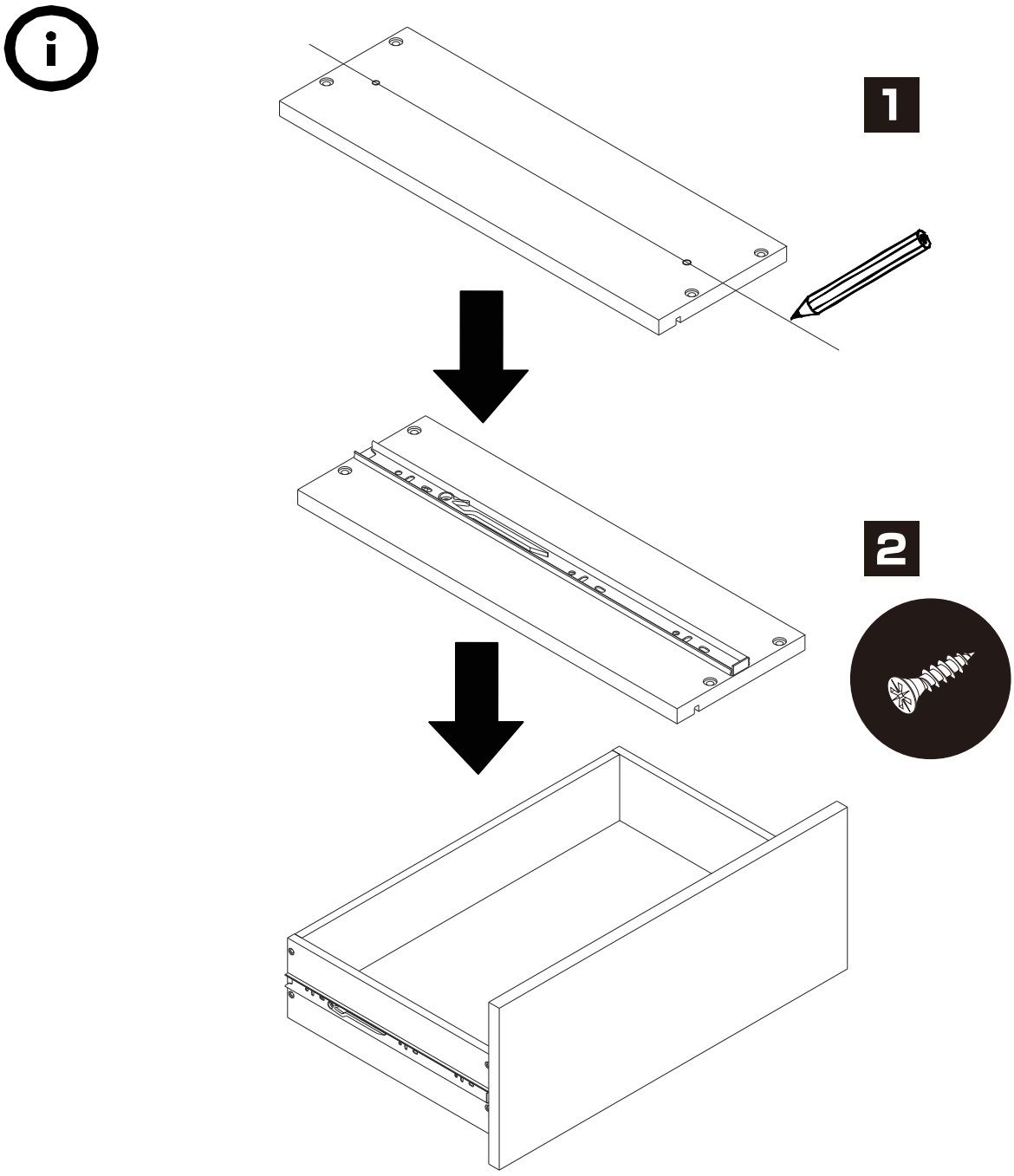
1
2

x2

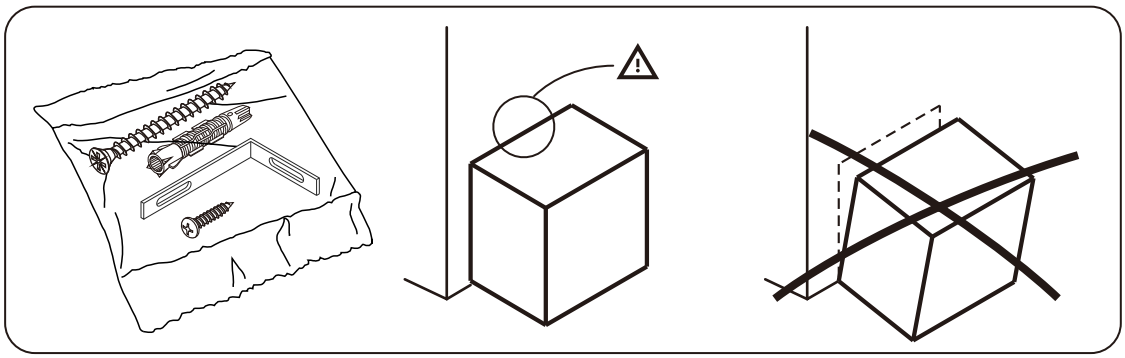

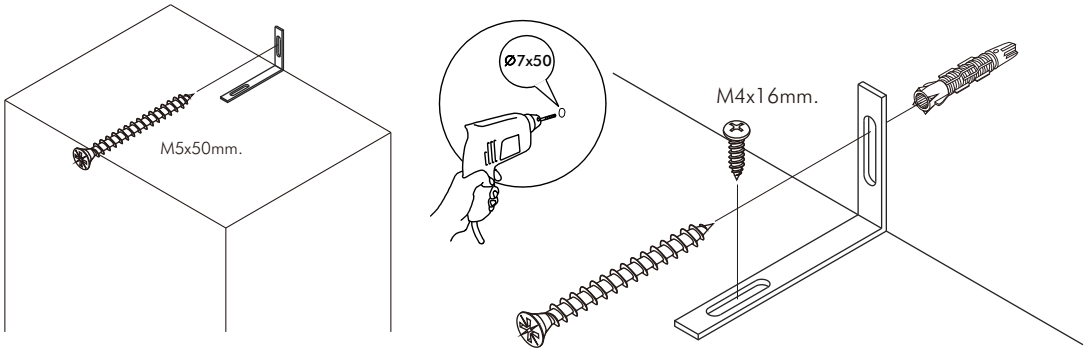

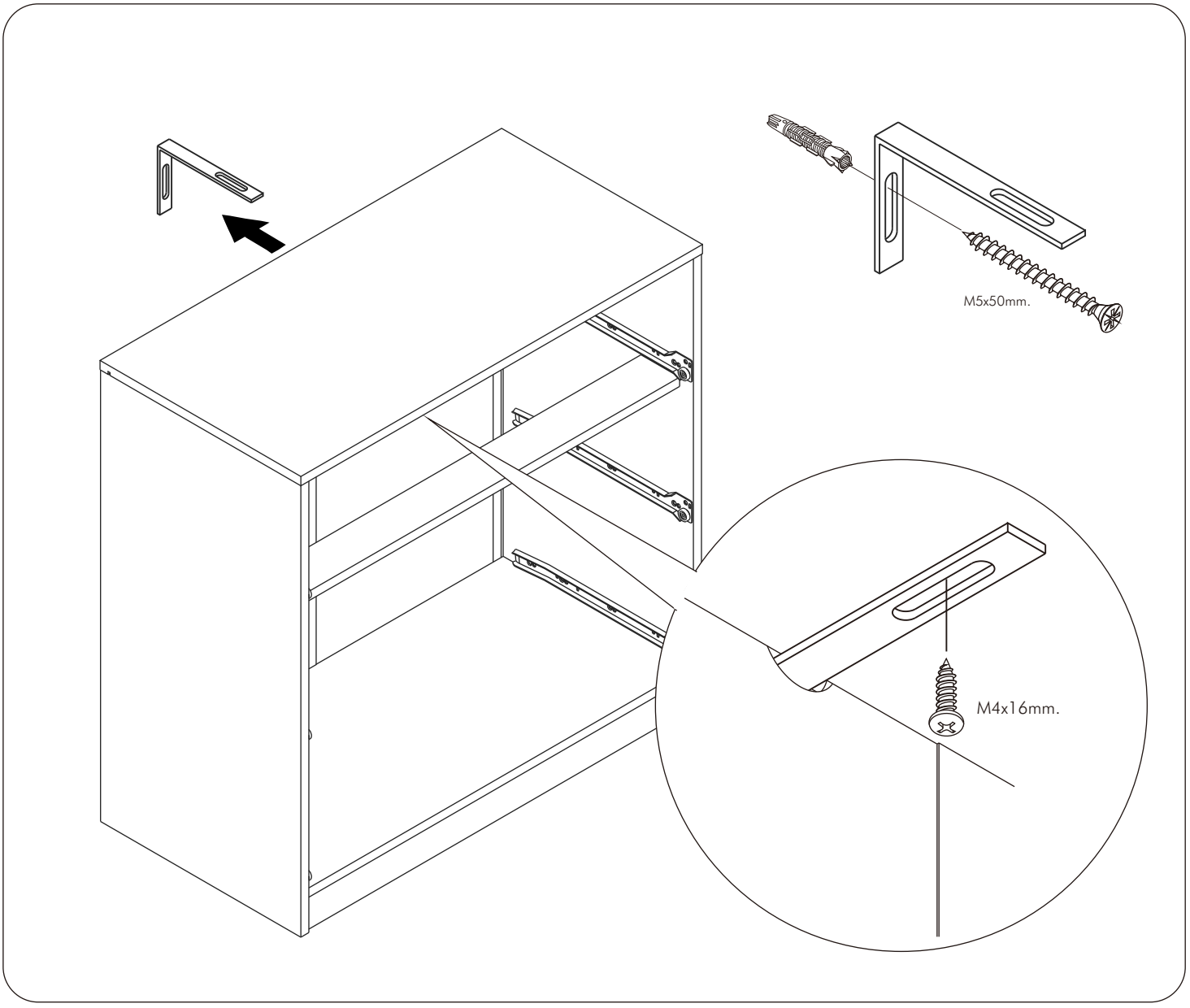

มาตรฐาน การระบุสินค้าที่ต้องยึด Fitting กันล้ม (Safety Fitting) ***หมายเหตุ สินค้าที่เป็นชุดเด็ก ให้ติดตั้ง Fitting กันล้มทุกตัว***

หมวด ตู้บานเปิด / ตู้บานเปิด + ช่องโล่ง

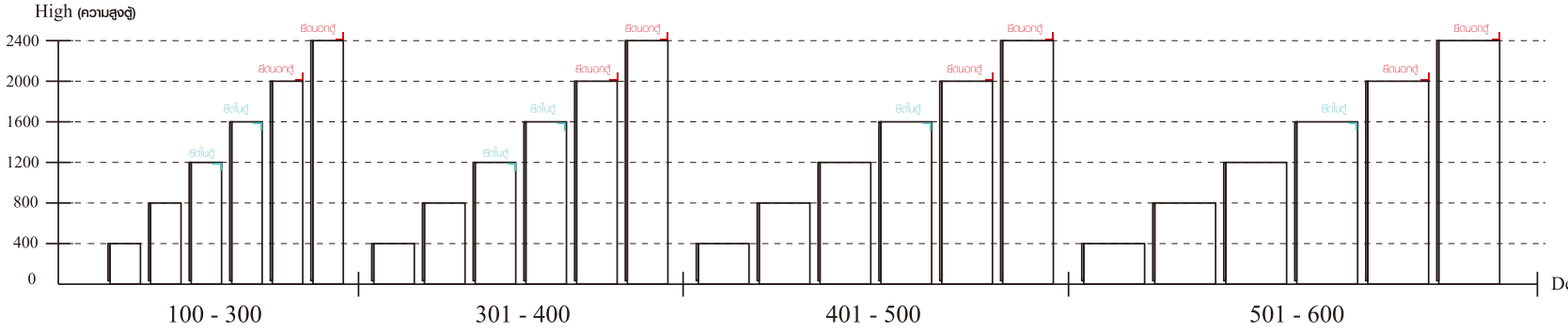

ความสูงตั้งแต่ 1200 ขึ้นไป ลึกไม่เกิน 300 | ความสูงตั้งแต่ 1600 ขึ้นไป ลึกไม่เกิน 400 | ความสูงตั้งแต่ 1600 ขึ้นไป ลึกไม่เกิน 500 | ความสูงตั้งแต่ 1600 ขึ้นไป ลึกไม่เกิน 600

หมวด ตู้ลิ้นชัก / ตู้ลิ้นชัก + ช่องโล่ง / ตู้ลิ้นชัก + บานเปิด / ตู้ลิ้นชัก + บานสไลด์

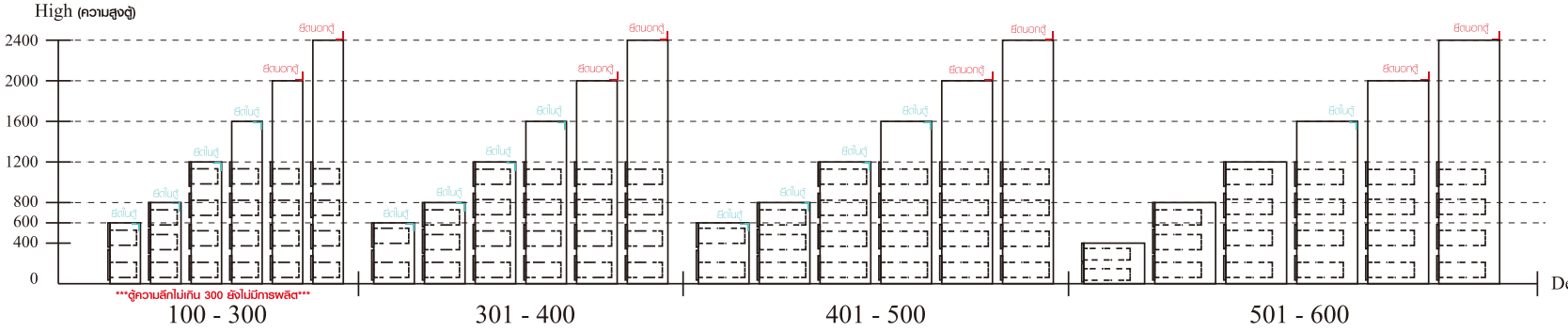

ความสูงตั้งแต่ 600 ขึ้นไป ลึกไม่เกิน 300 | ความสูงตั้งแต่ 600 ขึ้นไป ลึกไม่เกิน 400 | ความสูงตั้งแต่ 600 ขึ้นไป ลึกไม่เกิน 500 | ความสูงตั้งแต่ 1600 ขึ้นไป ลึกไม่เกิน 600

หมวด ตู้บานสไลด์ / ตู้โล่ง

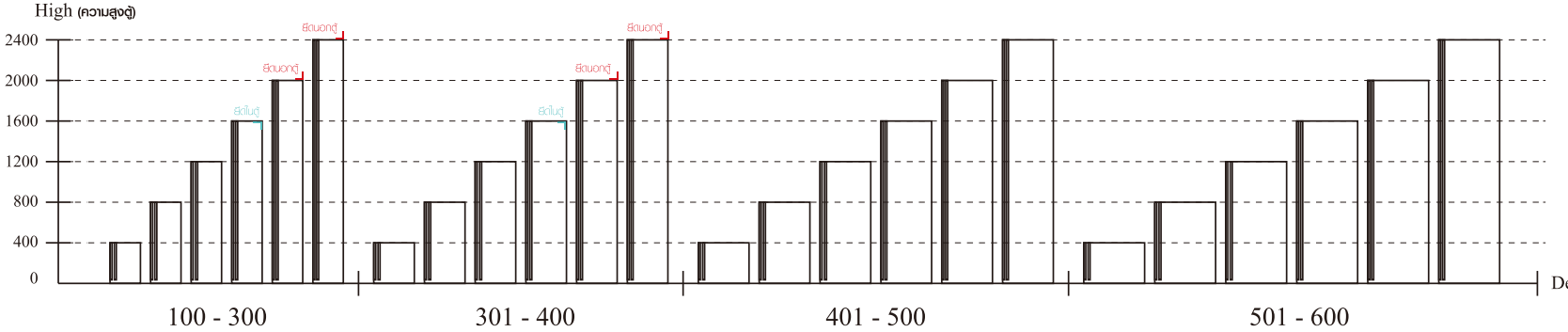

ความสูงตั้งแต่ 1600 ขึ้นไป ลึกไม่เกิน 300 | ความสูงตั้งแต่ 1600 ขึ้นไป ลึกไม่เกิน 400

ติดตั้งฉากกันล้มกับตู้สูง (ตั้งแต่ 2 m.ขึ้นไป)

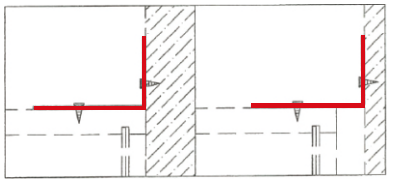

ติดตั้งชนผนัง | ติดตั้งลอยหลบบัว

ติดตั้งฉากกันล้มกับตู้เตี้ย (น้อยกว่า 2 m.)

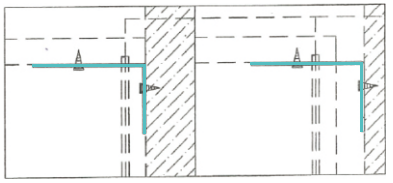

ติดตั้งชนผนัง | ติดตั้งลอยหลบบัว

HARDWARE

-BODY SET

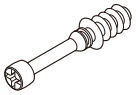

x 42



x 42

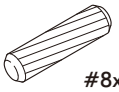

#8x35

x 42

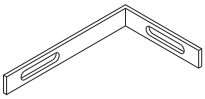

x 2

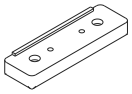

x 14

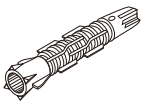

x 2

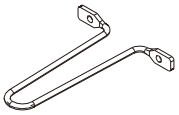

x 1

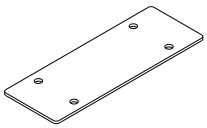

x 6



x 2



x 8



x 2



x 22

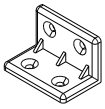

x 20

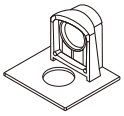

x 4

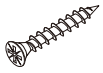

M3.5x20mm.

x 8



M4x13mm.

x 24

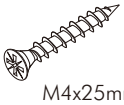

M4x25mm.

x 6



M4x50mm.

x 1



M4x16mm.

x 112



M4x16mm.

x 47

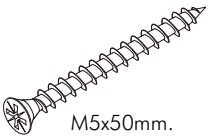

M5x50mm.

x 2



M4x13mm.

x 8

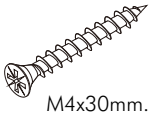

M4x30mm.

x 8

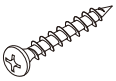

M4x25mm.

x 4



M3.5x13mm.

x 4

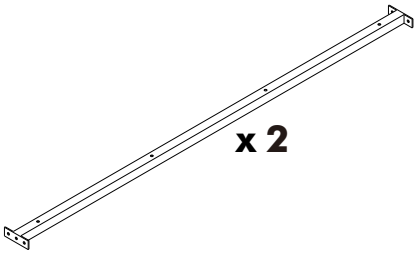

x 2

-DRAWER SET

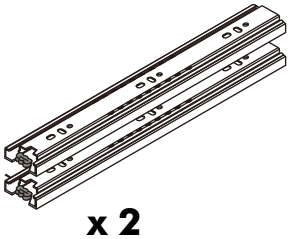

x 2



M3.5x13mm.

x 24



M4x40mm.

x 24



M6x23mm.

x 6

-DOOR SET

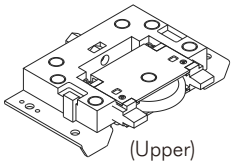

(Upper)

x 4

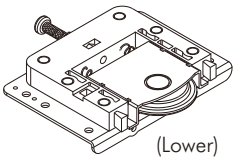

(Lower)

x 4



M4x16mm.

x 36



#5x3/8″

x 6

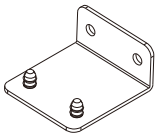

x 2

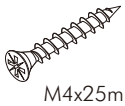

M4x25mm.

x 24

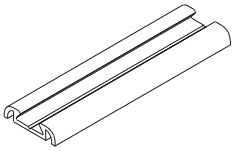

x 1

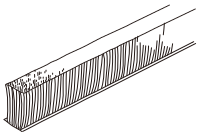

x 1

ASSEMBLY

-BODY SET

1.

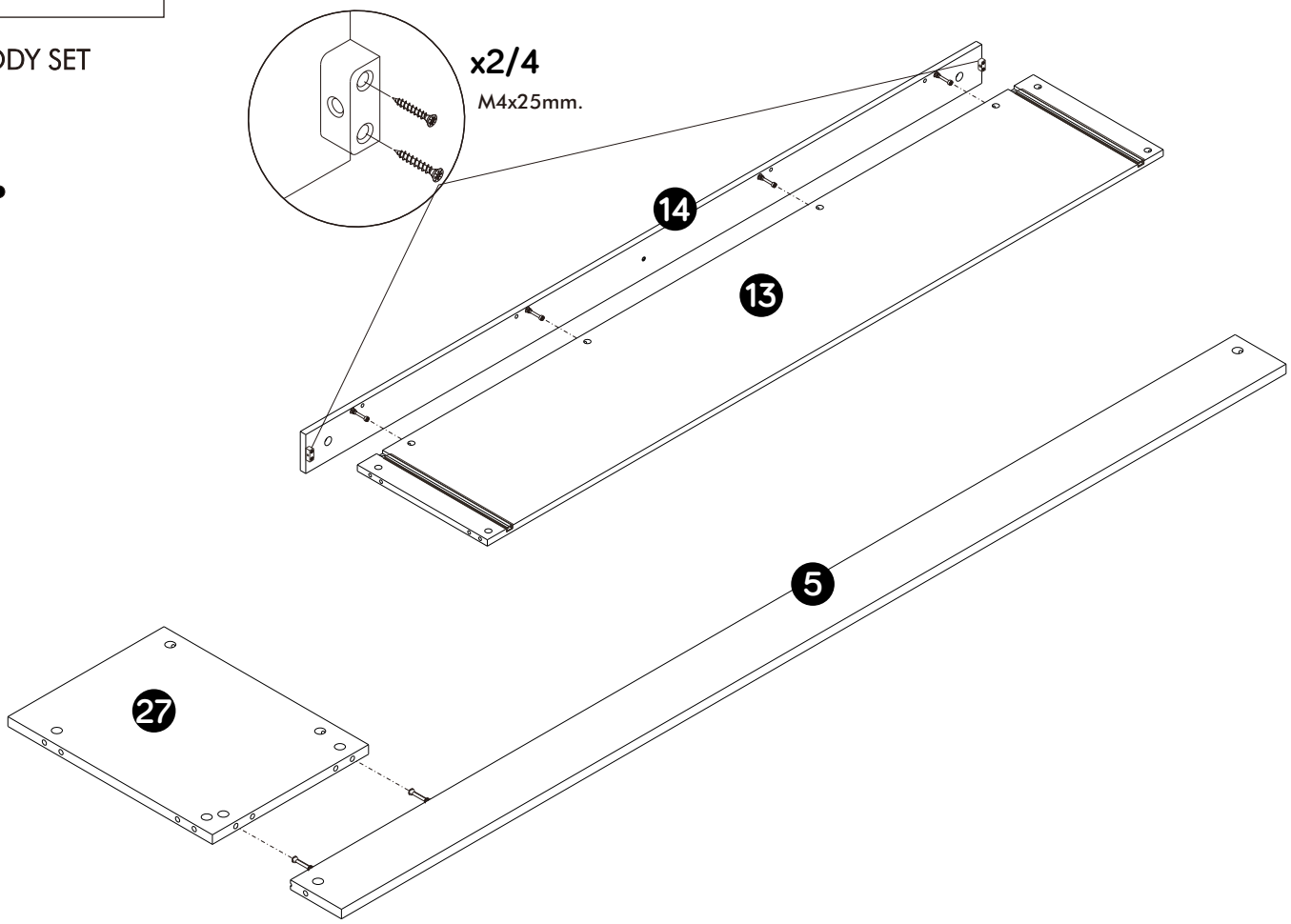

2.

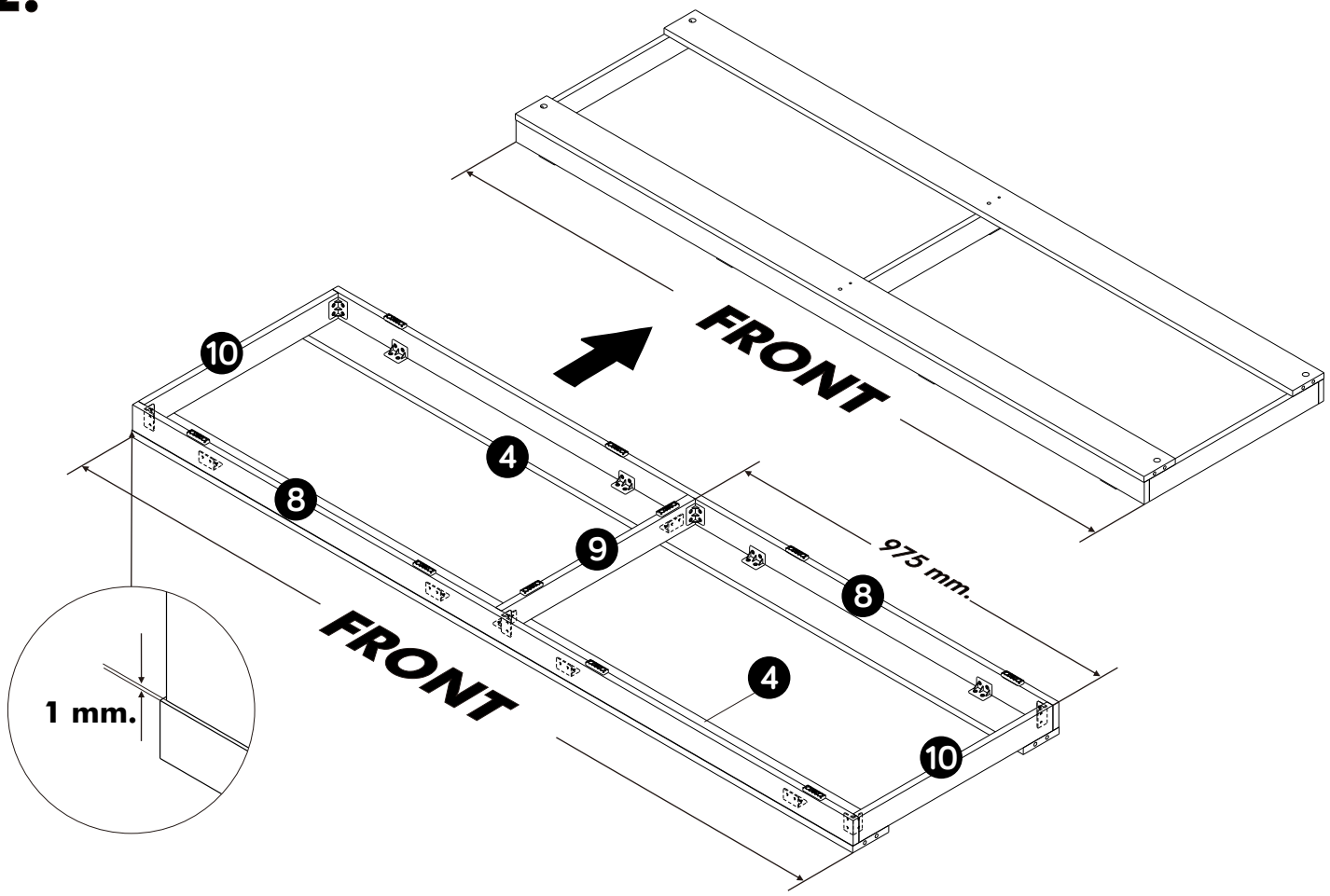

3.

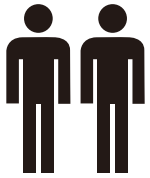

2 PERSON ASSEMBLY

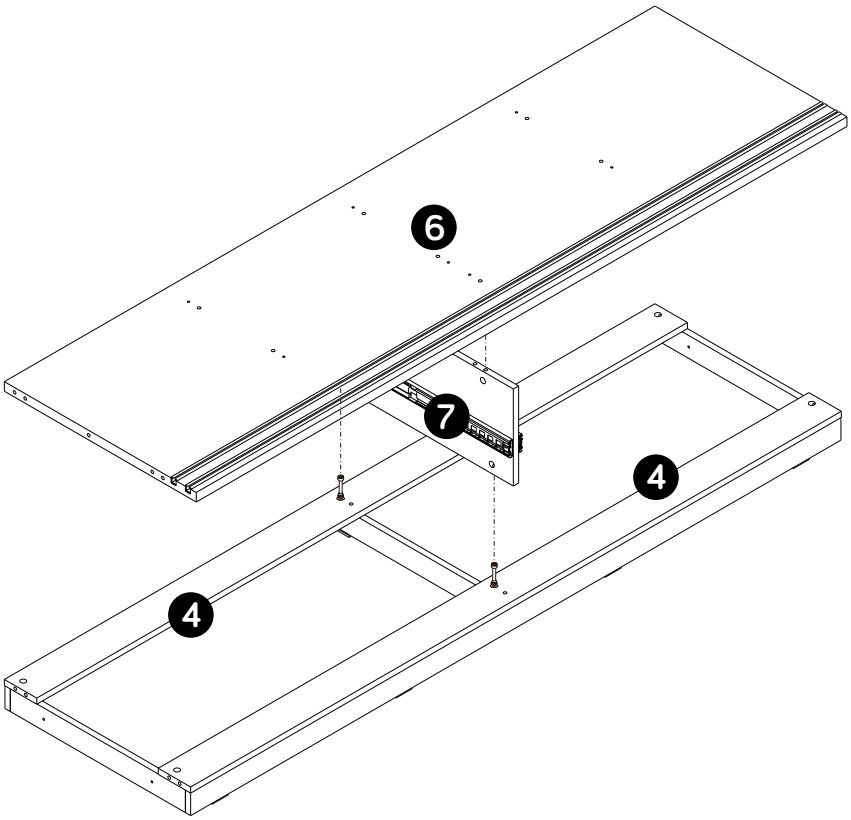

4.

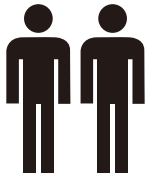

2 PERSON ASSEMBLY

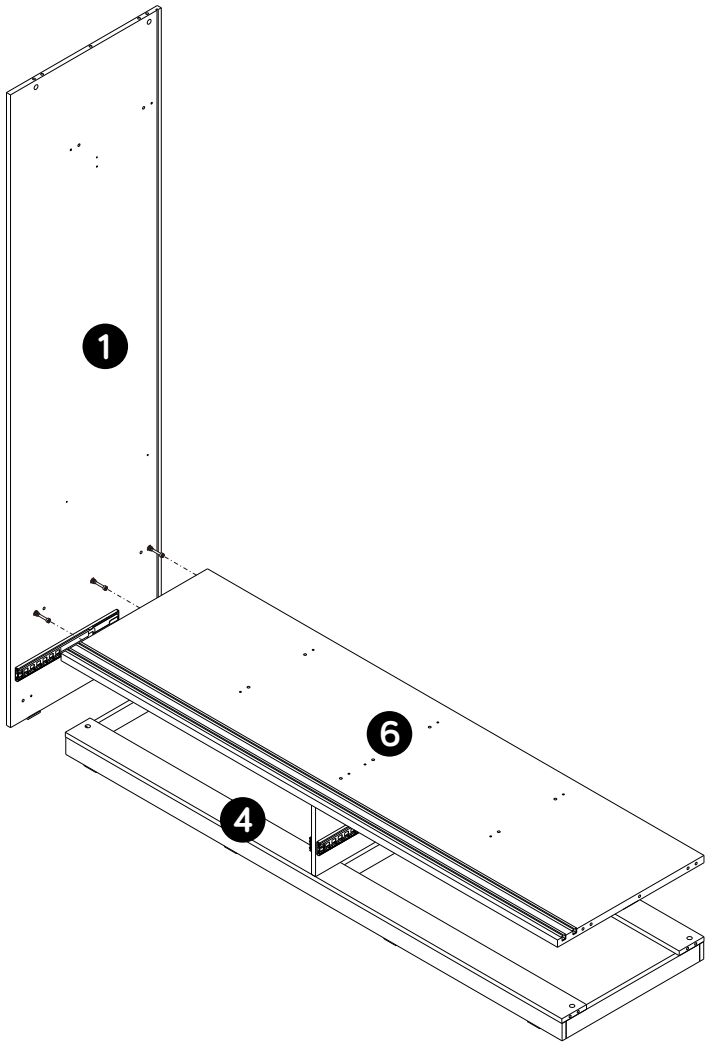

5.

2 PERSON ASSEMBLY

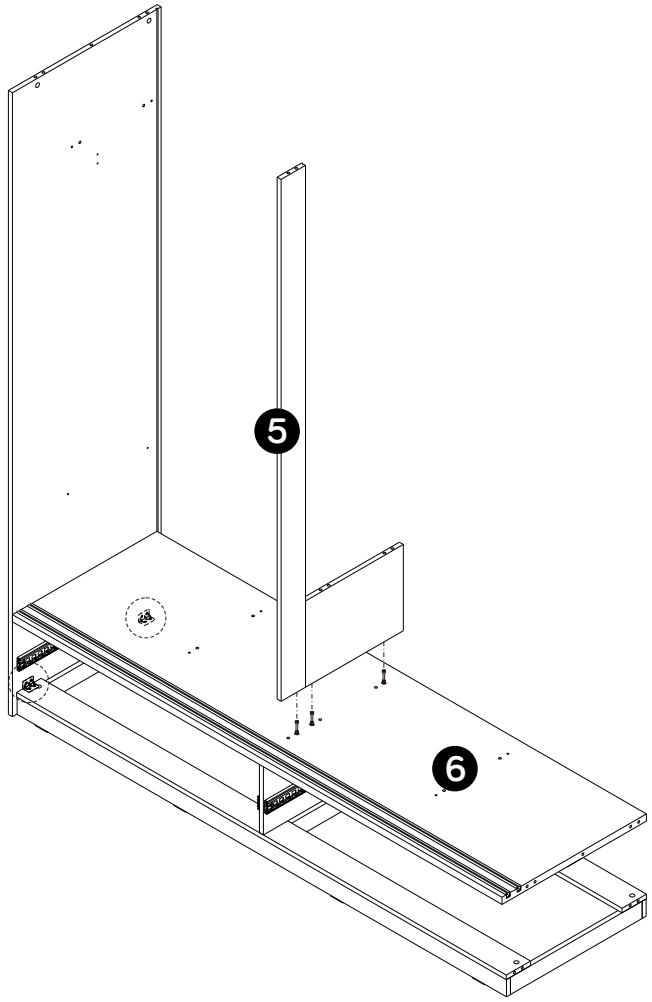

6.

3 PERSON ASSEMBLY

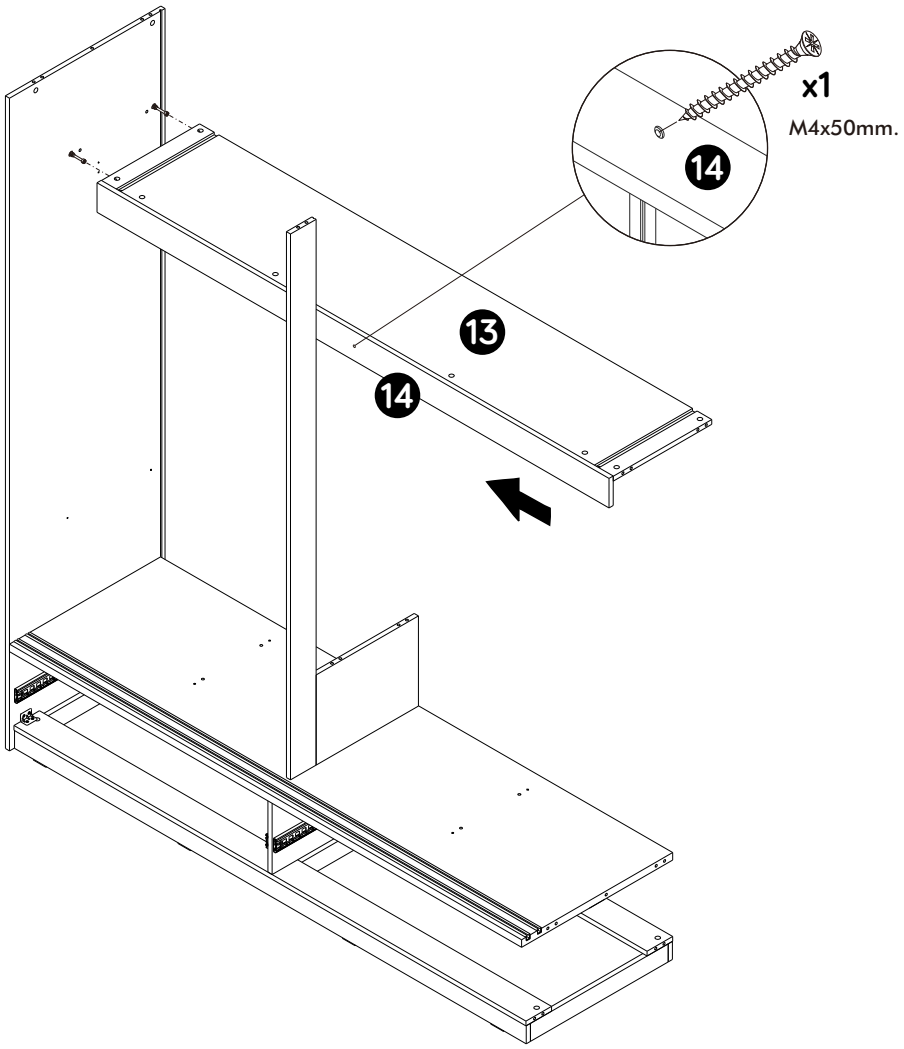

7.

4 PERSON ASSEMBLY

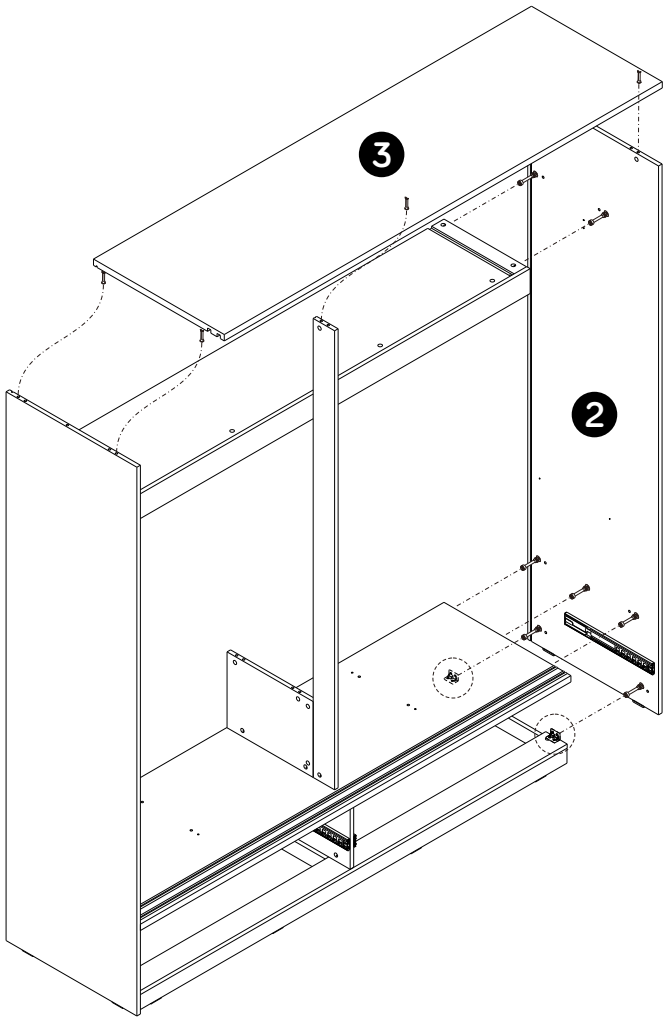

8.

4 PERSON ASSEMBLY

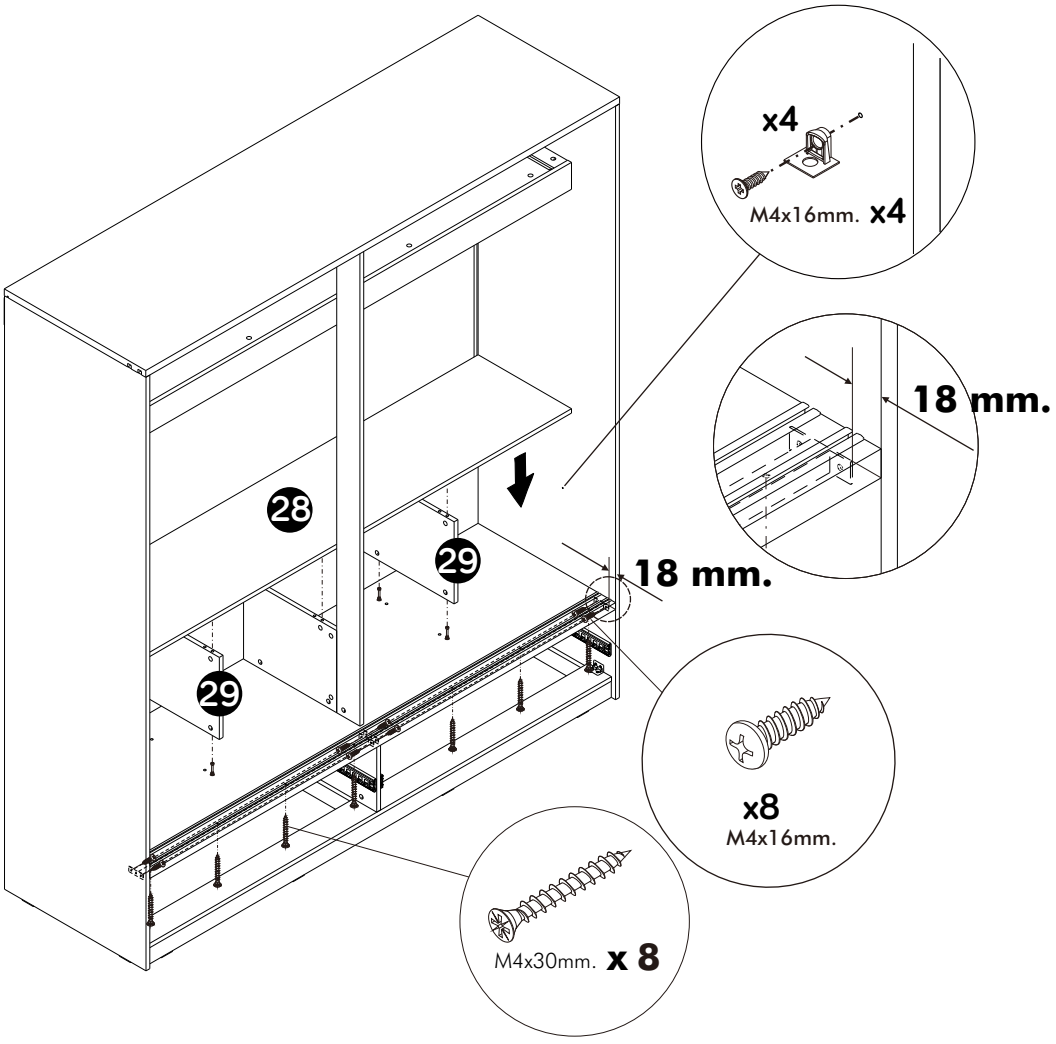

9.

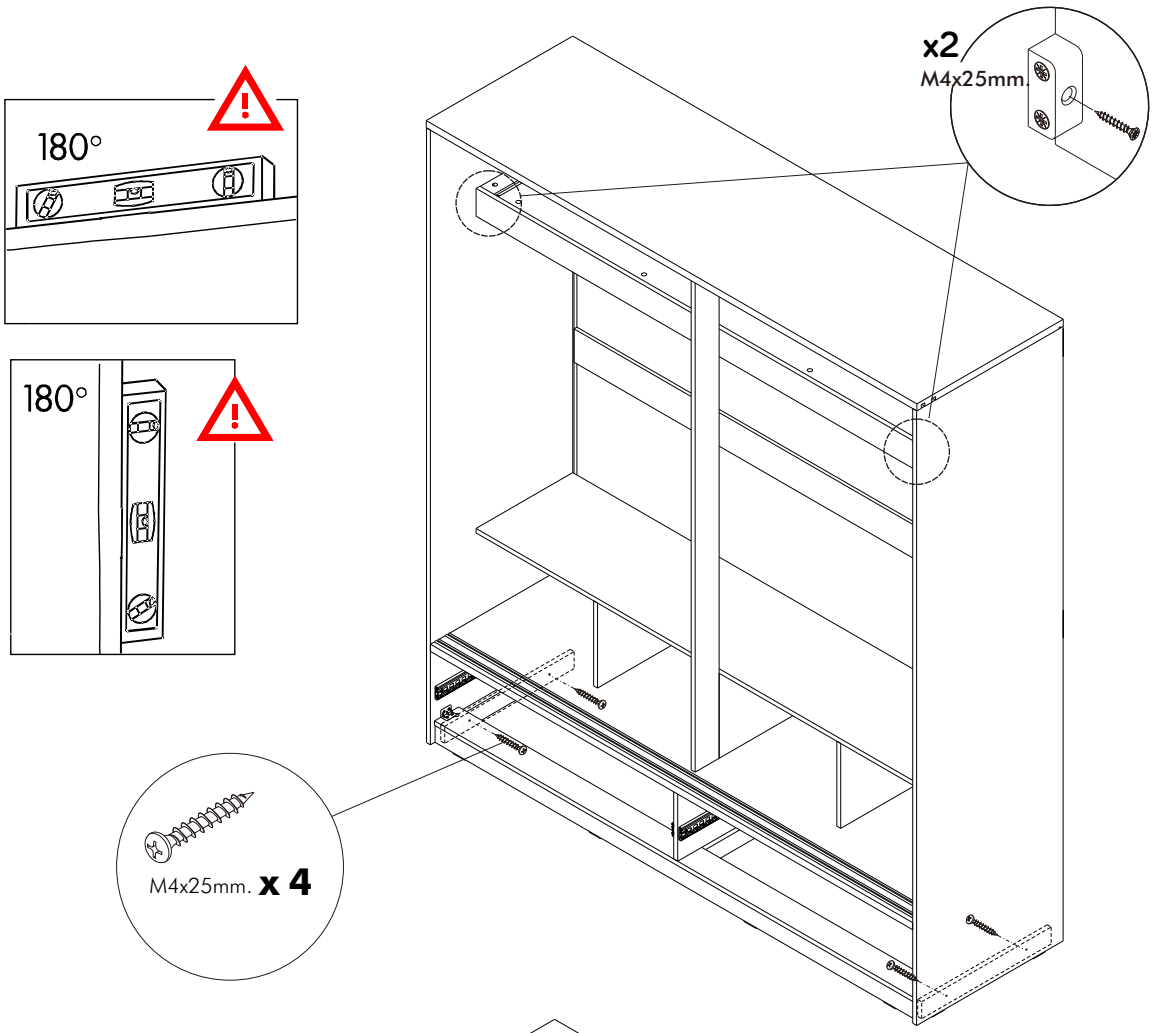

10.

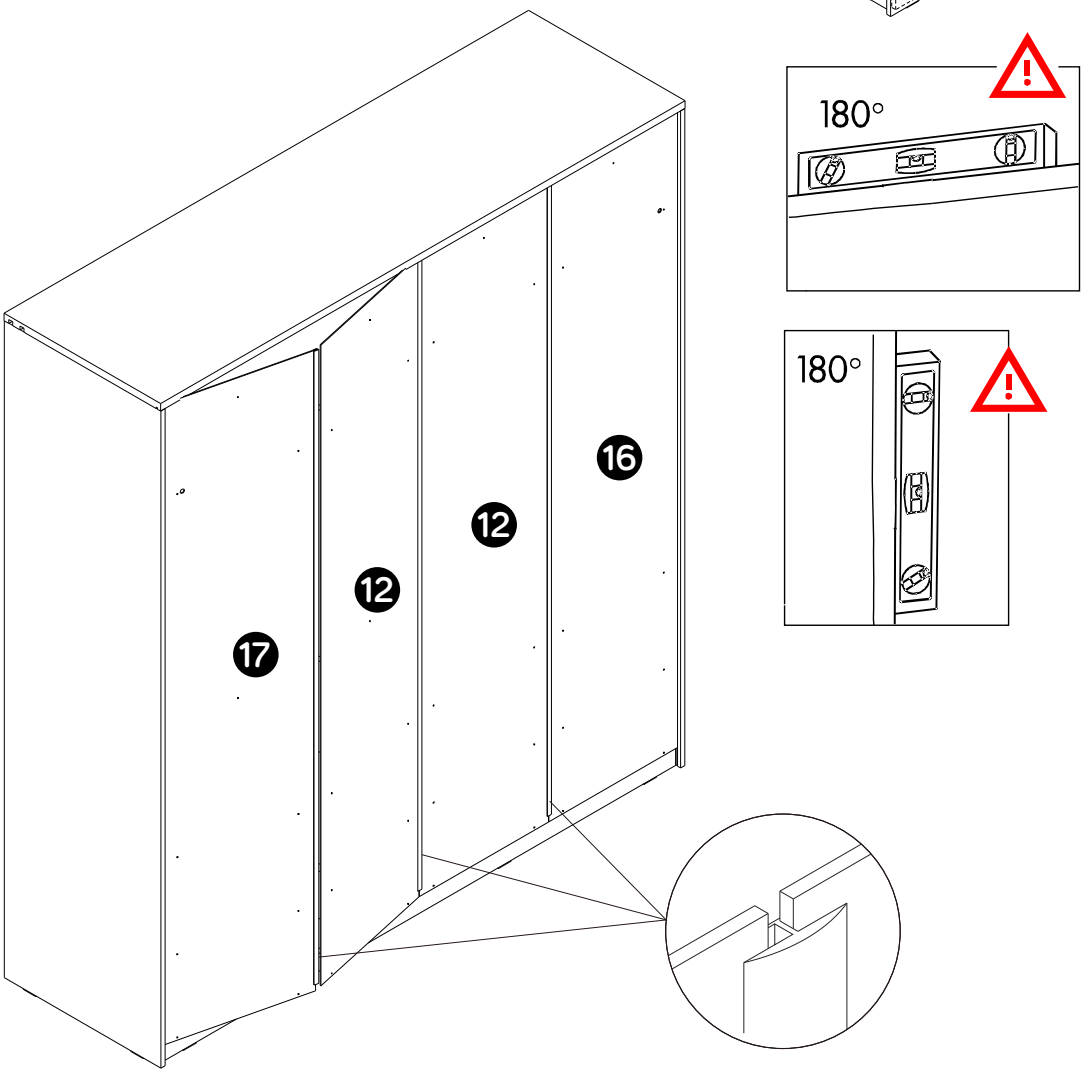

11.

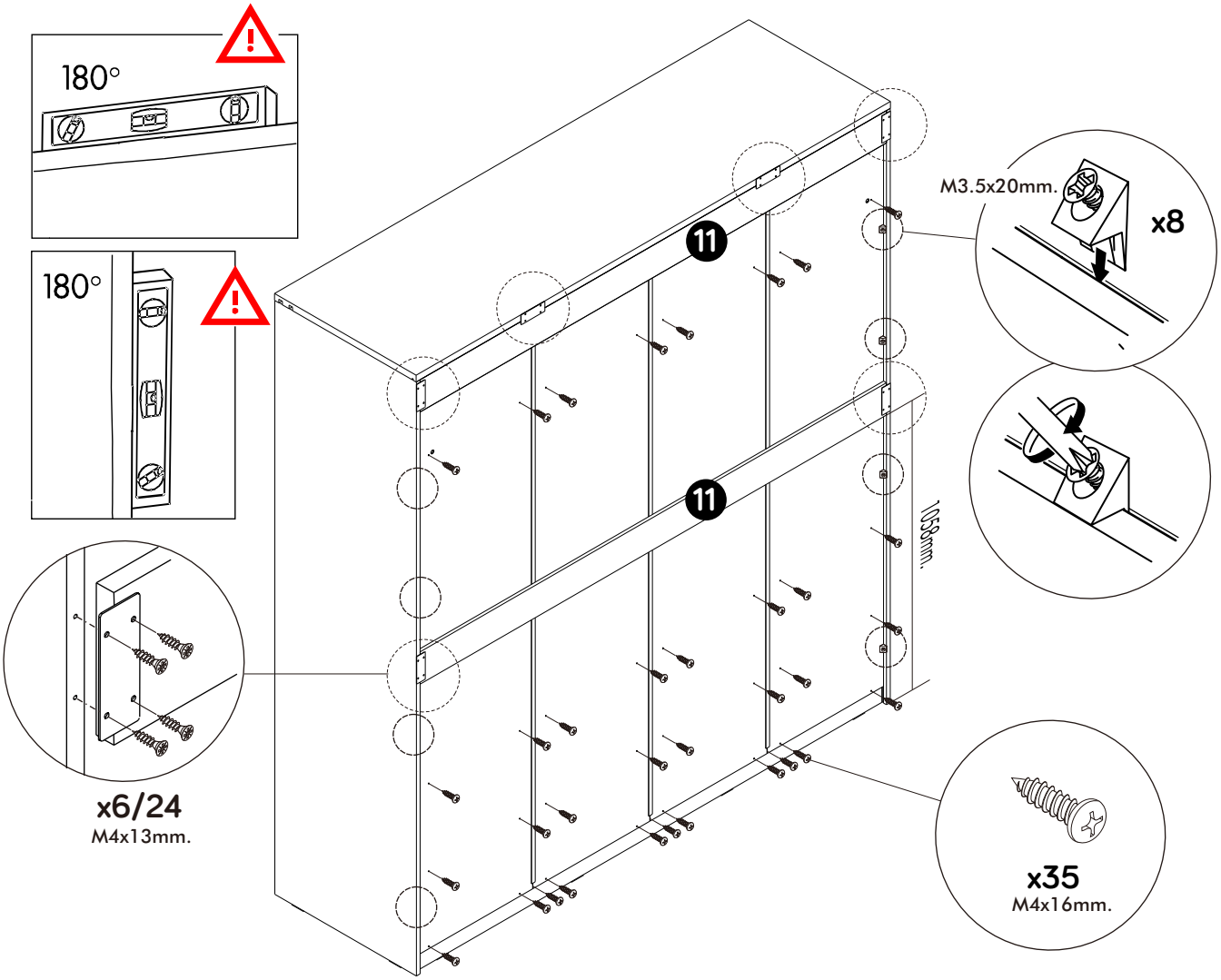
180°
180°
11
11
1058mm.
M3.5x20mm.
x8
x6/24
M4x13mm.
x35
M4x16mm.

12.

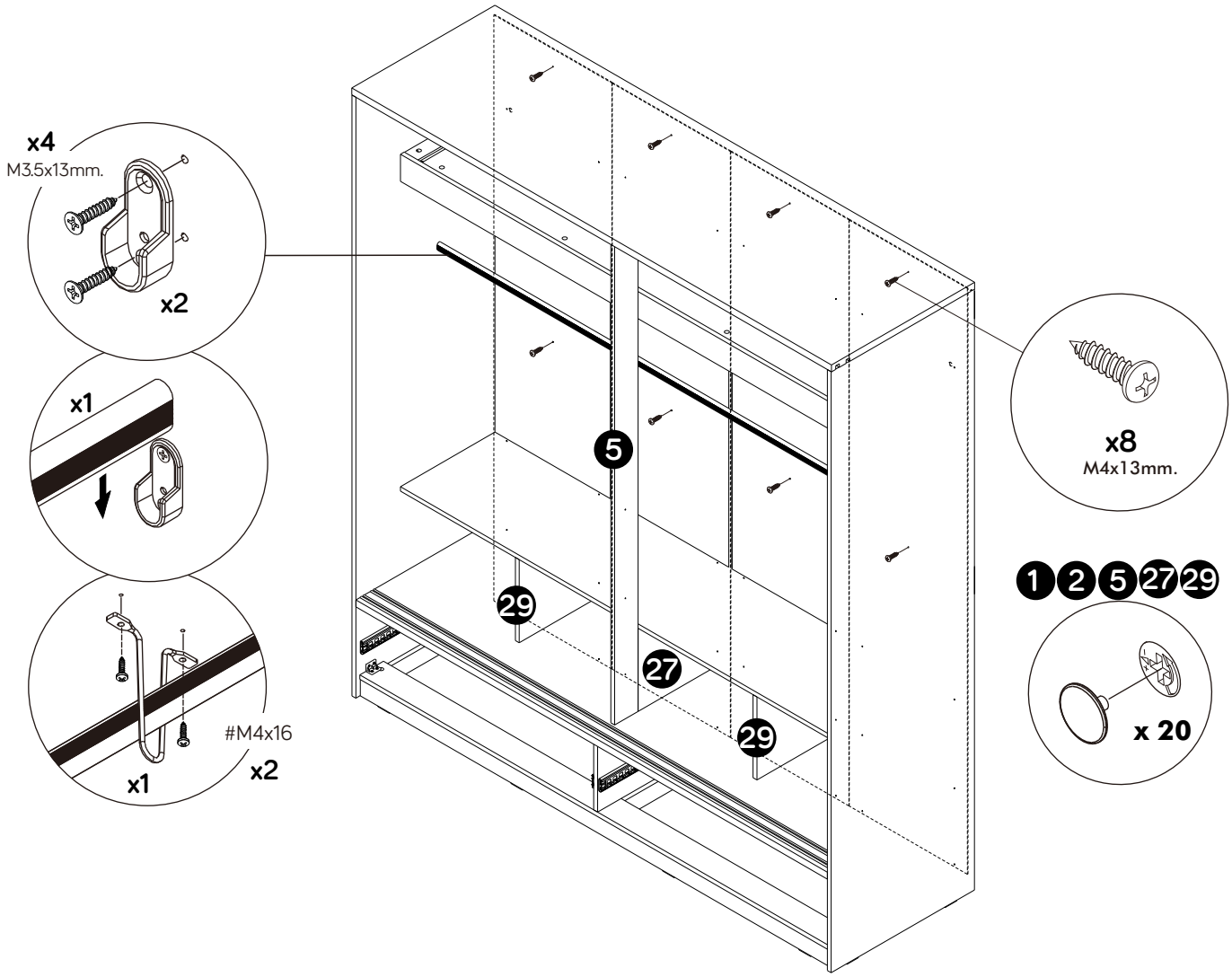
x4
M3.5x13mm.
x2
x1
x1
#M4x16
x2
5
29
27
29
x8
M4x13mm.
1 2 5 27 29
x 20

13. ASSEMBLY

-DRAWER SET

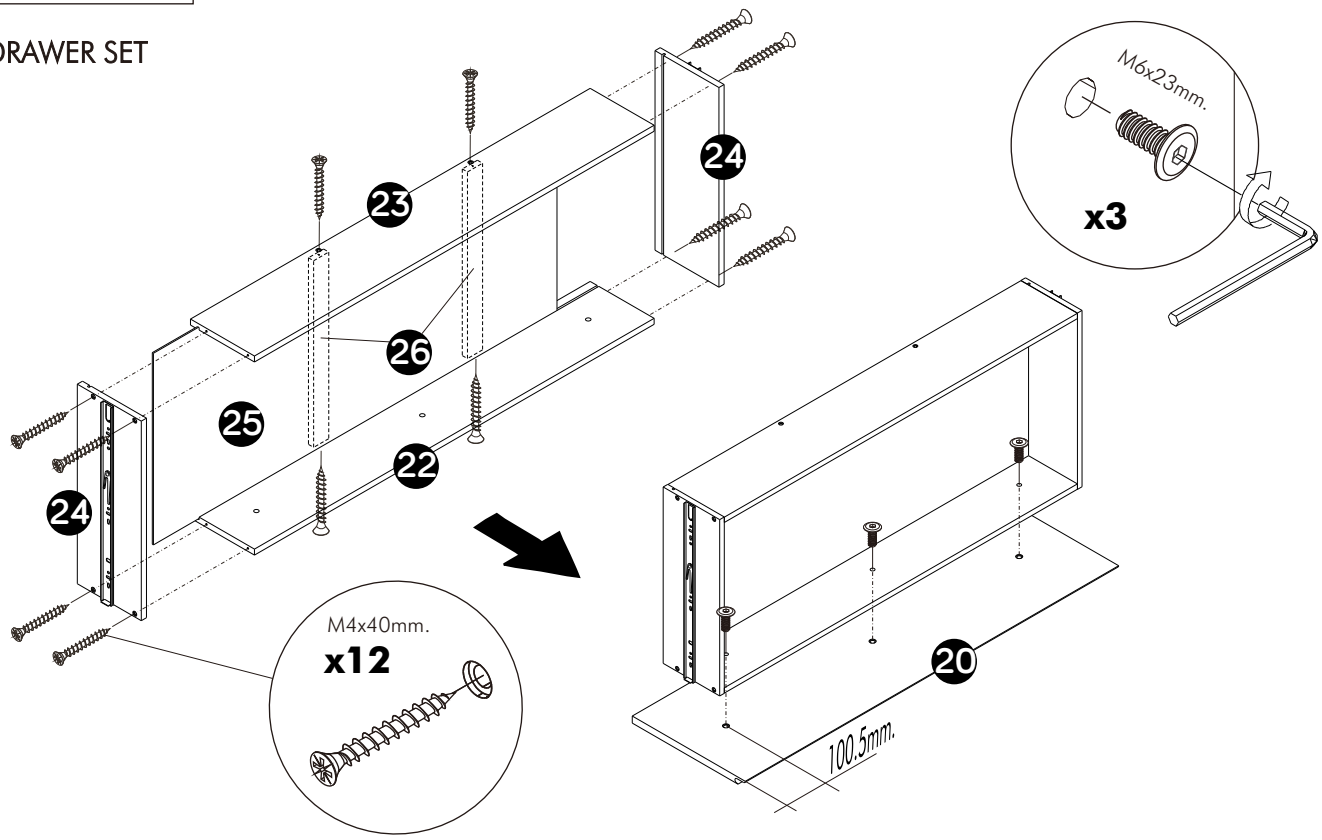

14.

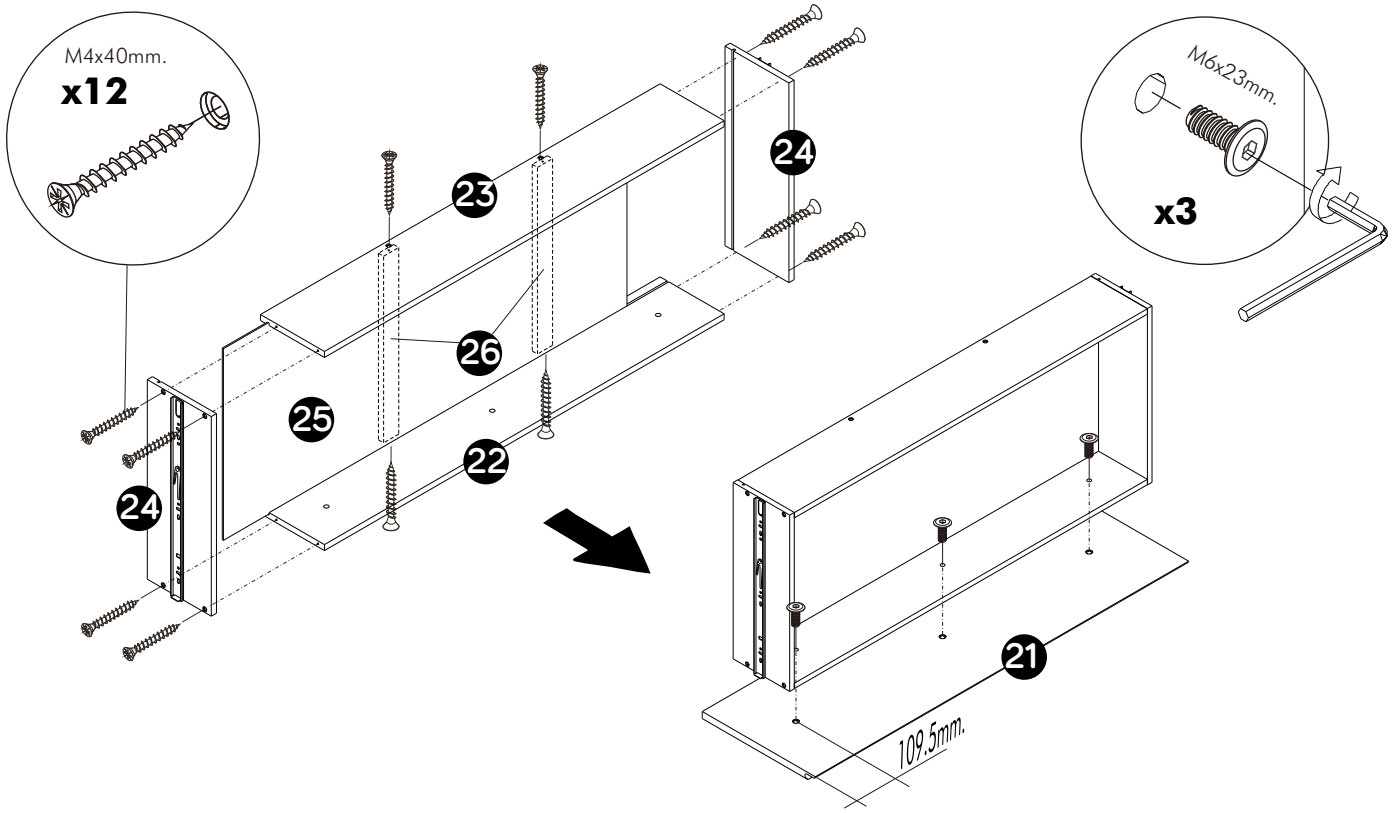

15.

ASSEMBLY

-DOOR SET

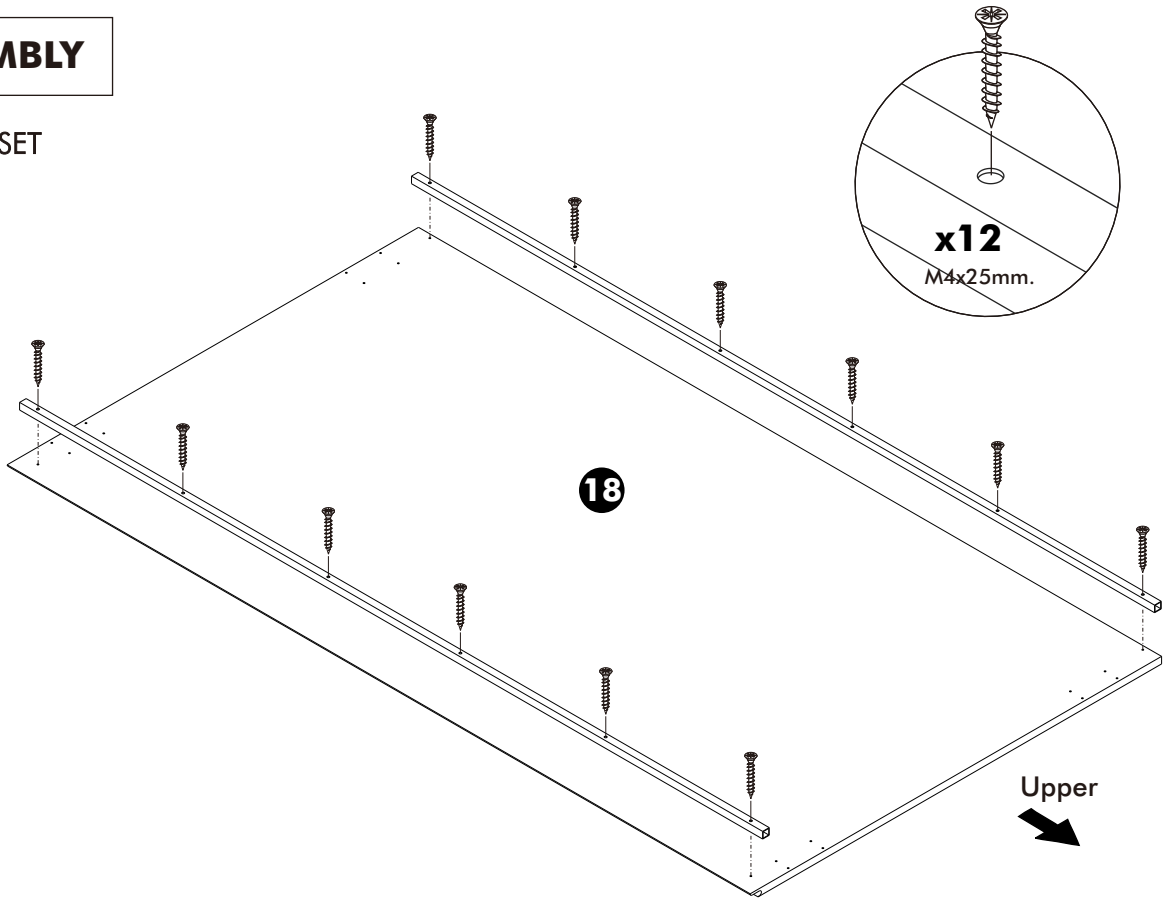

16.

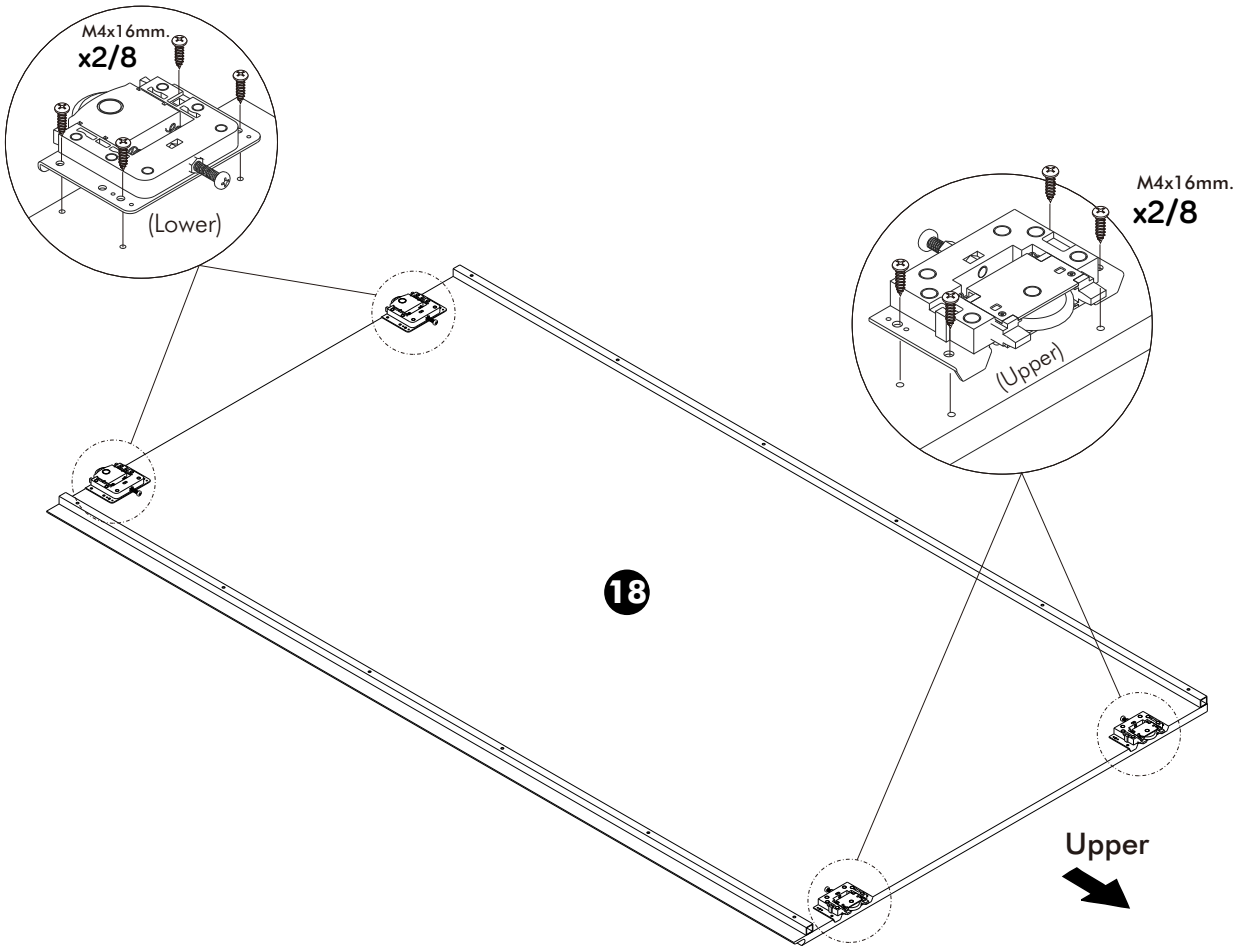

17.

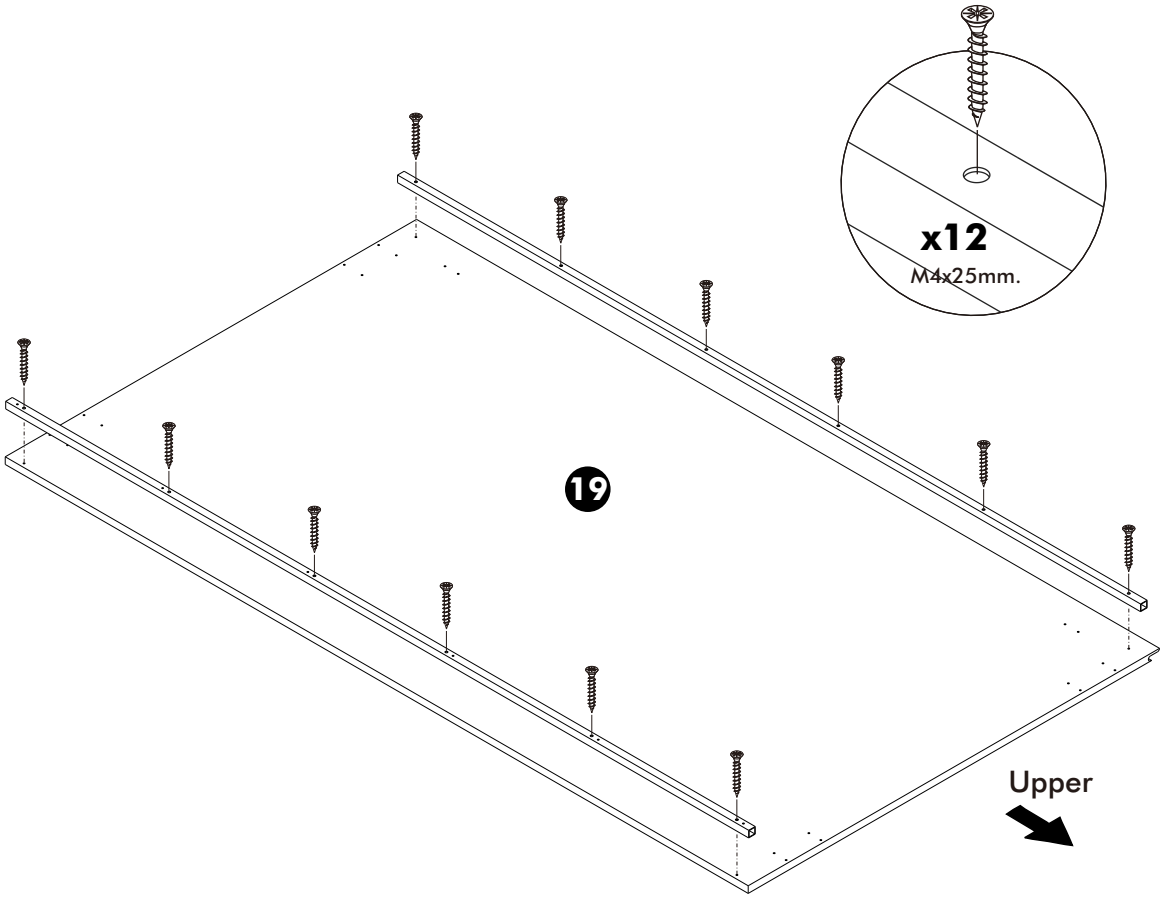
x12
M4x25mm.
19
Upper

18.

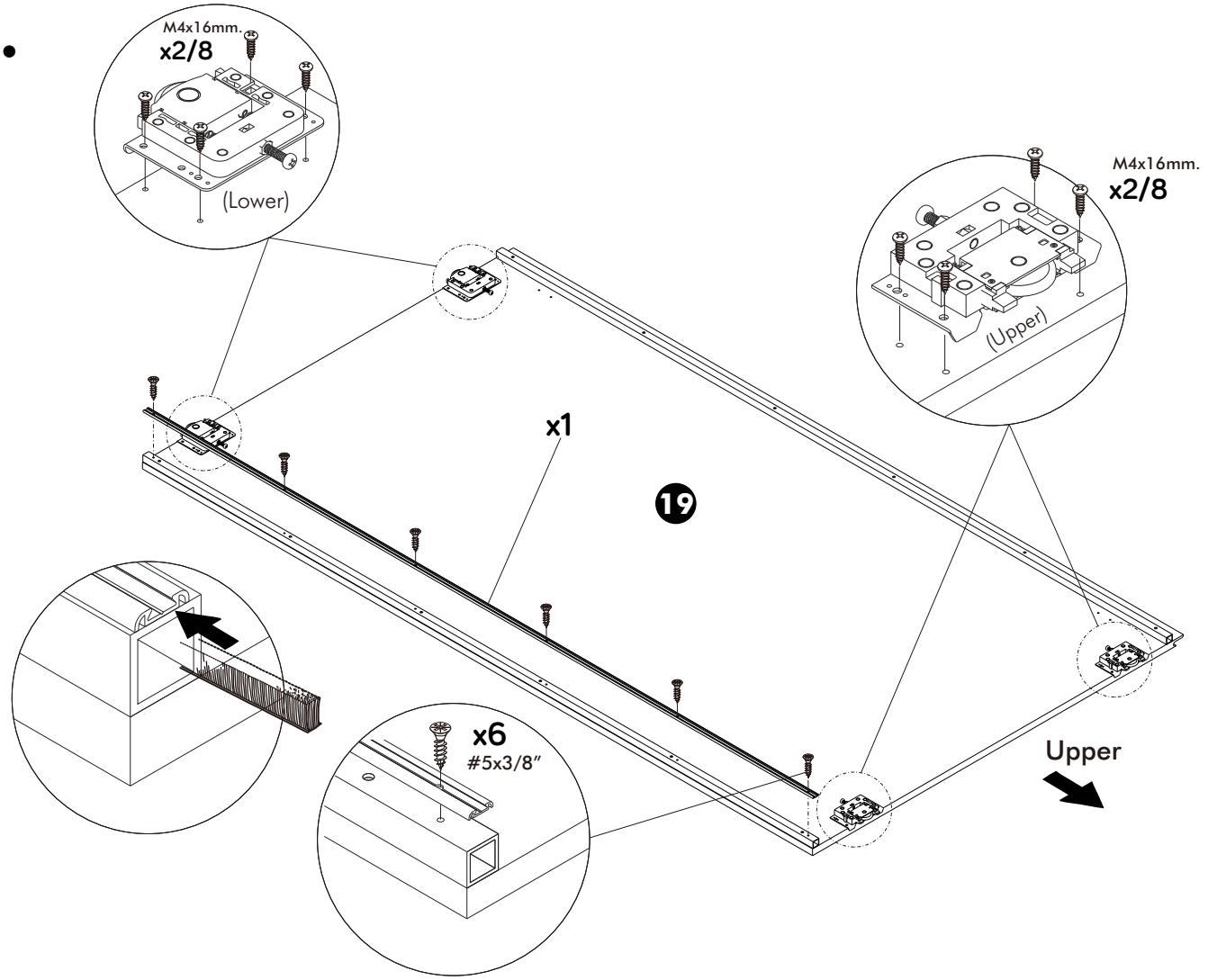
M4x16mm.
x2/8
(Lower)
M4x16mm.
x2/8
(Upper)
x1
19
x6
#5x3/8"
Upper

19.

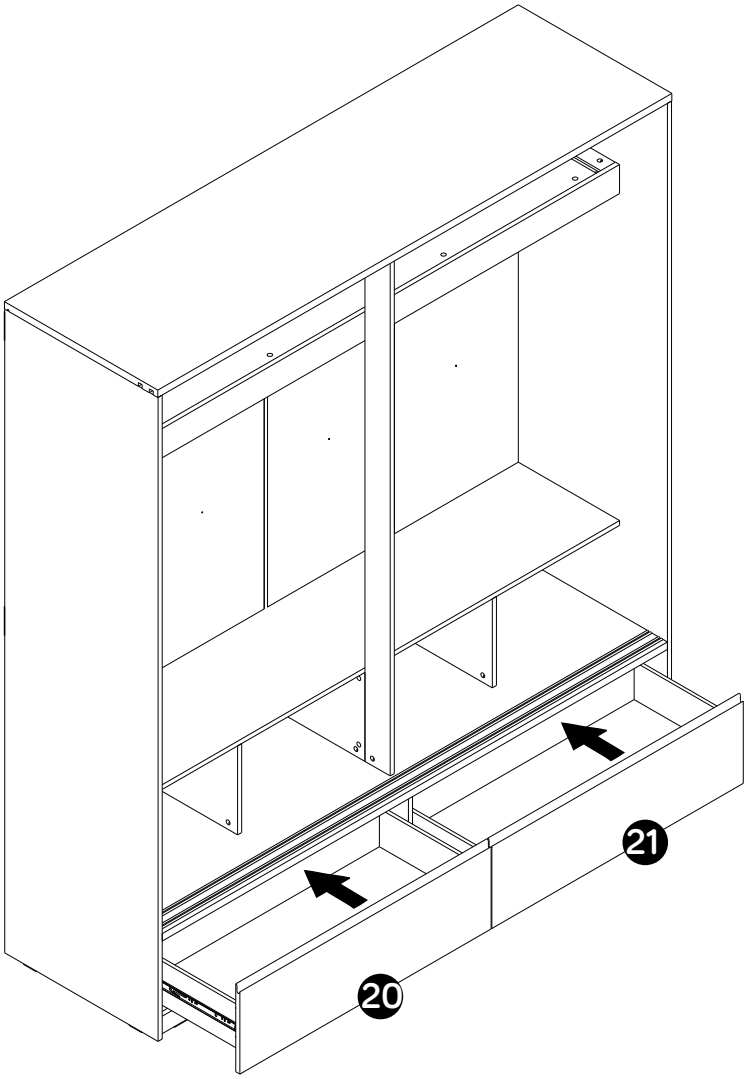

20.

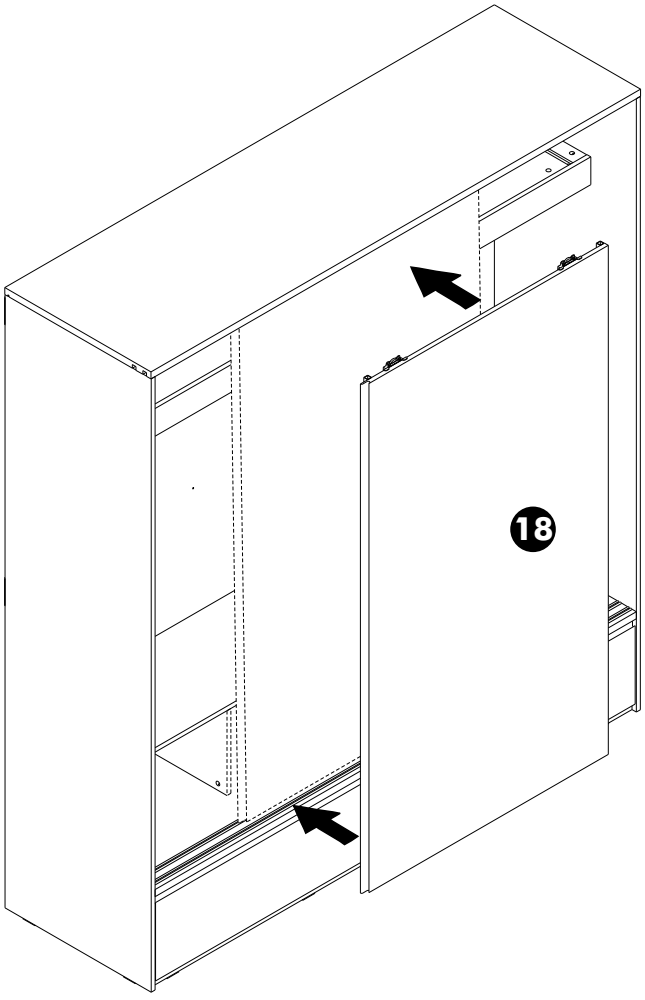

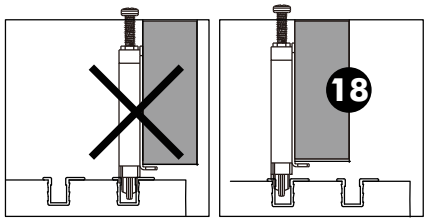

21.

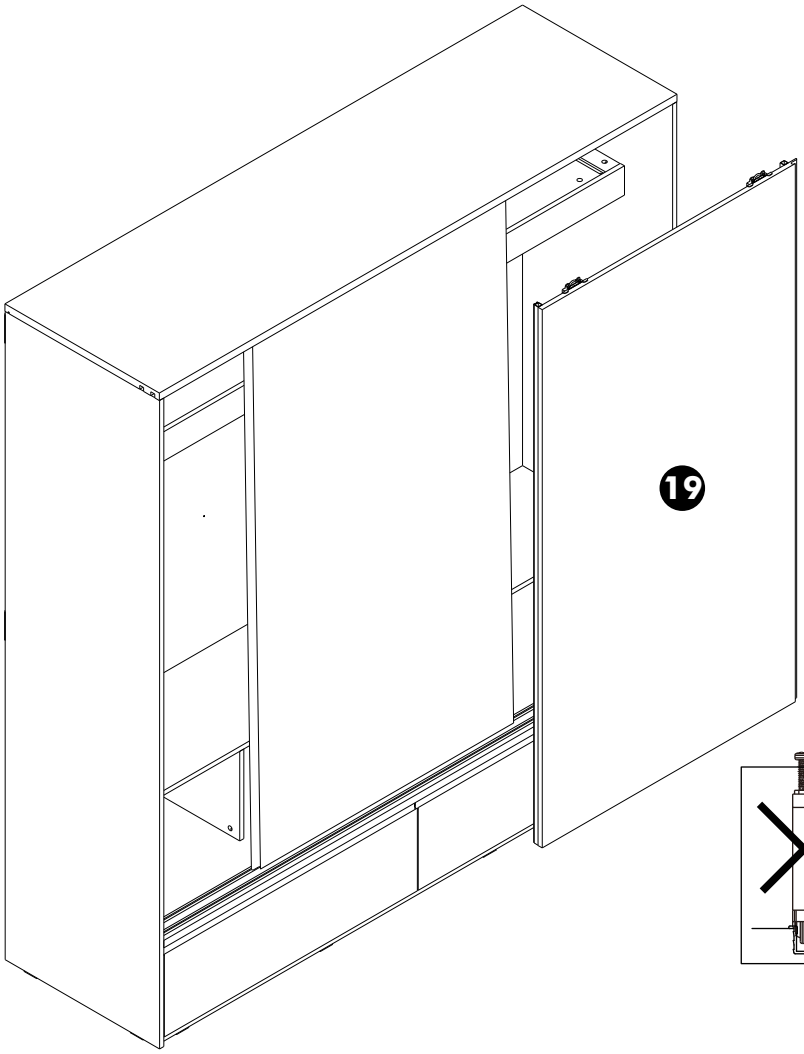

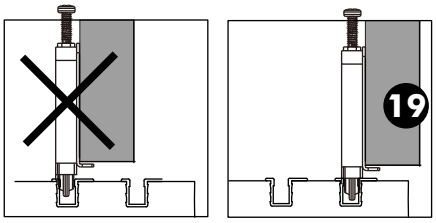

22.

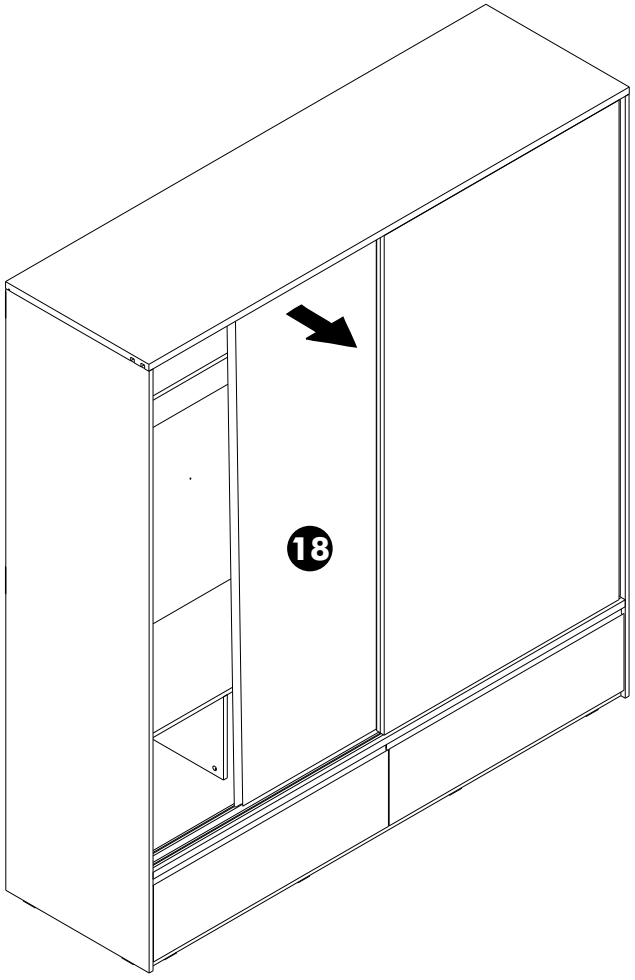

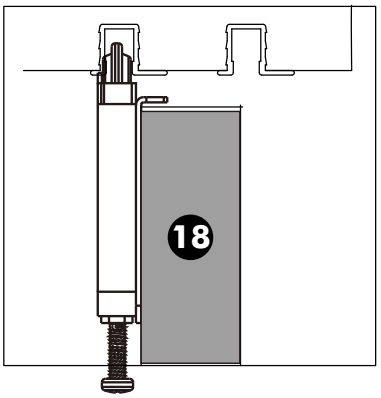

23.

