CHAMP

M02-A WARDROBE 2 DOOR

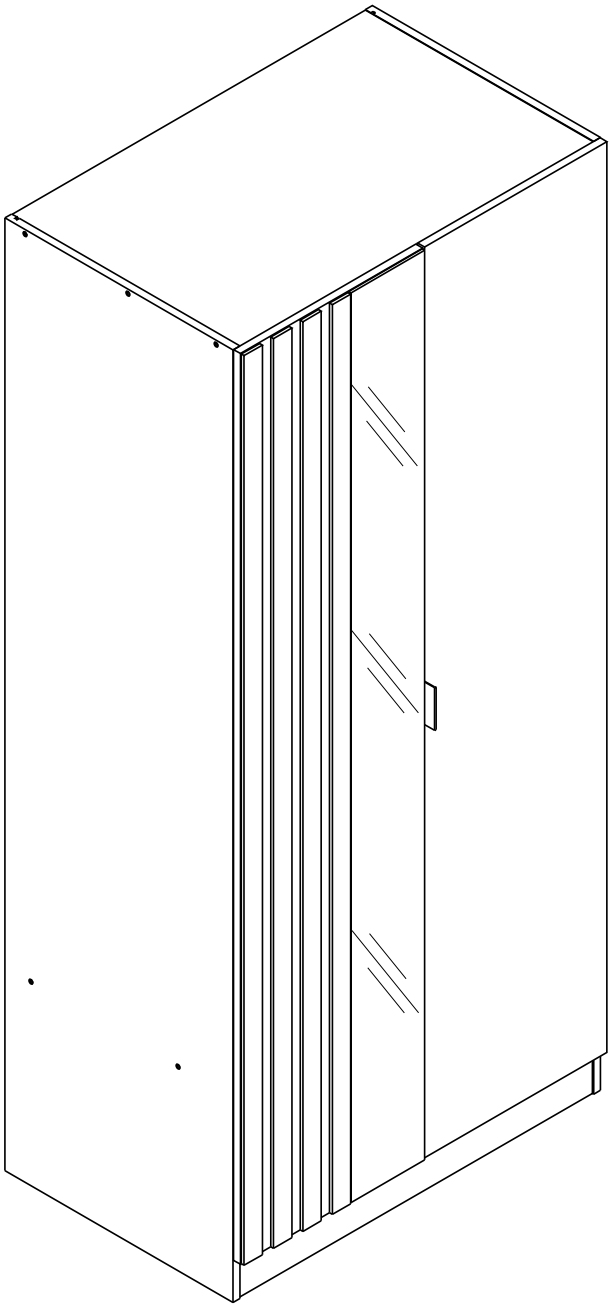

Indexlivingmall

CONNECT SYSTEM

1

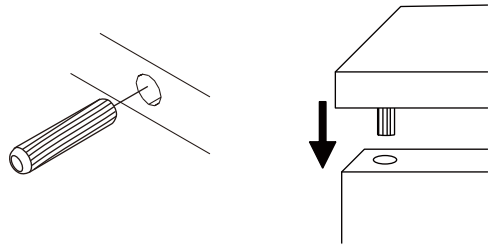

2

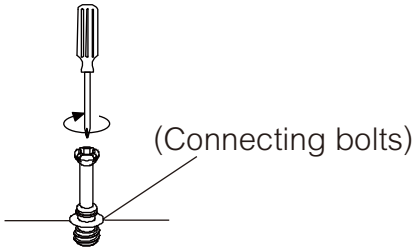

3

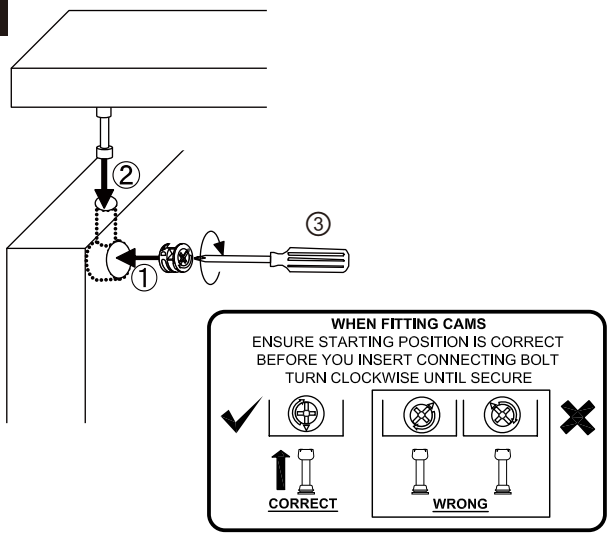

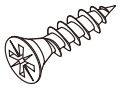

M4x16mm.

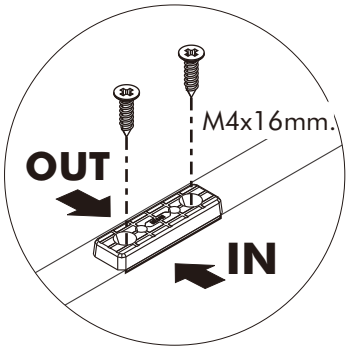

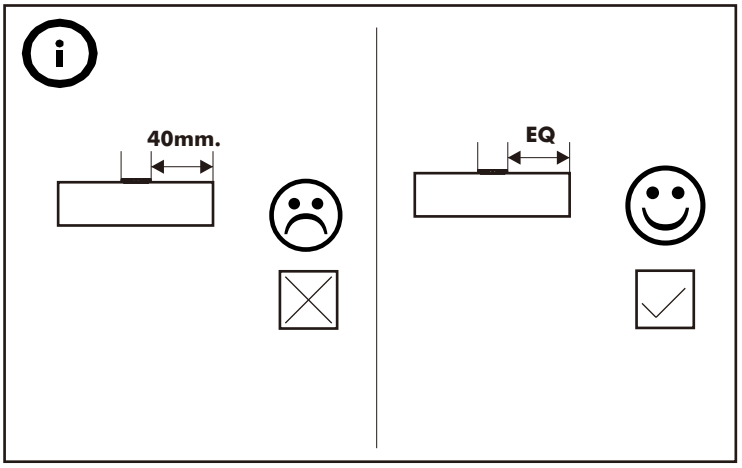

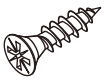

M4x16mm.

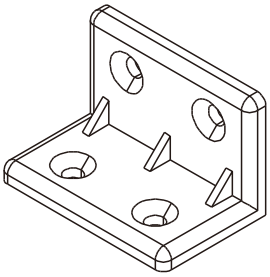

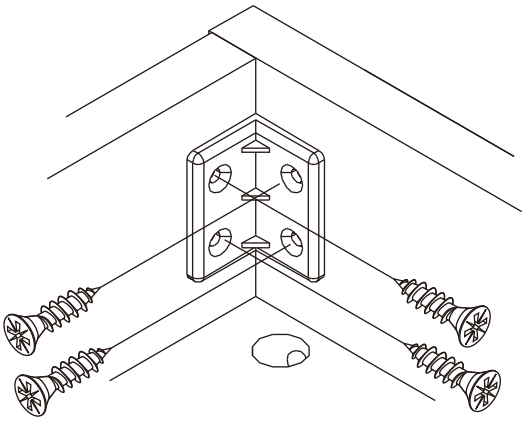

M4x16mm.

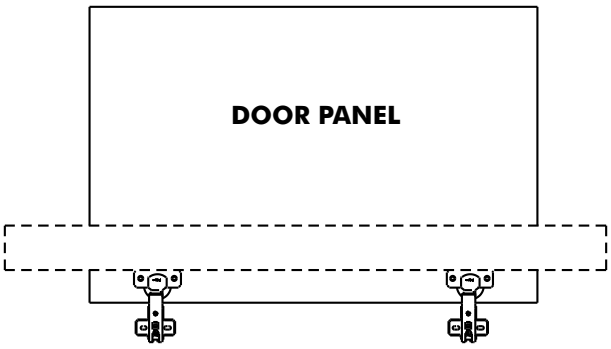

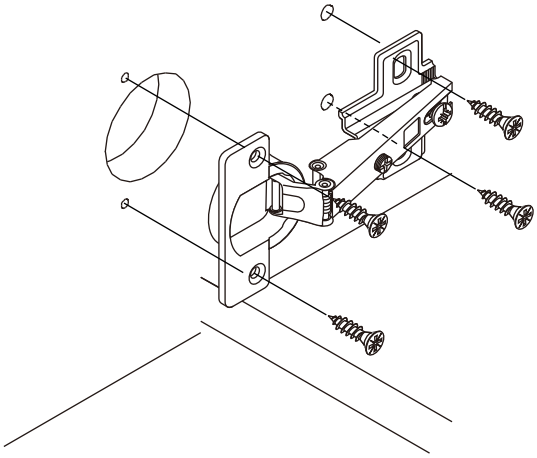

M3.5x20mm.

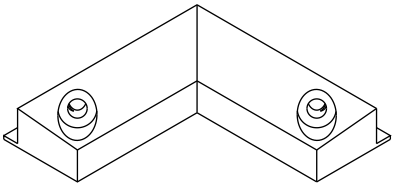

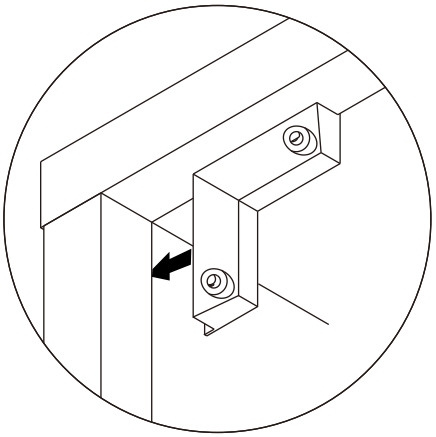

M3.5x20mm.

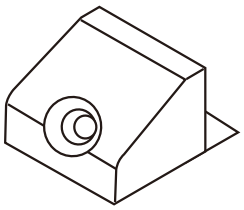

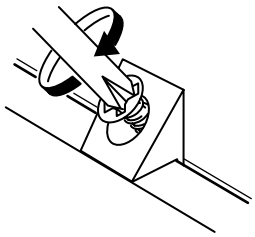

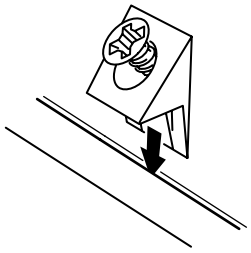

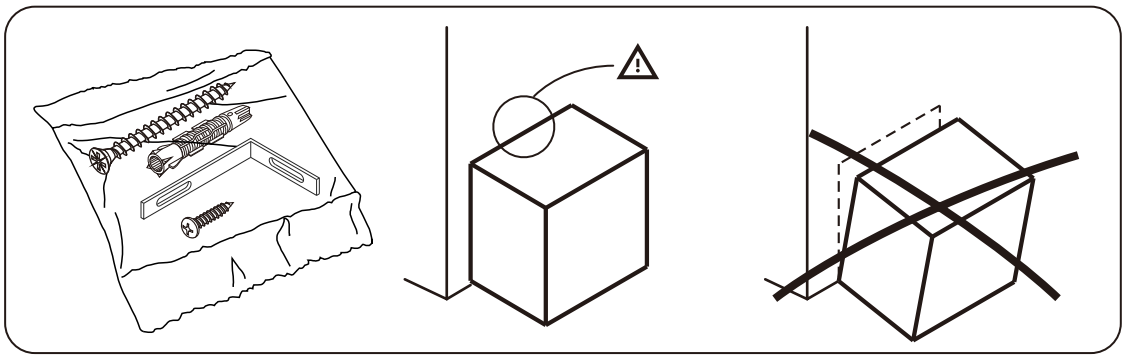

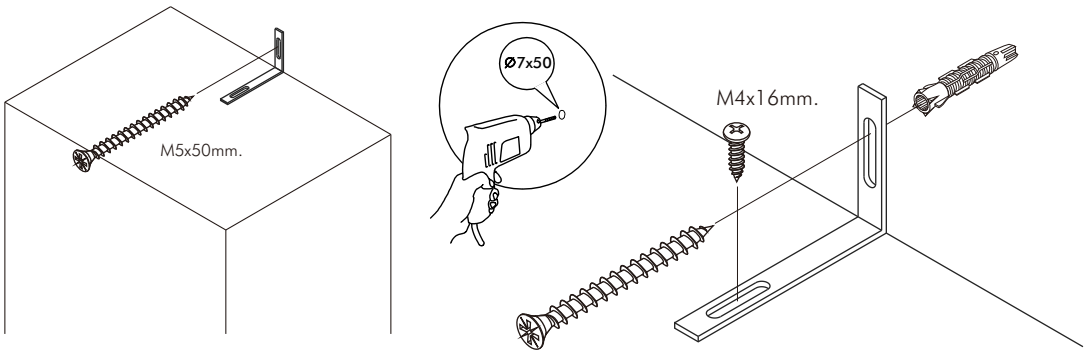
M5x50mm.
Ø7x50
M4x16mm.

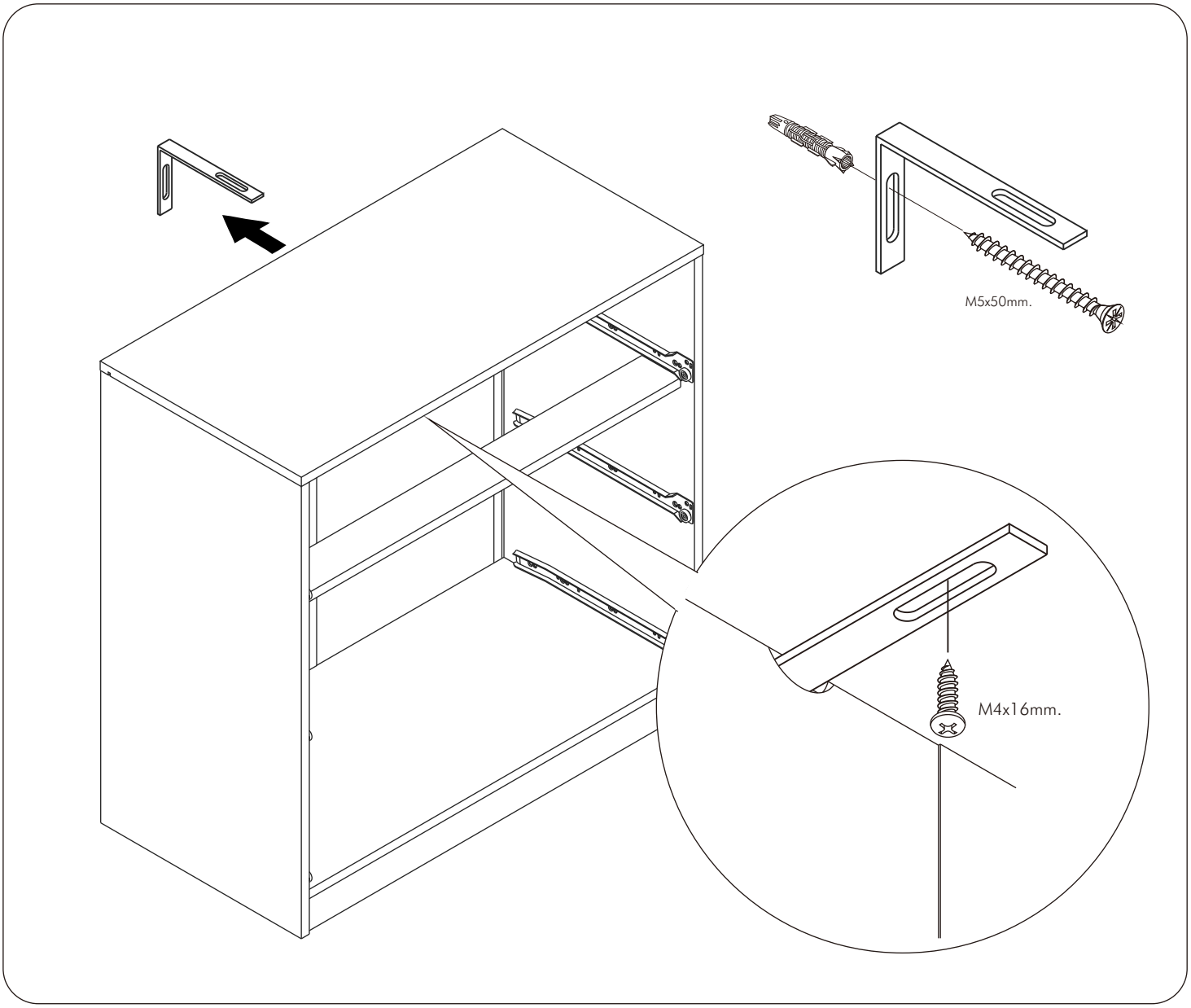
M5x50mm.
M4x16mm.

■ มาตรฐาน การระบุสินค้าที่ต้องยึด Fitting กันล้ม (Safety Fitting) ***หมายเหตุ สินค้าที่เป็นชุดเด็ก ให้ติดตั้ง Fitting กันล้มทุกตัว***

■ ติดตั้งฉากกันล้มกับตู้สูง (ตั้งแต่ 2 m.ขึ้นไป)

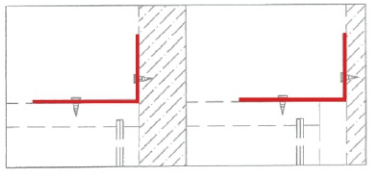

ติดตั้งชนผนัง ติดตั้งลอยหลบบัว

■ หมวด ตู้บานเปิด / ตู้บานเปิด + ช่องโล่ง

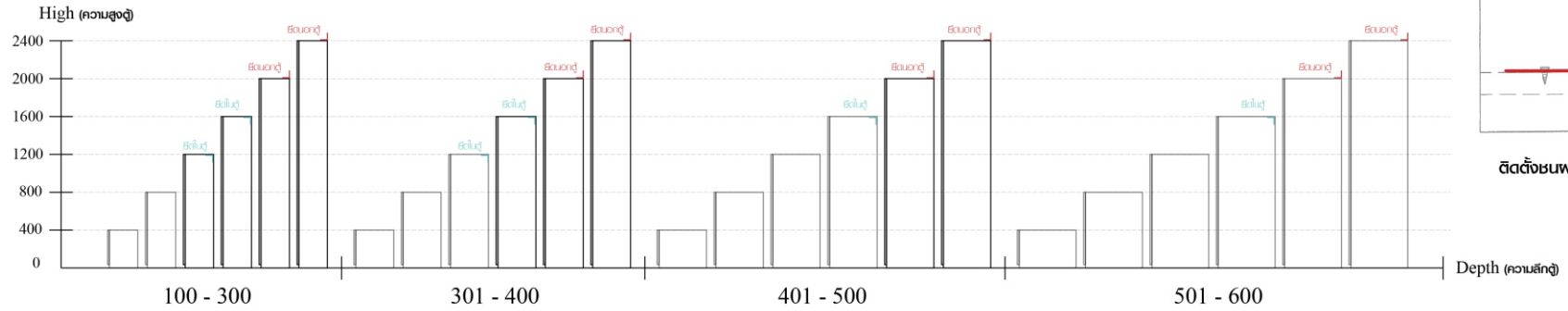

ความสูงตั้งแต่ 1200 ขึ้นไป ลึกไม่เกิน 300 | ความสูงตั้งแต่ 1600 ขึ้นไป ลึกไม่เกิน 400 | ความสูงตั้งแต่ 1600 ขึ้นไป ลึกไม่เกิน 500 | ความสูงตั้งแต่ 1600 ขึ้นไป ลึกไม่เกิน 600

■ ติดตั้งฉากกันล้มกับตู้เตี้ย (น้อยกว่า 2 m.)

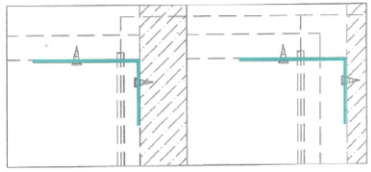

ติดตั้งชนผนัง ติดตั้งลอยหลบบัว

■ หมวด ตู้ลิ้นชัก / ตู้ลิ้นชัก + ช่องโล่ง / ตู้ลิ้นชัก + บานเปิด / ตู้ลิ้นชัก + บานสไลด์

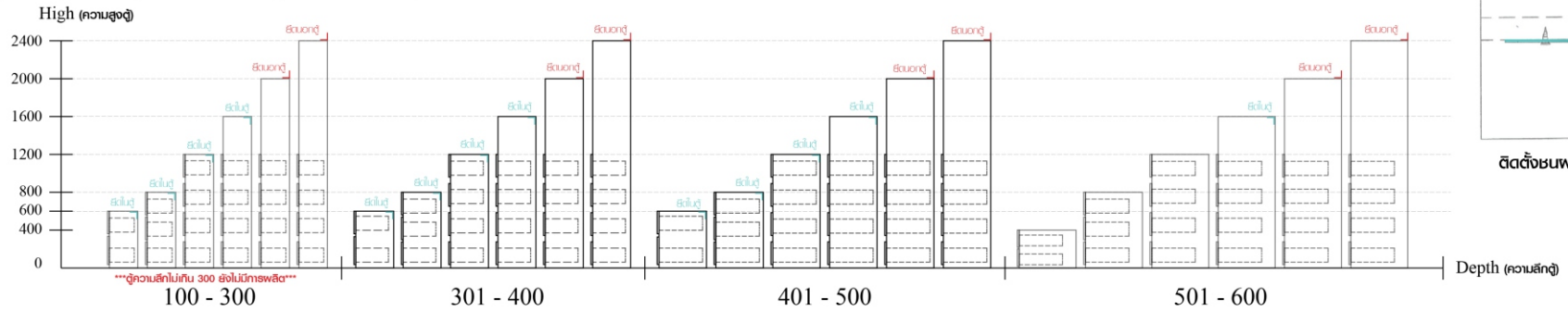

ความสูงตั้งแต่ 600 ขึ้นไป ลึกไม่เกิน 300 | ความสูงตั้งแต่ 600 ขึ้นไป ลึกไม่เกิน 400 | ความสูงตั้งแต่ 600 ขึ้นไป ลึกไม่เกิน 500 | ความสูงตั้งแต่ 1600 ขึ้นไป ลึกไม่เกิน 600

■ หมวด ตู้บานสไลด์ / ตู้โล่ง

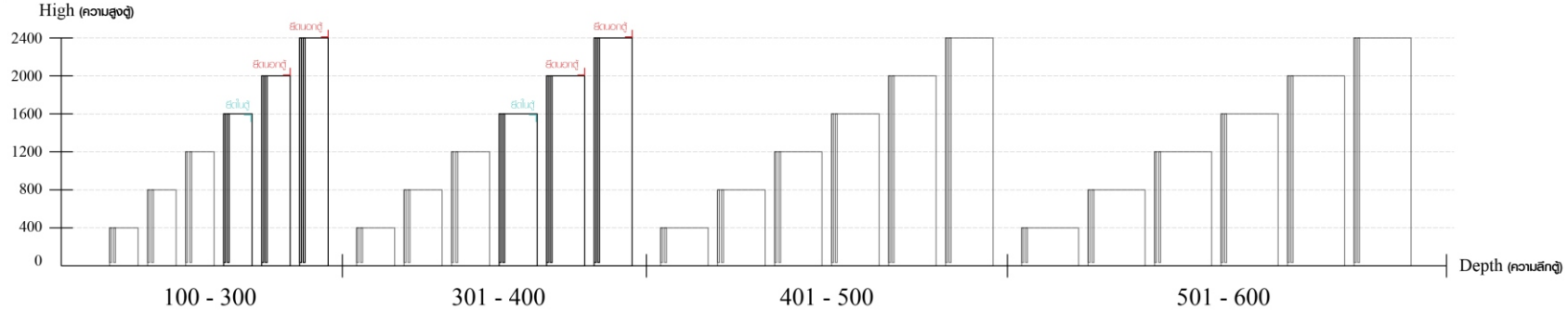

ความสูงตั้งแต่ 1600 ขึ้นไป ลึกไม่เกิน 300 | ความสูงตั้งแต่ 1600 ขึ้นไป ลึกไม่เกิน 400

HARDWARE

-BODY SET

#8x35

x 12

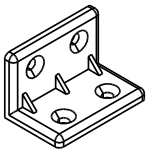

x 15

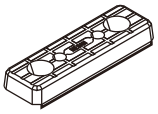

x 10

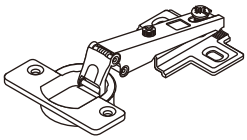

x 8

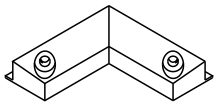

x 2

x 4

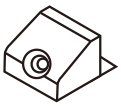

x 7

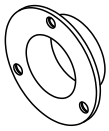

x 2

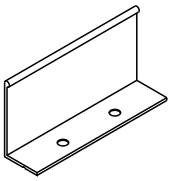

x 1

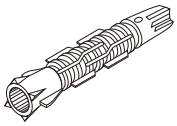

x 2

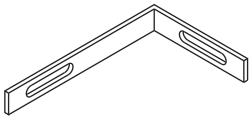

x 2

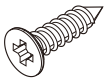

M4x16mm.

x 112

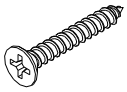

M3.5x20mm.

x 11

M4x13mm.

x 2

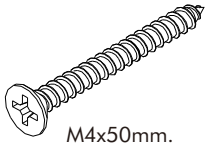

M4x50mm.

x 18

M5x50mm.

x 2

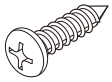

M4x16mm.

x 7

M3.5x13mm.

x 6

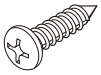

M4x13mm.

x 12

ASSEMBLY

-BODY SET

1.

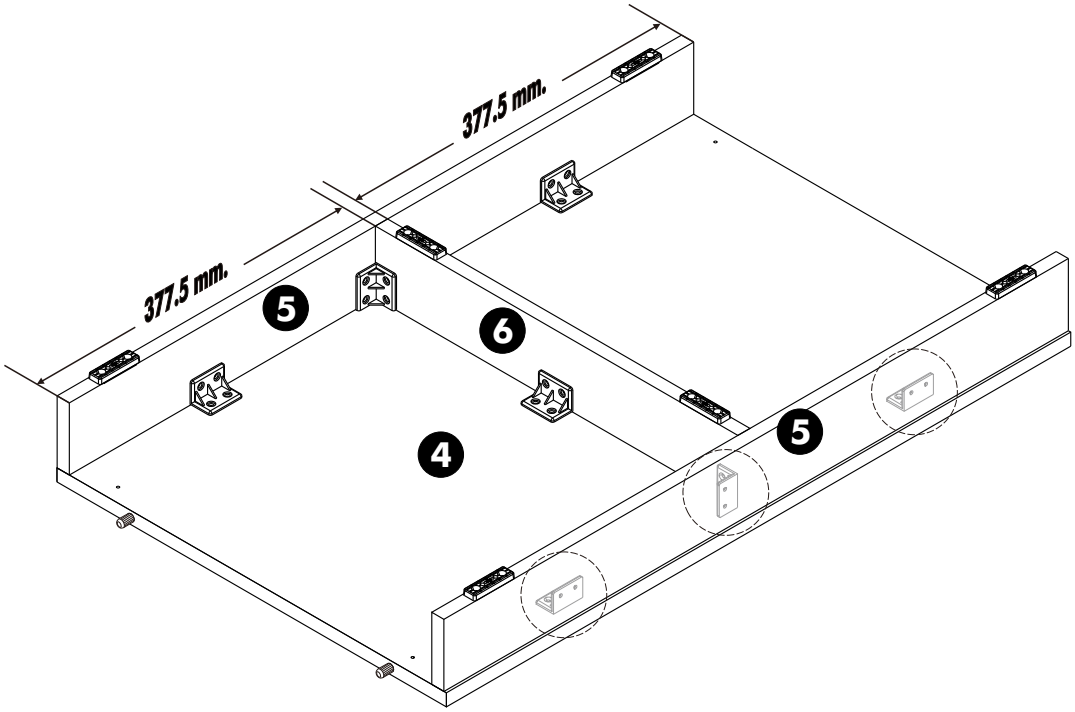

2.

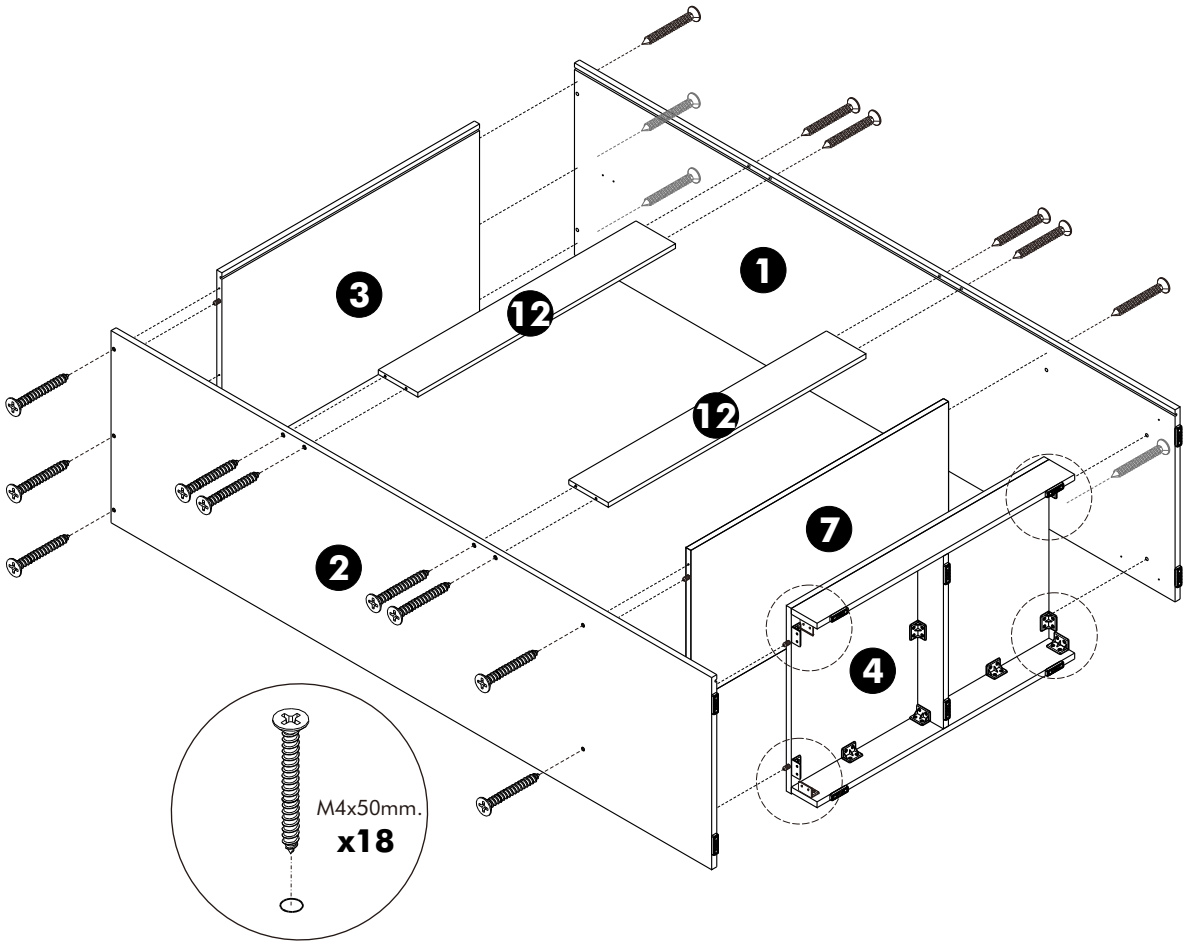

3.

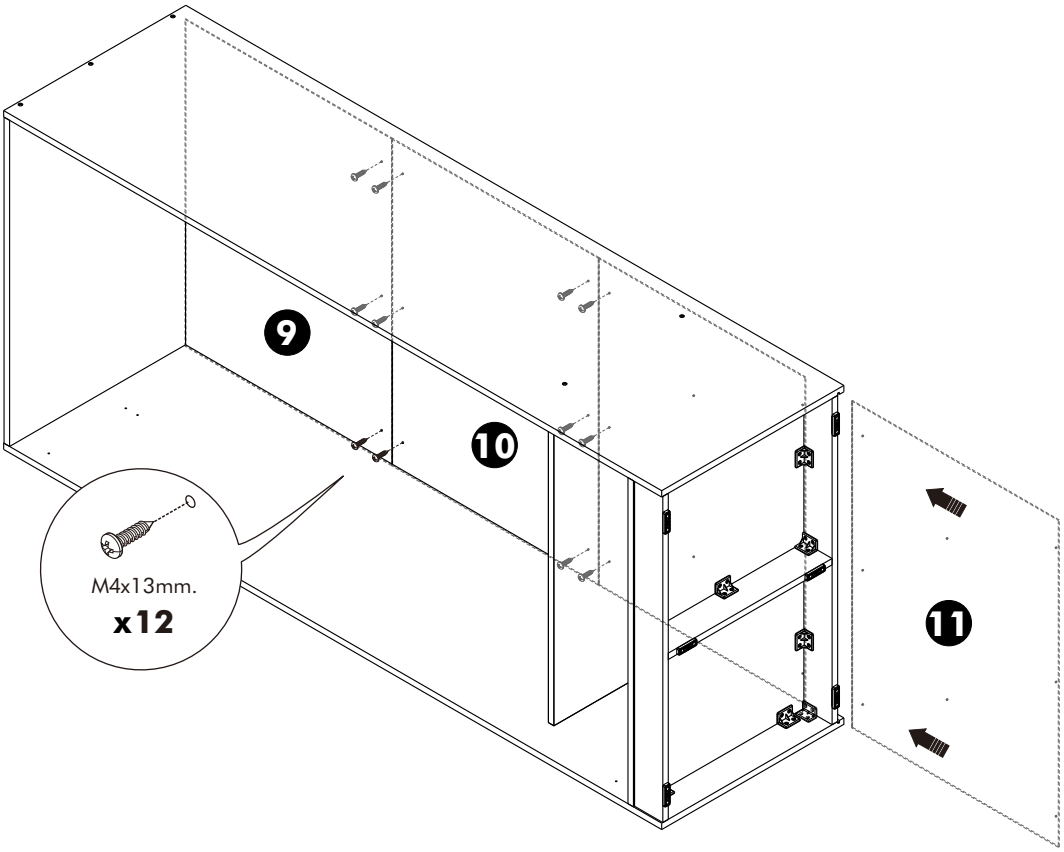

4.

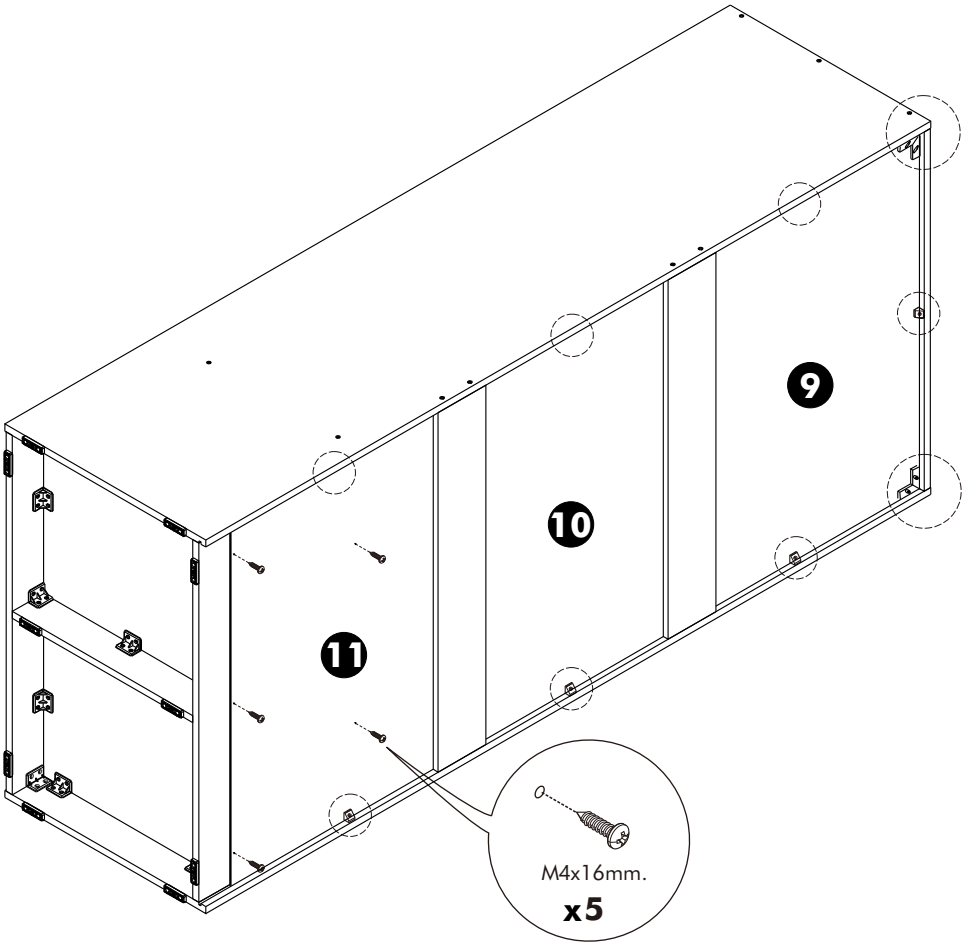

5.

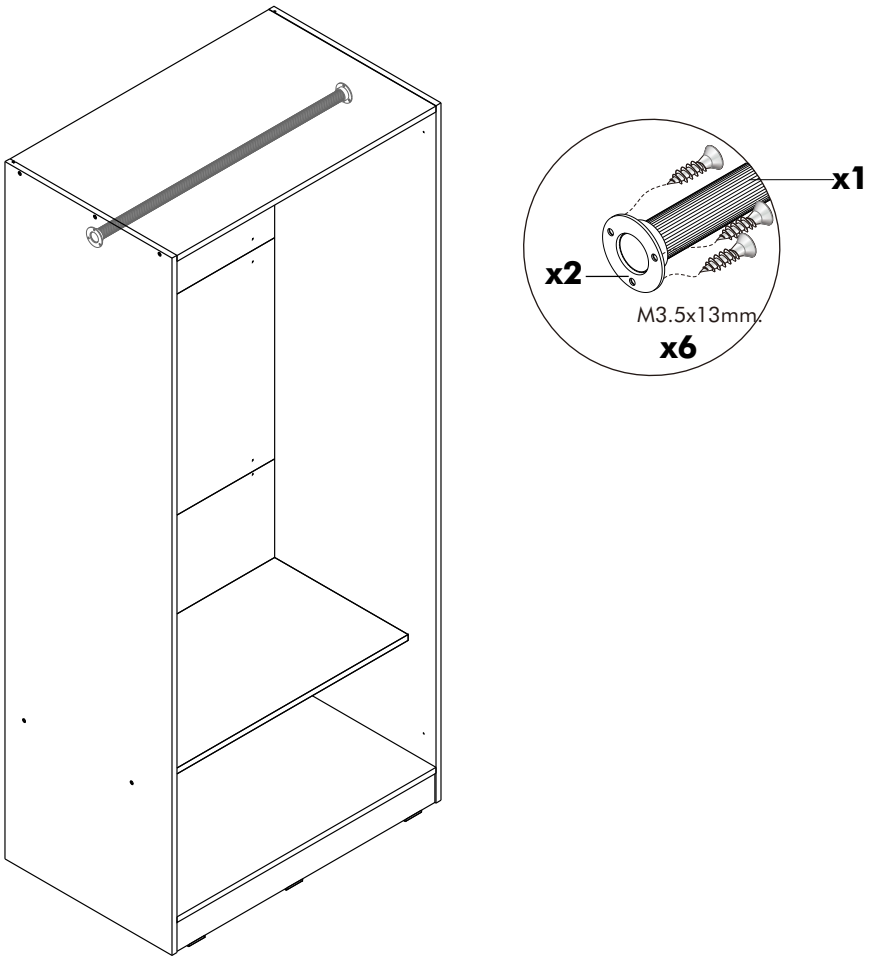
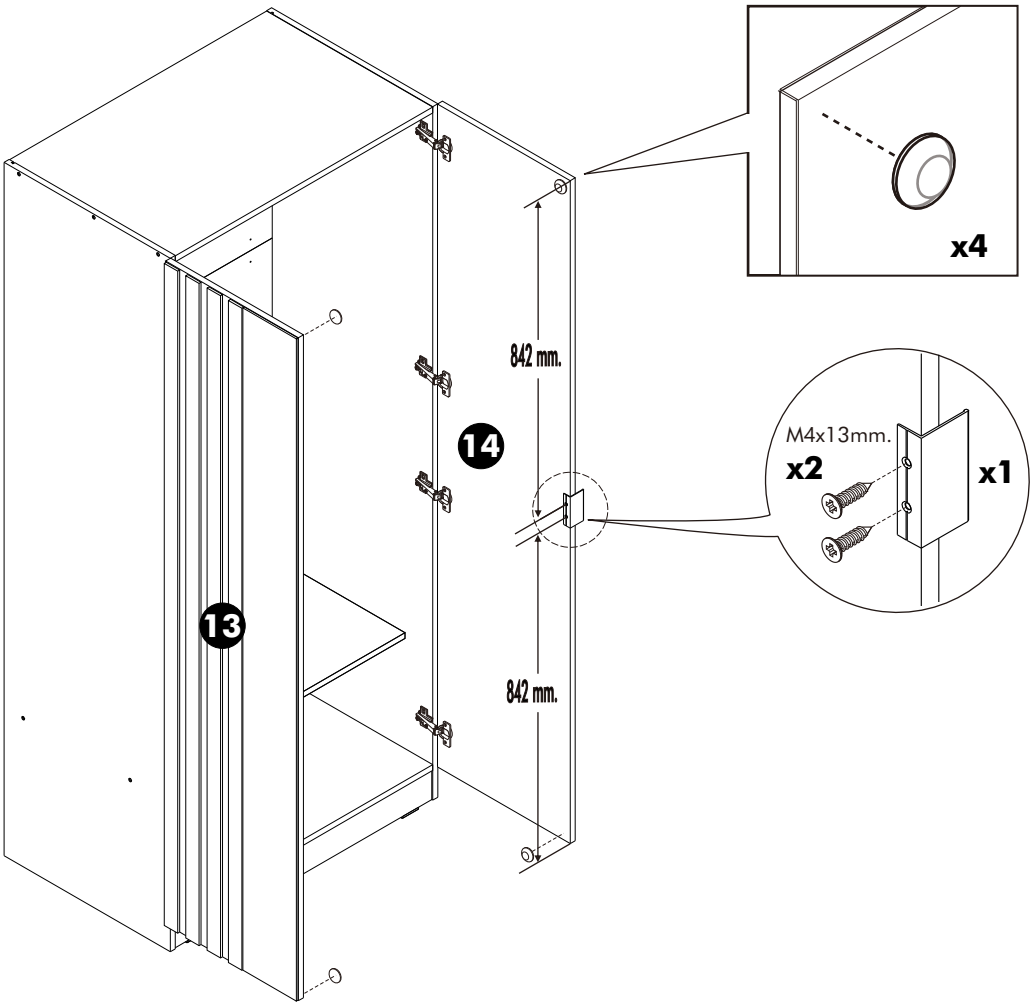
6.