SHERRIN

Wardrobe 2 door H 160 cm

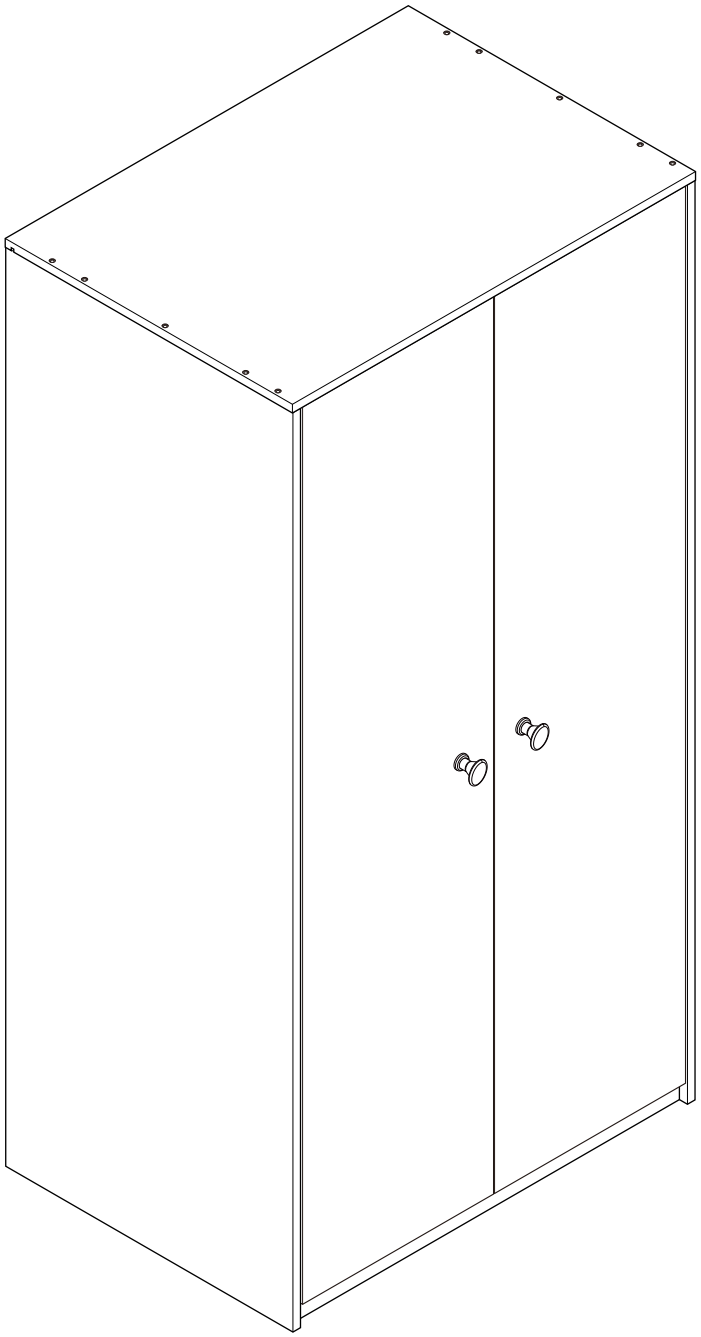

Indexlivingmall

CONNECT SYSTEM

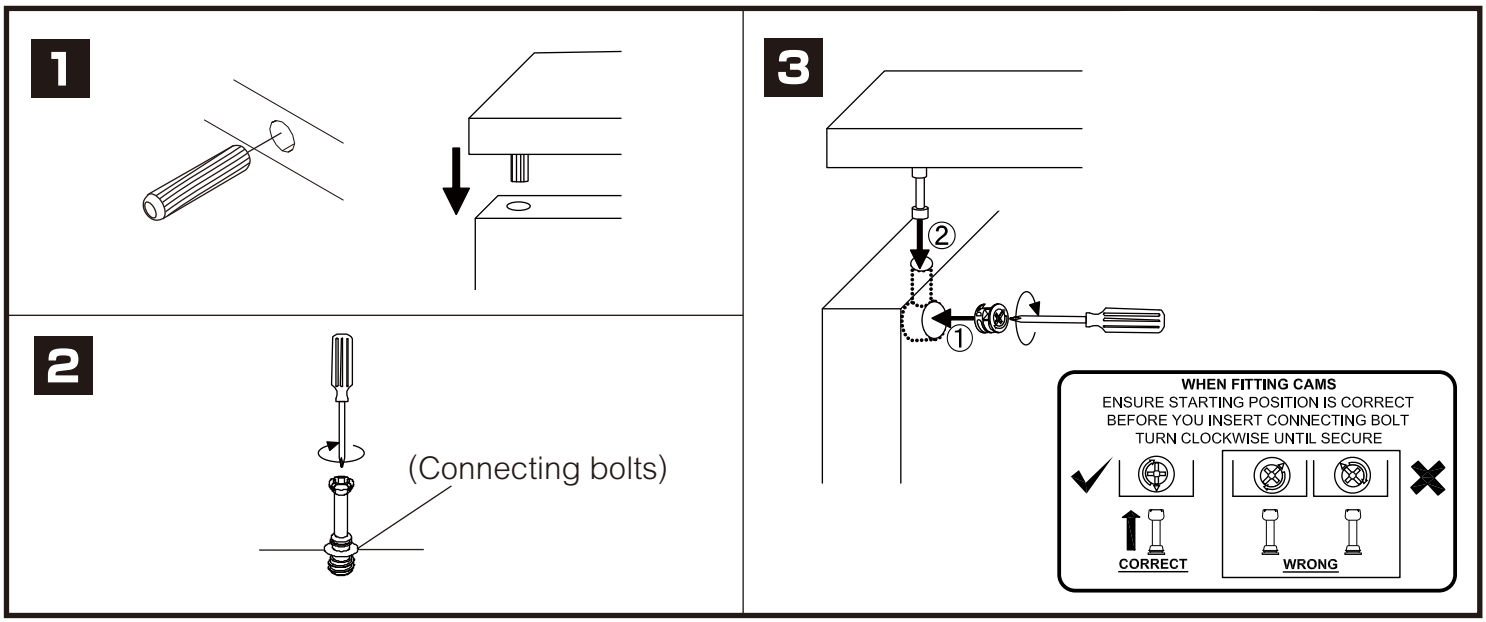

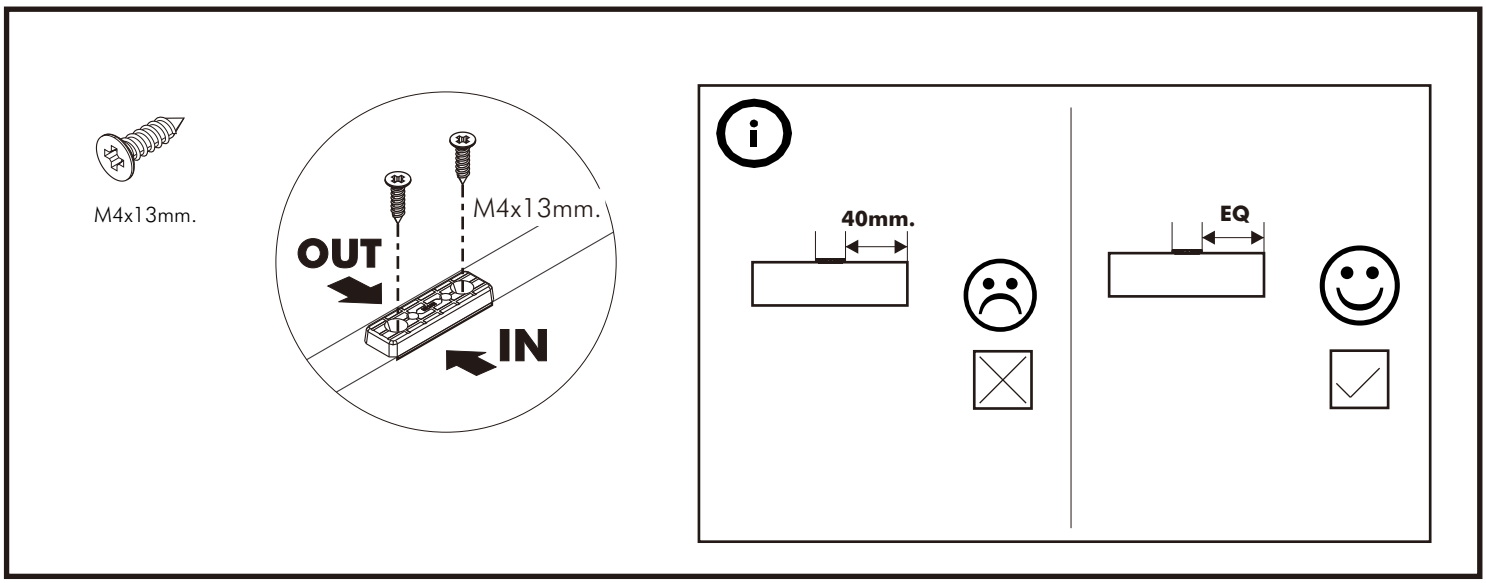

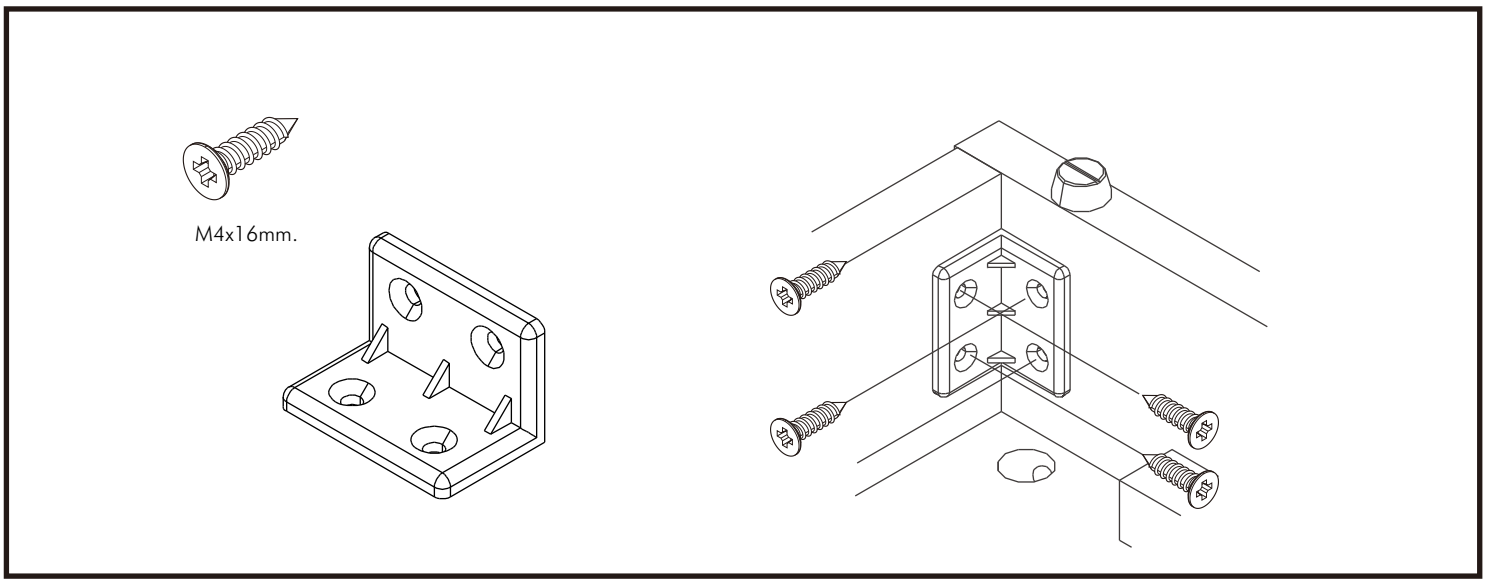

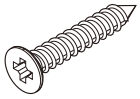

M3.5x20mm.

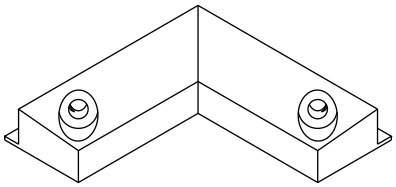

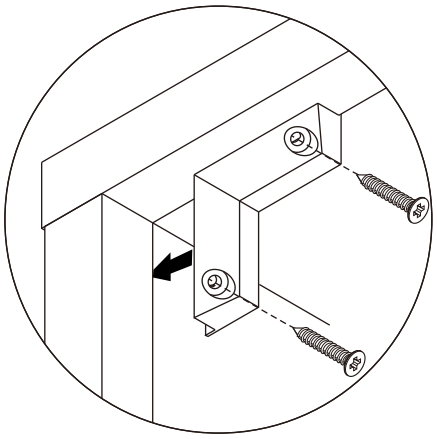

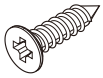

M4x16mm.

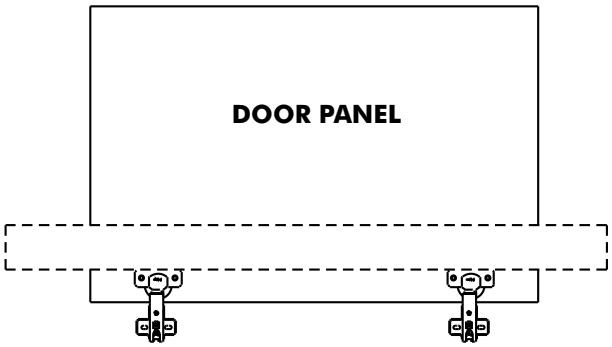

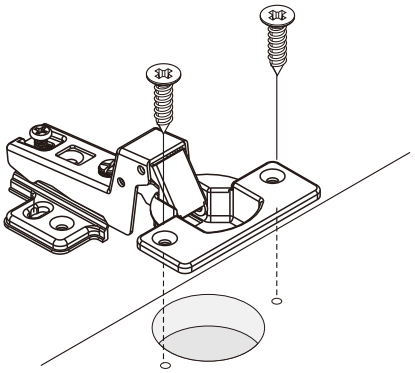

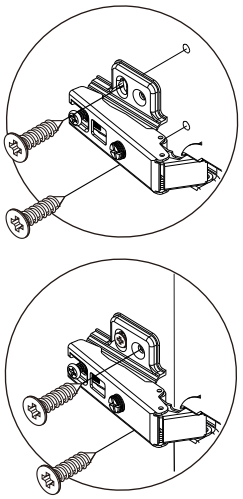

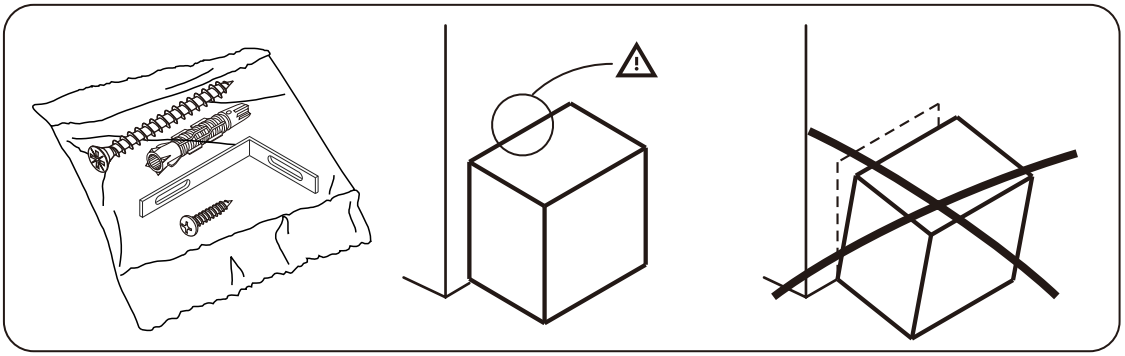

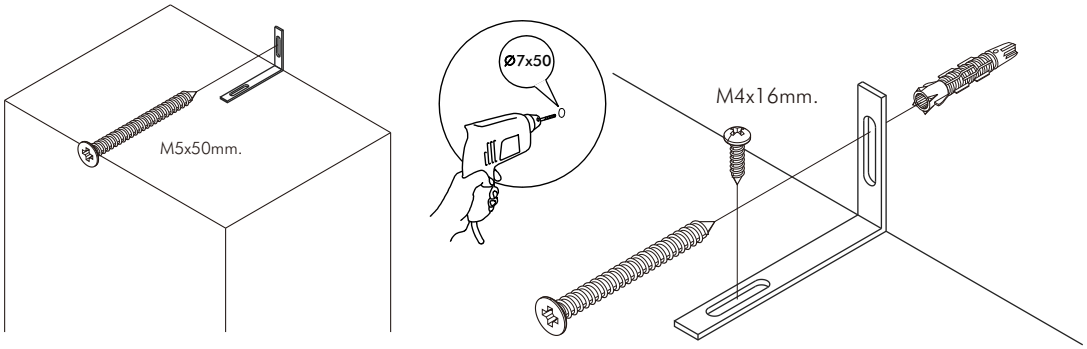
M5x50mm.
Ø7x50
M4x16mm.

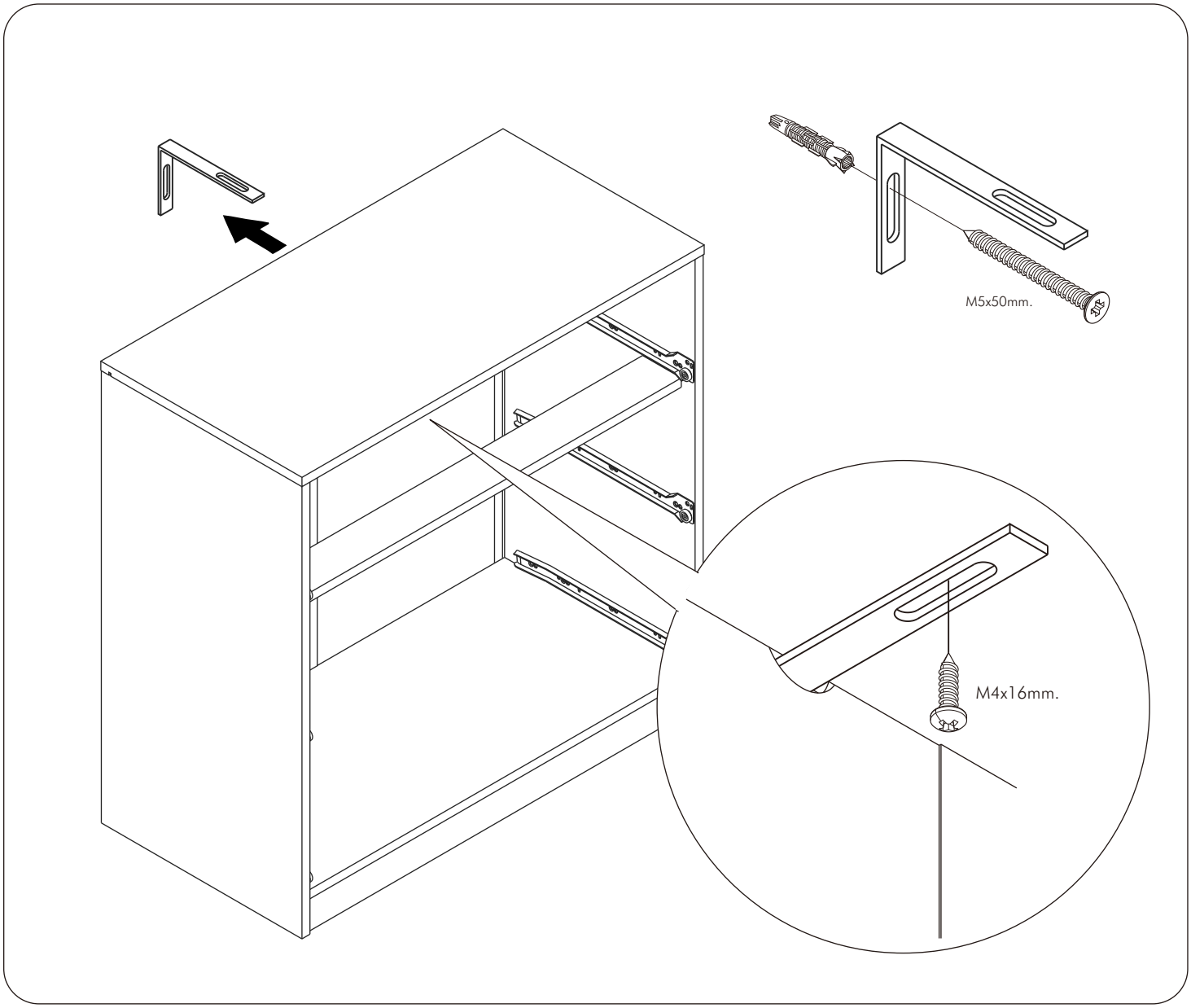
M5x50mm.
M4x16mm.

■ มาตรฐาน การระบุสินค้าที่ต้องยึด Fitting กันล้ม (Safety Fitting) ***หมายเหตุ สินค้าที่เป็นชุดเด็ก ให้ติดตั้ง Fitting กันล้มทุกตัว***

■ ติดตั้งฉากกันล้มกับตู้สูง (ตั้งแต่ 2 m.ขึ้นไป)

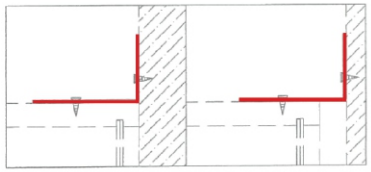

ติดตั้งชนผนัง ติดตั้งลอยหลบบัว

■ หมวด ตู้บานเปิด / ตู้บานเปิด + ช่องโล่ง

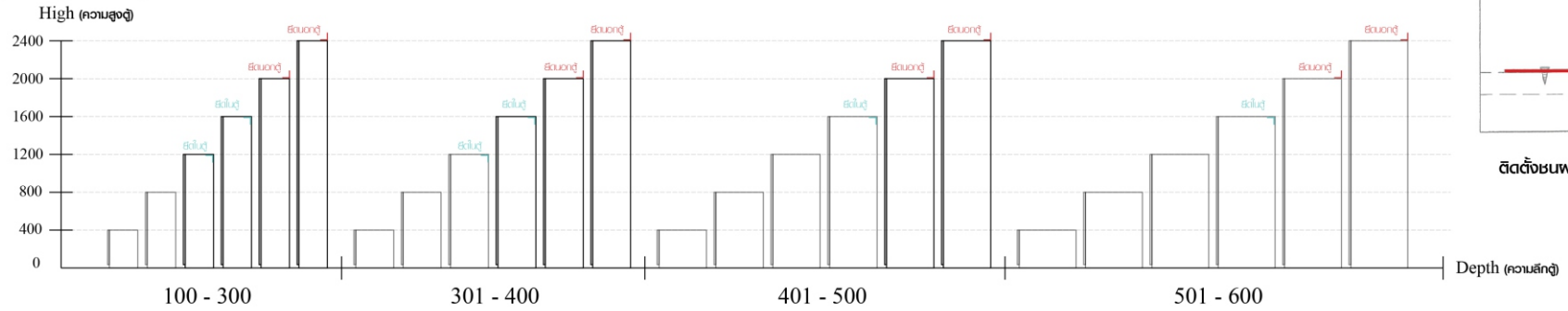

ความสูงตั้งแต่ 1200 ขึ้นไป ลึกไม่เกิน 300 | ความสูงตั้งแต่ 1600 ขึ้นไป ลึกไม่เกิน 400 | ความสูงตั้งแต่ 1600 ขึ้นไป ลึกไม่เกิน 500 | ความสูงตั้งแต่ 1600 ขึ้นไป ลึกไม่เกิน 600

■ ติดตั้งฉากกันล้มกับตู้เตี้ย (น้อยกว่า 2 m.)

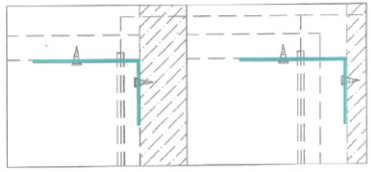

ติดตั้งชนผนัง ติดตั้งลอยหลบบัว

■ หมวด ตู้ลิ้นชัก / ตู้ลิ้นชัก + ช่องโล่ง / ตู้ลิ้นชัก + บานเปิด / ตู้ลิ้นชัก + บานสไลด์

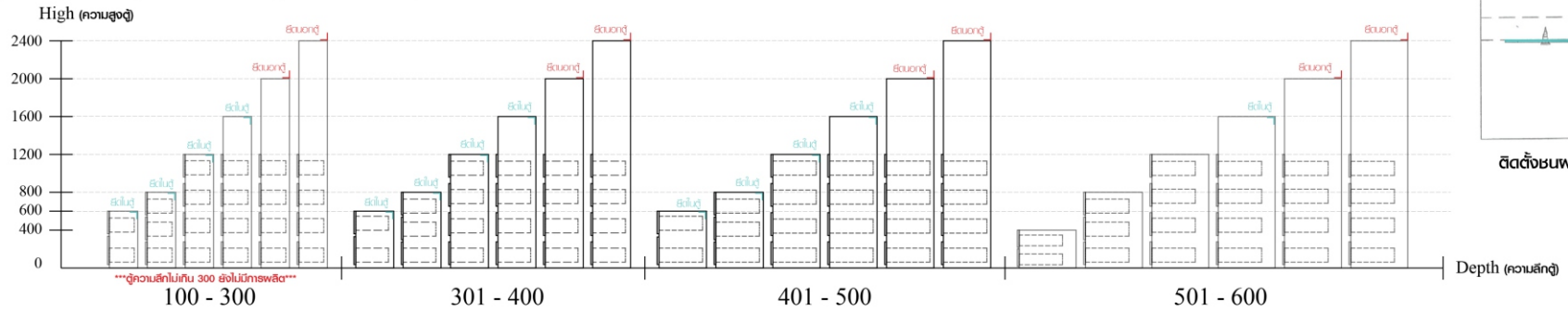

ความสูงตั้งแต่ 600 ขึ้นไป ลึกไม่เกิน 300 | ความสูงตั้งแต่ 600 ขึ้นไป ลึกไม่เกิน 400 | ความสูงตั้งแต่ 600 ขึ้นไป ลึกไม่เกิน 500 | ความสูงตั้งแต่ 1600 ขึ้นไป ลึกไม่เกิน 600

■ หมวด ตู้บานสไลด์ / ตู้โล่ง

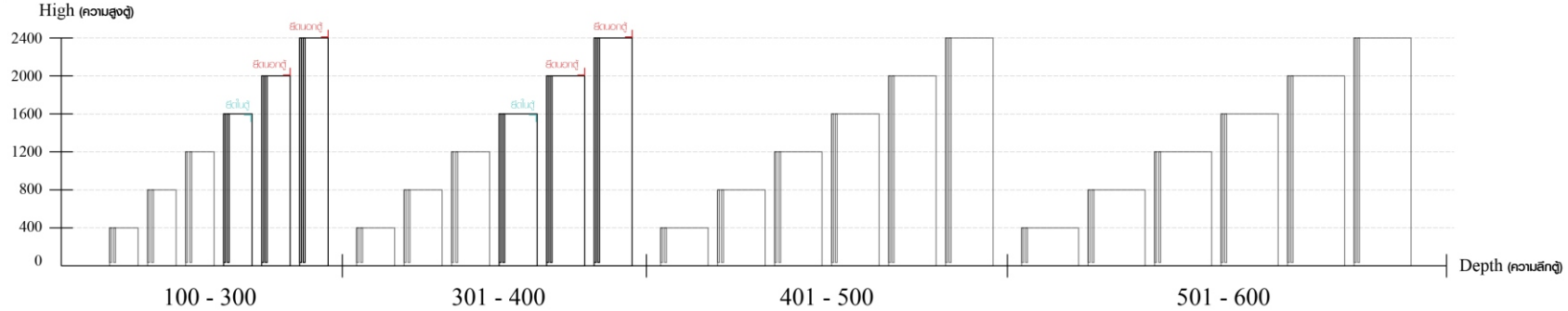

ความสูงตั้งแต่ 1600 ขึ้นไป ลึกไม่เกิน 300 | ความสูงตั้งแต่ 1600 ขึ้นไป ลึกไม่เกิน 400

HARDWARE

-BODY SET

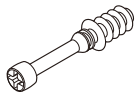

x 2

x 2

x 8

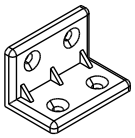

x 15

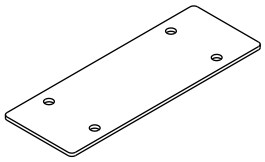

x 2

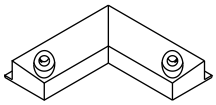

x 2

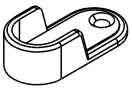

x 2

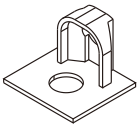

x 4

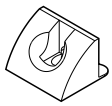

x 4

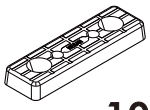

x 10

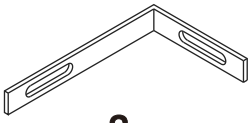

x 2

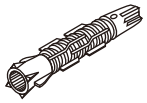

x 2

M3.5x13mm.

x 12

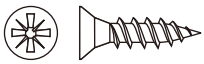

M4x16mm.

x 84

M3.5x20mm.

x 8

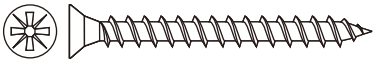

M4x40mm.

x 10

M5x50mm.

x 2

M4x13mm.

x 2

M4x16mm.

x 7

HARDWARE

-DOOR SET

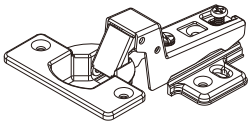

x 6

M4x16mm.

x 36

x 2

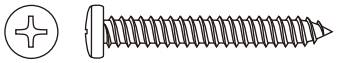

6x1 1/4"

x 2

x 4

ASSEMBLY

-BODY SET

1.

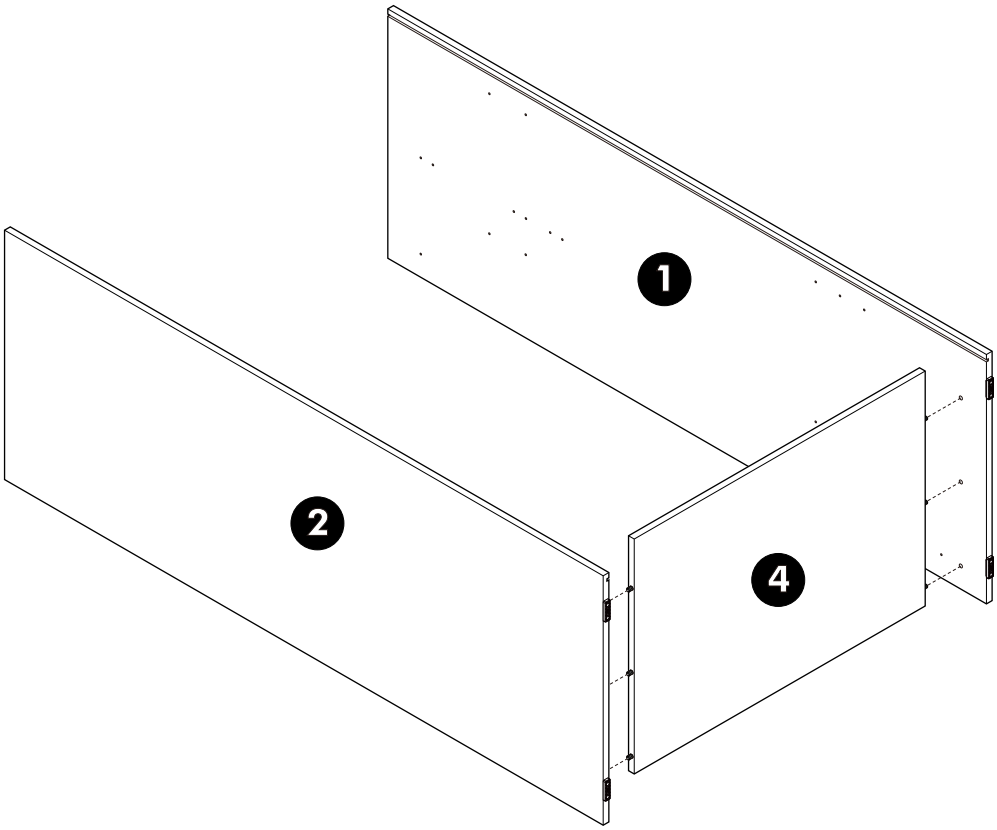

2.

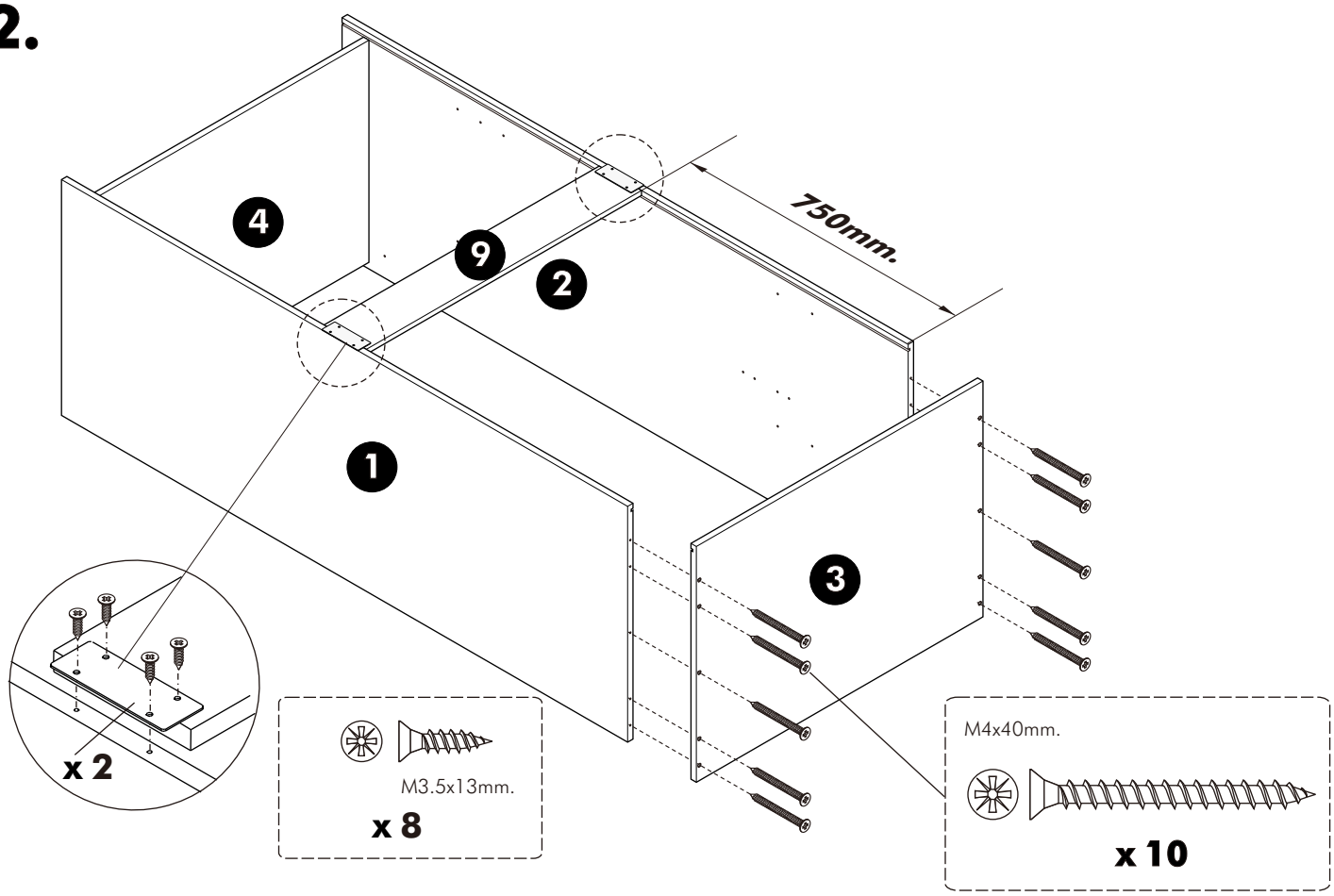

3.

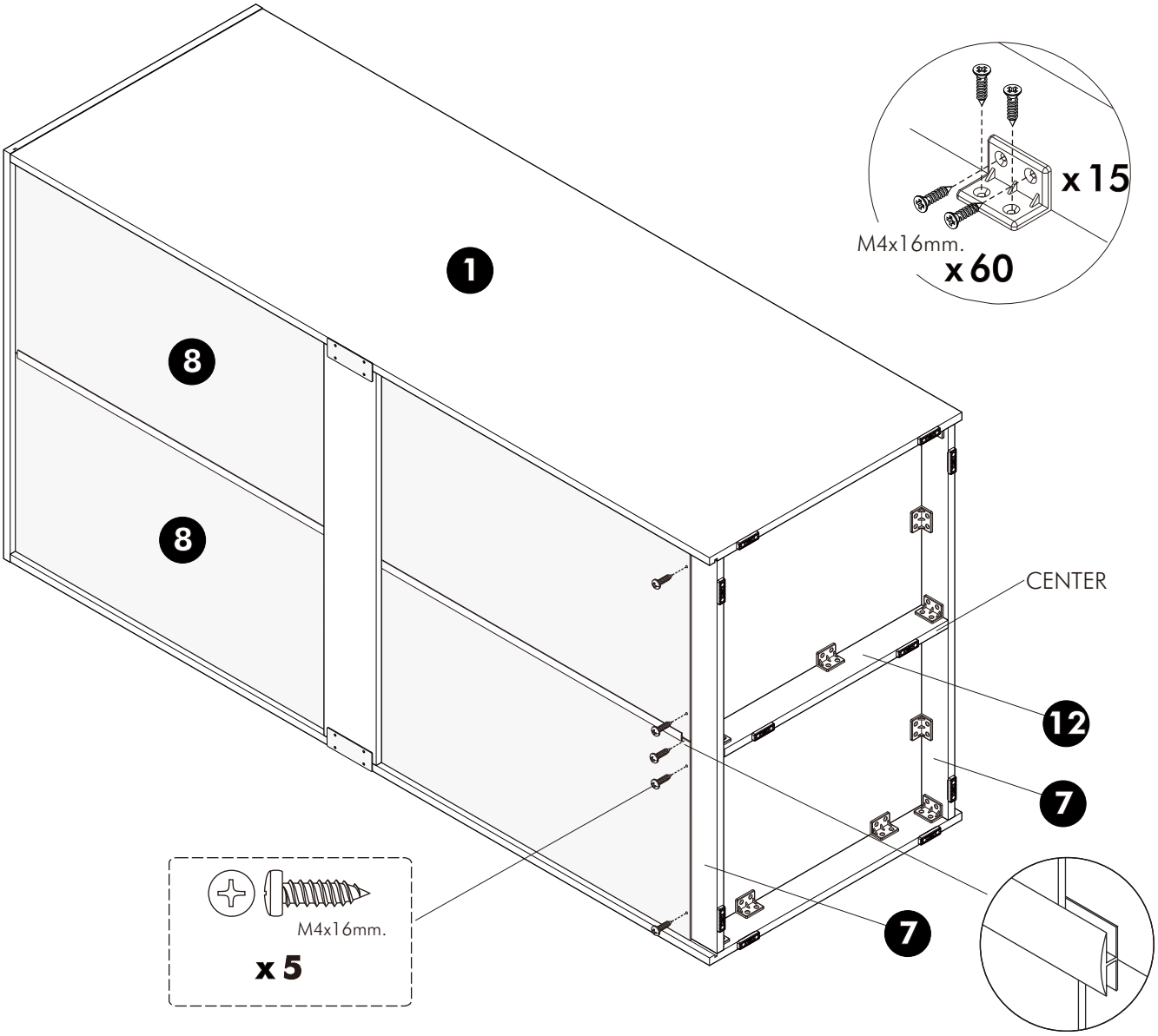

4.

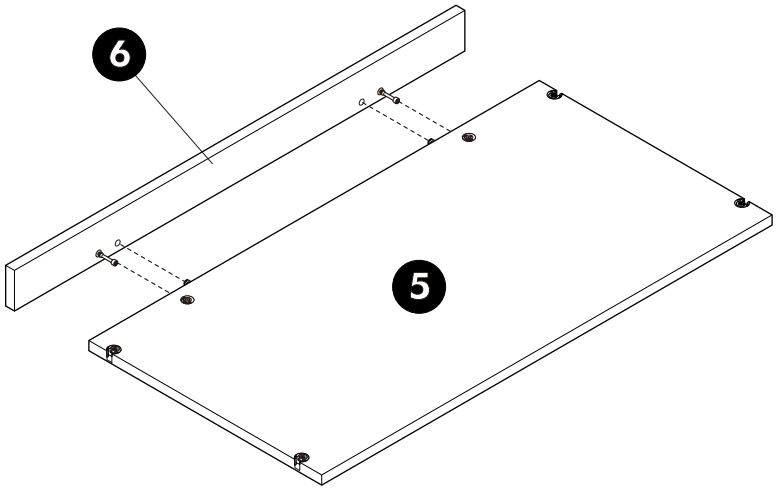

5.

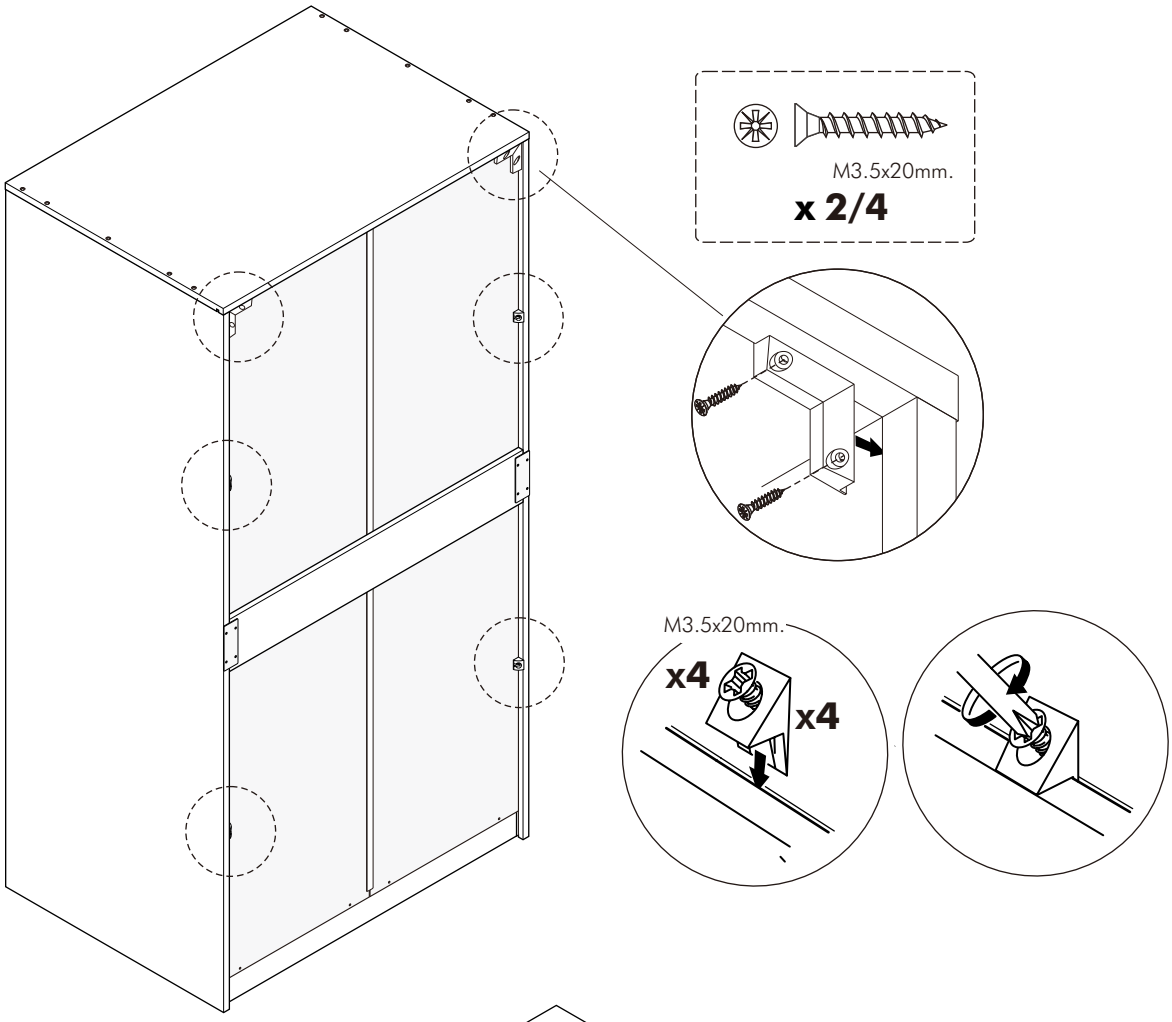
M3.5x20mm.
x 2/4
M3.5x20mm.
x4
x4

6.

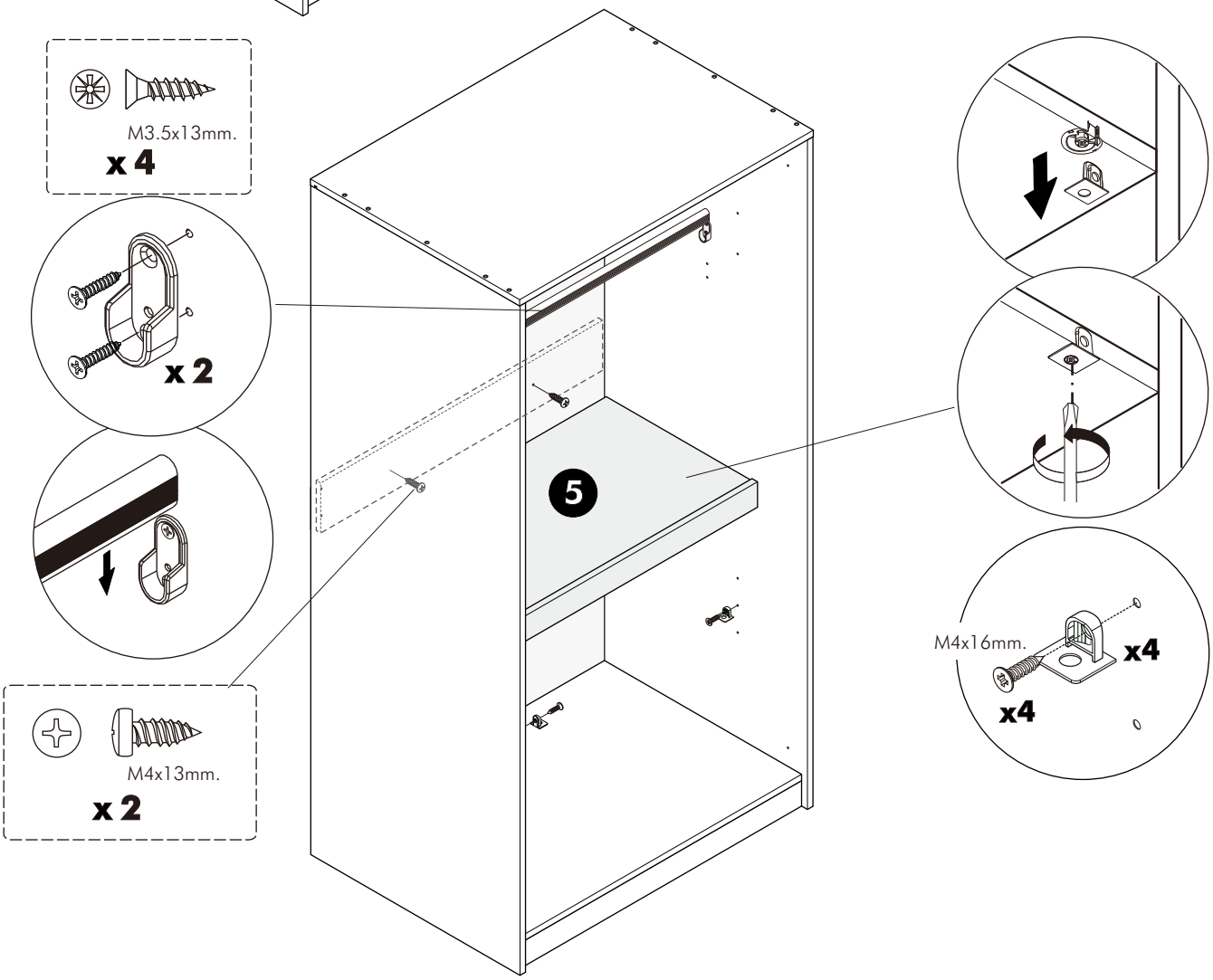
M3.5x13mm.
x 4
x 2
5
M4x13mm.
x 2
M4x16mm.
x4
x4

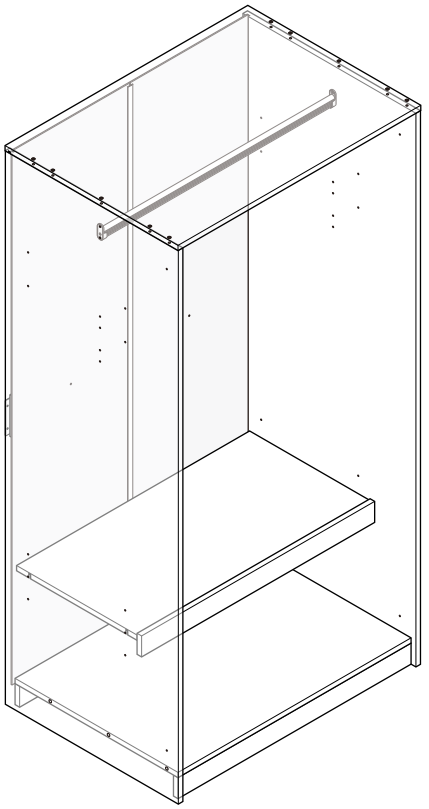

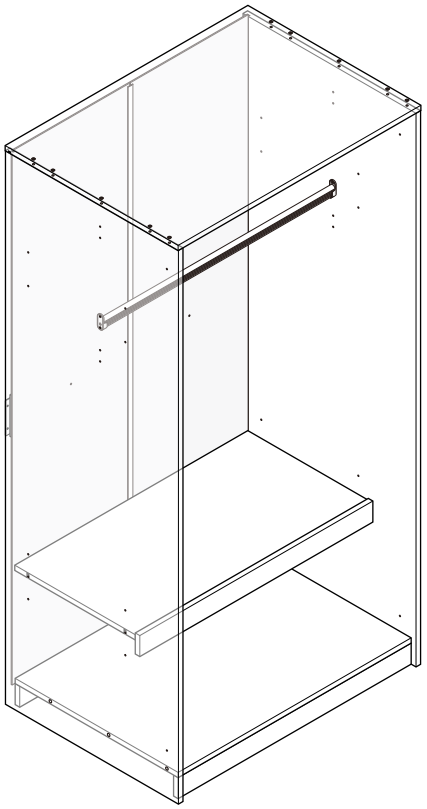

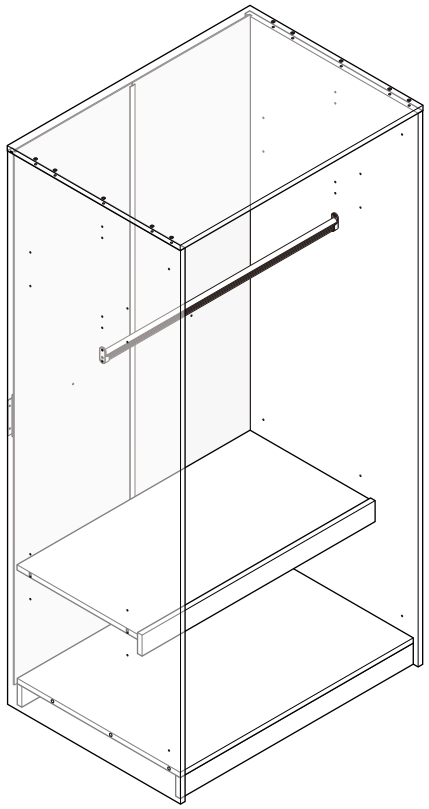

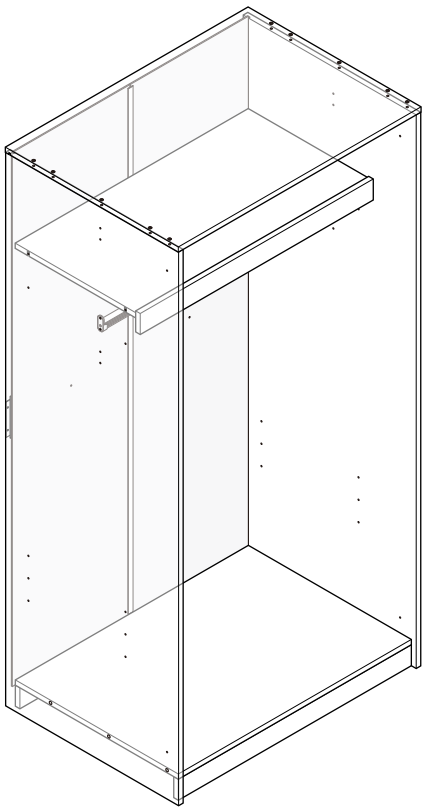

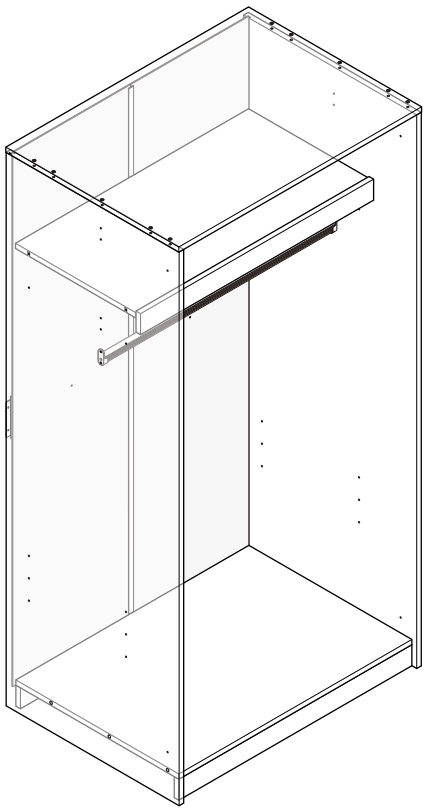

ASSEMBLY
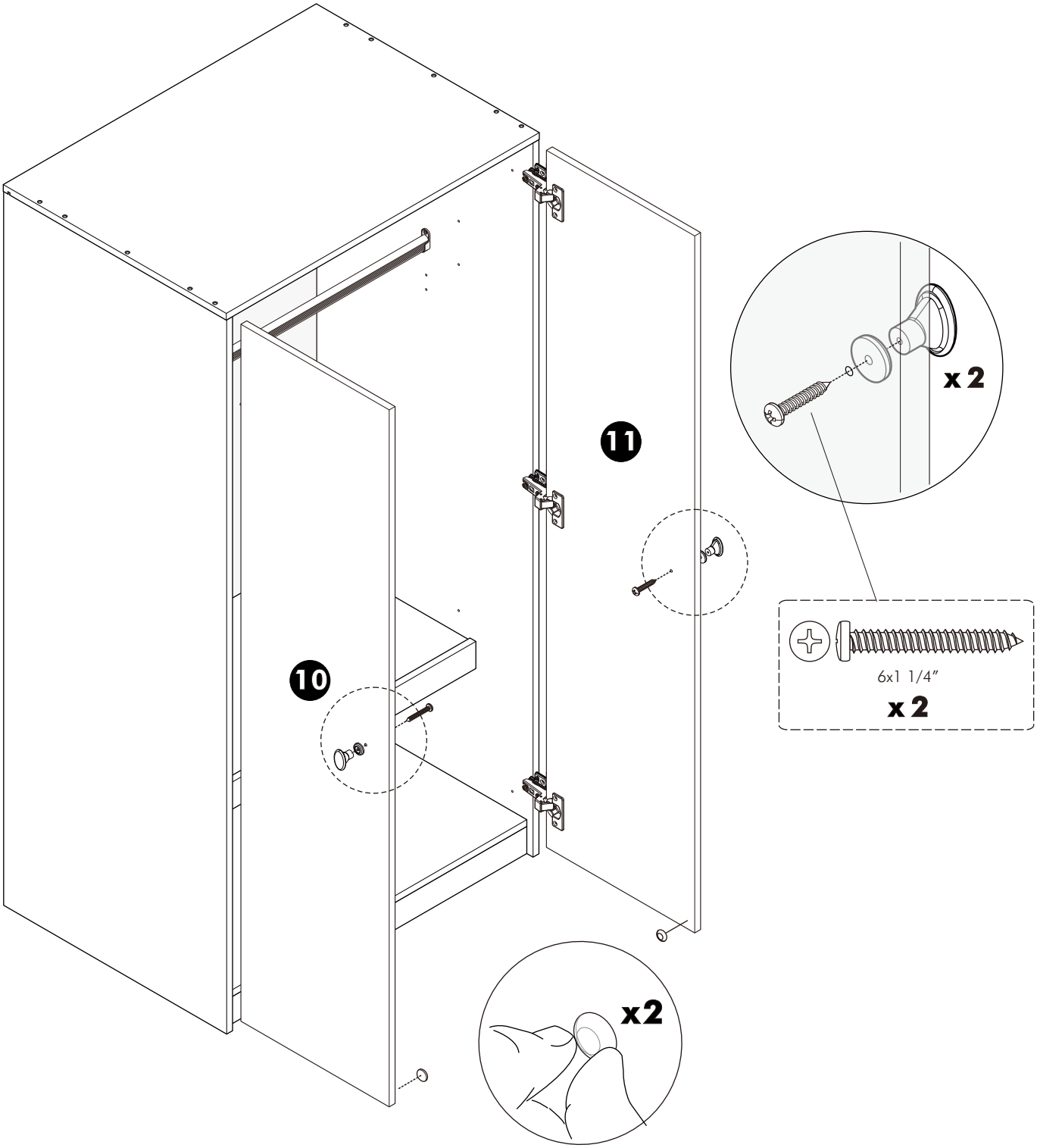
-DOOR SET