PLUS KORAT

โต๊ะอาหาร 160093702 (L400)

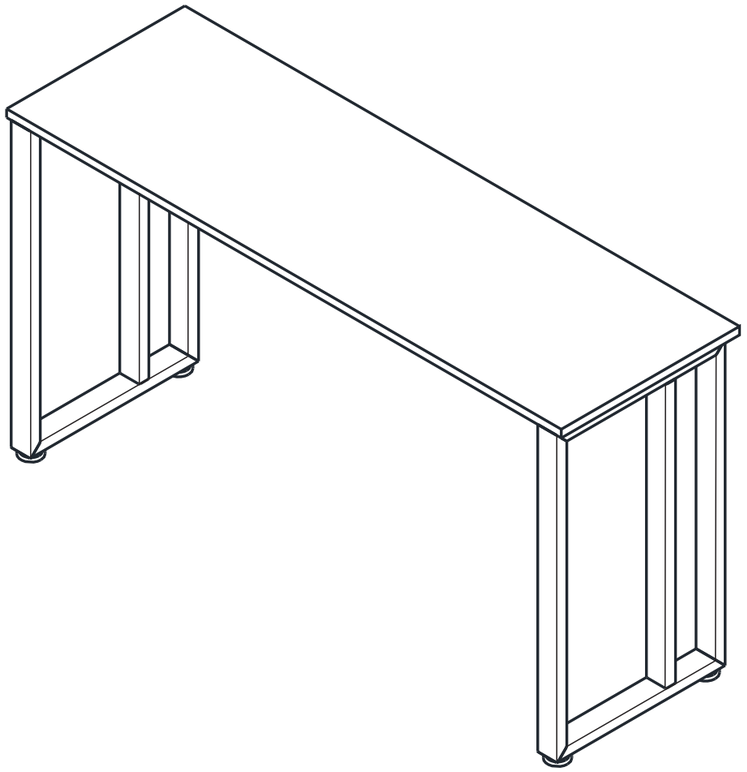

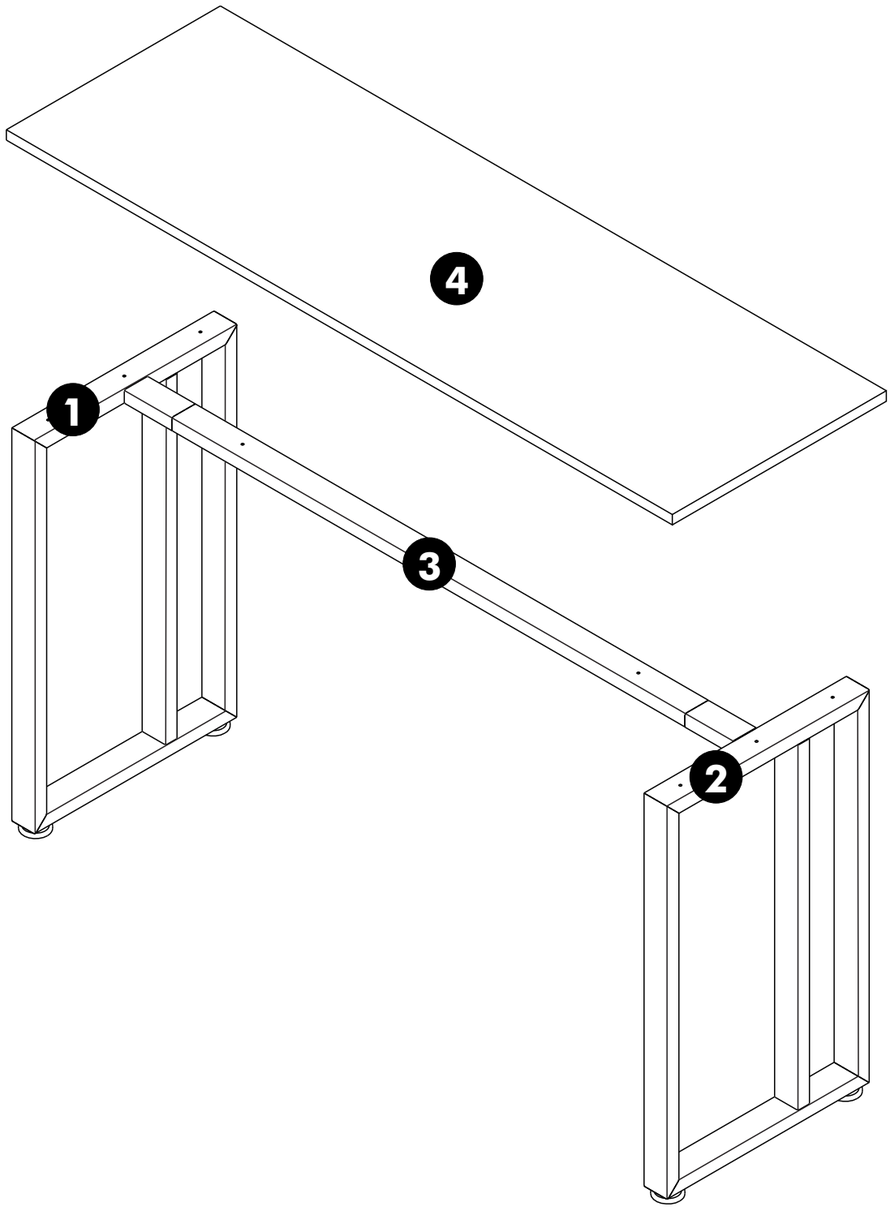

150222-0 160093702 (L400)