PJ. RESERVE 61-2

ตู้สูง (N221)

160087841

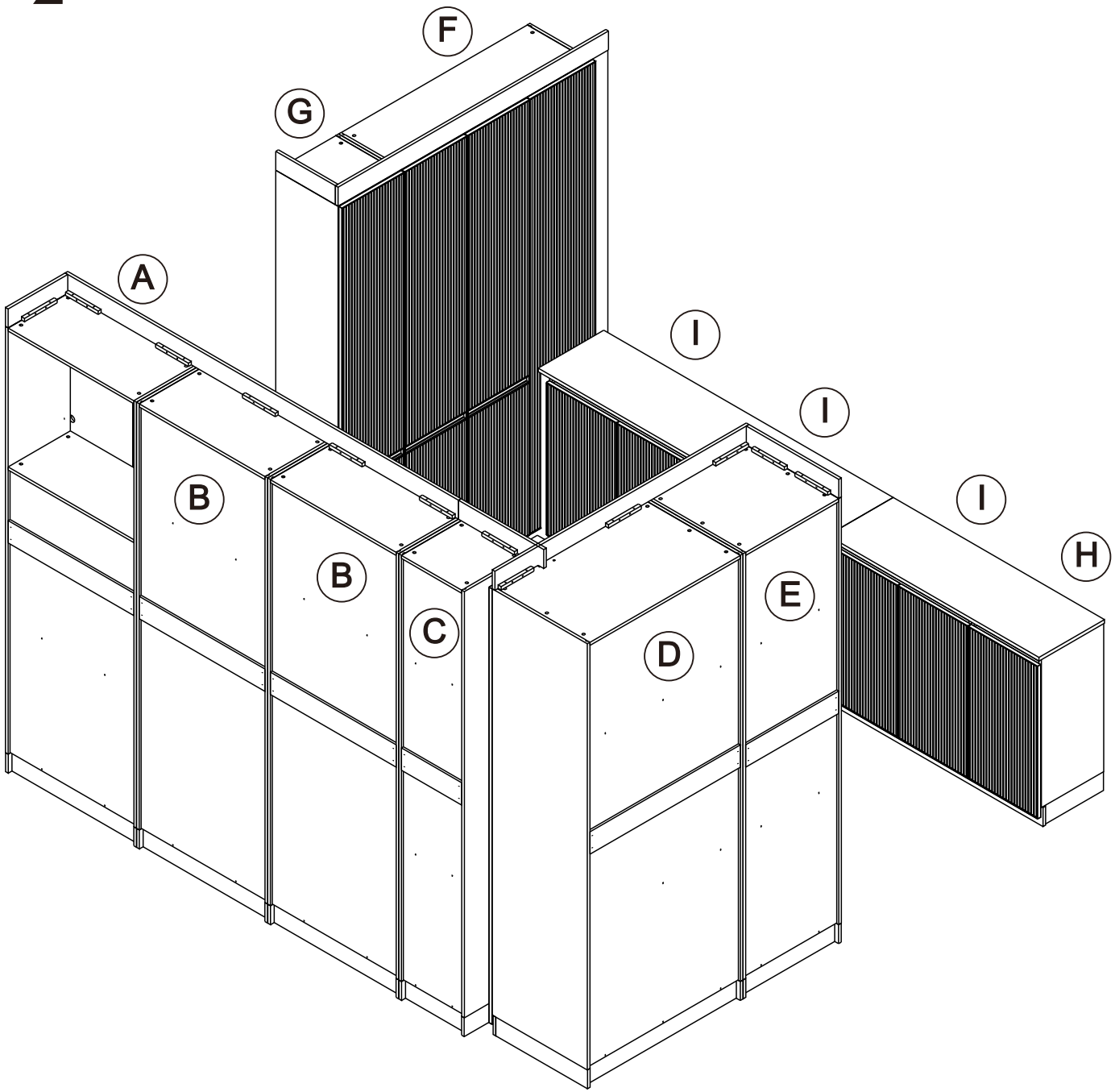

110322-0

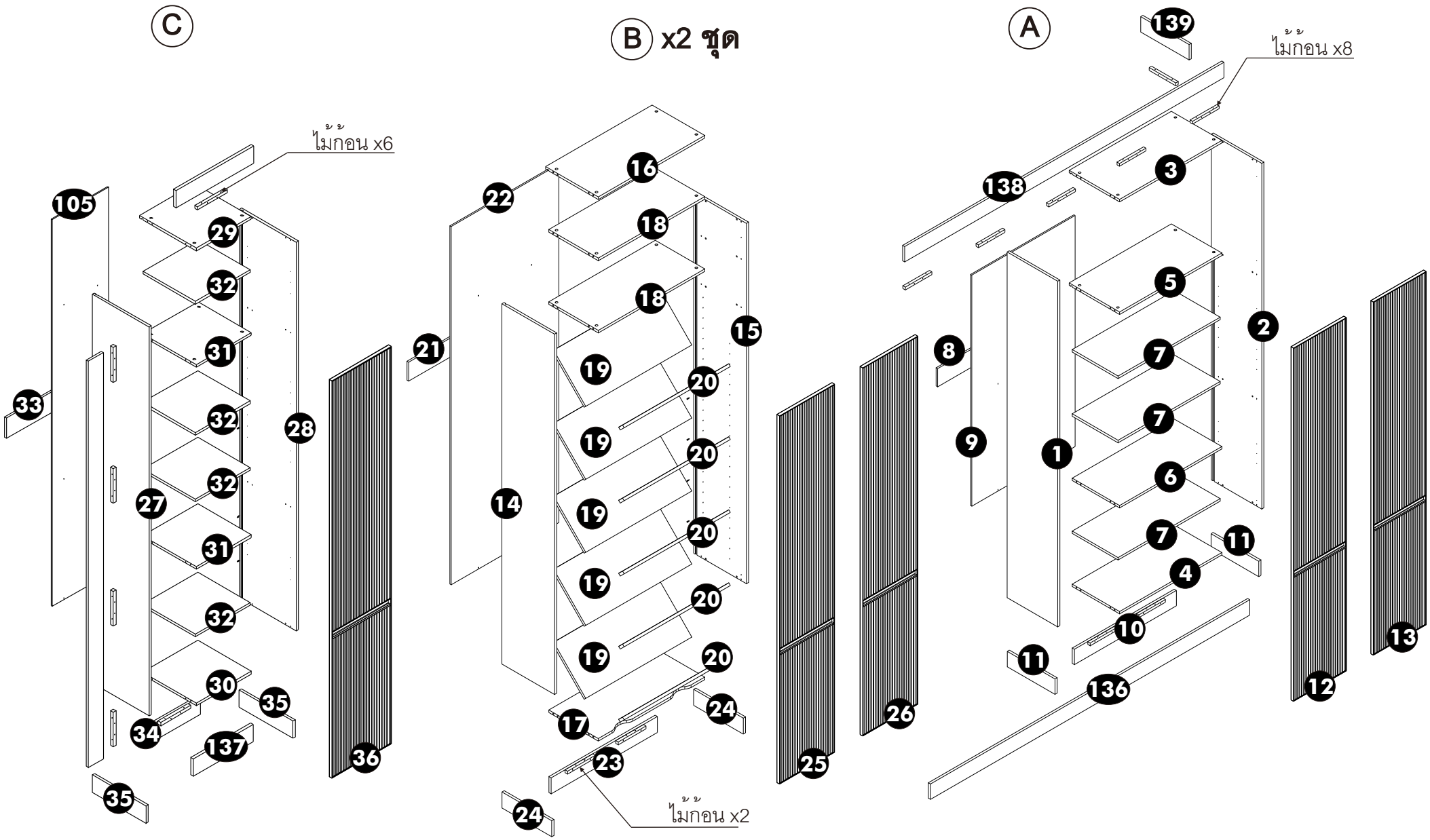
C
B x2 ชุด
A
ไม้ก๊อน x6
ไม้ก๊อน x8
ไม้ก๊อน x2
105
29
32
31
33
28
27
30
35
34
137
36
22
16
18
21
15
19
20
14
17
23
24
25
26
139
138
3
5
2
8
7
9
1
6
11
4
10
136
12
13

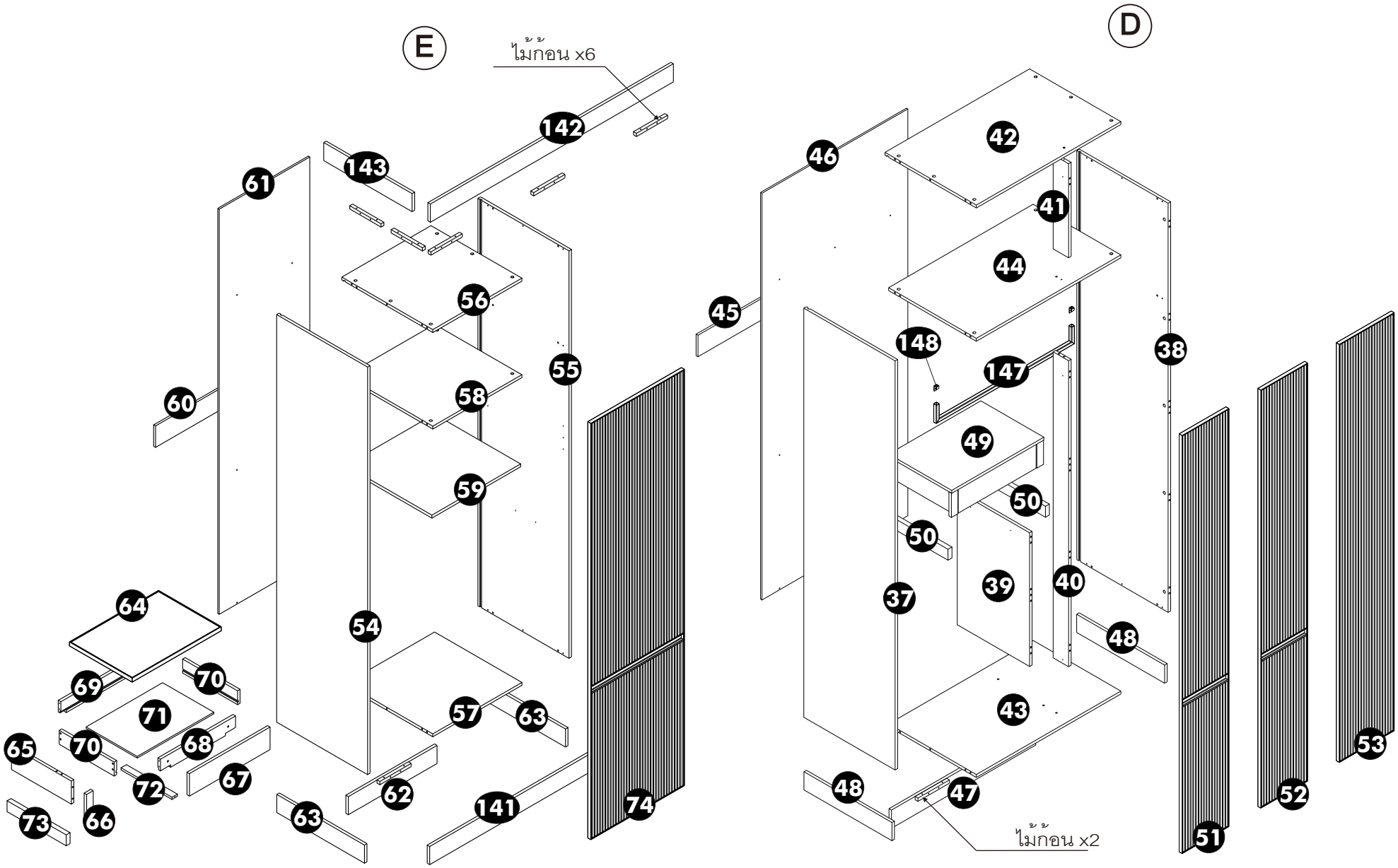
E
ไม้ก๊อน x6
142
143
61
56
55
60
58
59
64
54
69
70
71
57
63
65
70
68
72
67
66
73
63
62
141
74
D
46
42
41
44
45
148
147
38
49
50
50
39
40
37
48
43
48
47
ไม้ก๊อน x2
51
52
53

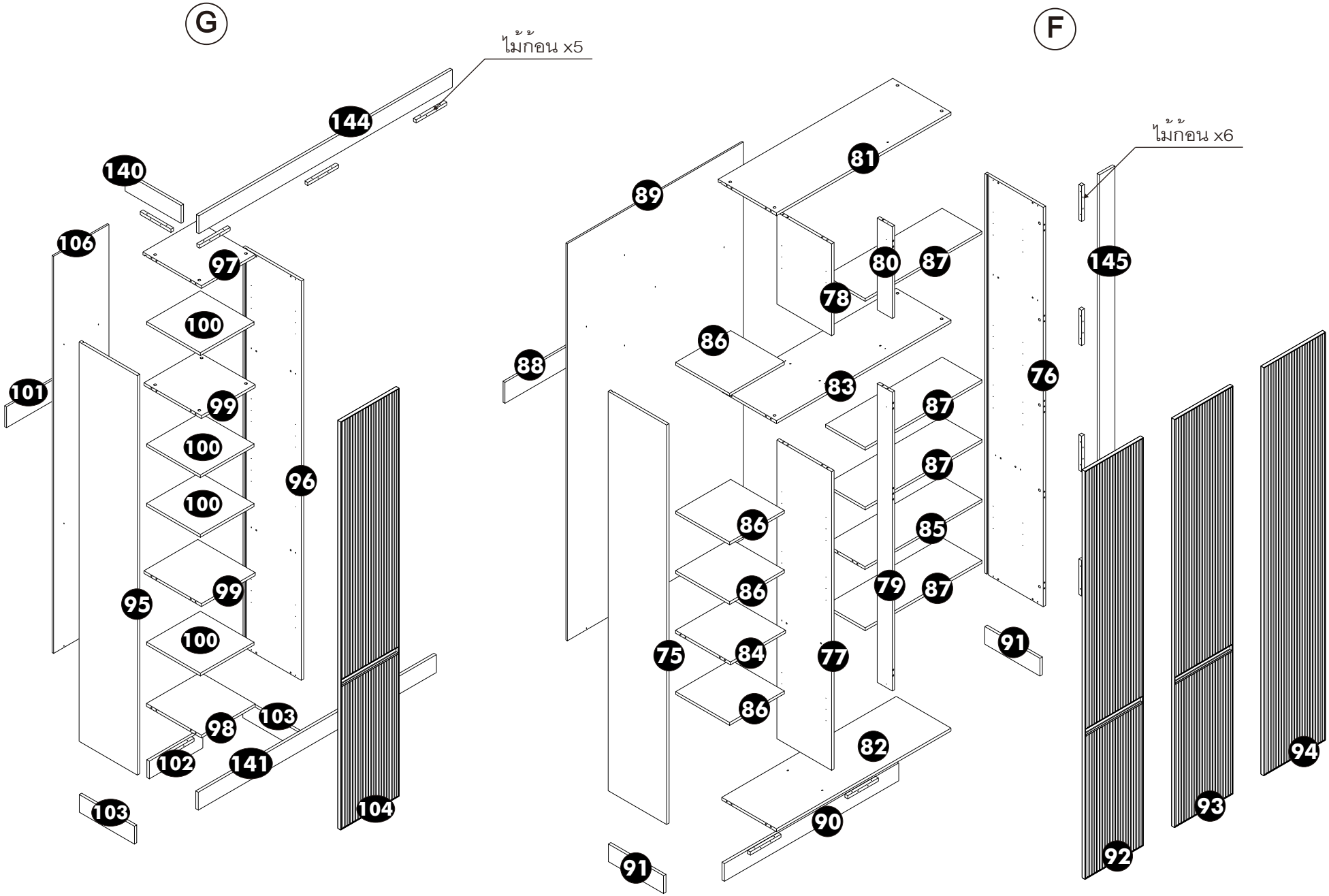
G
F
ไม้ก้อน x5
ไม้ก้อน x6
144
140
106
97
100
101
99
100
96
100
99
95
100
103
98
102
141
103
104
89
81
80
87
78
86
88
83
76
87
87
86
85
86
79
87
91
75
84
77
86
82
90
91
145
94
93
92

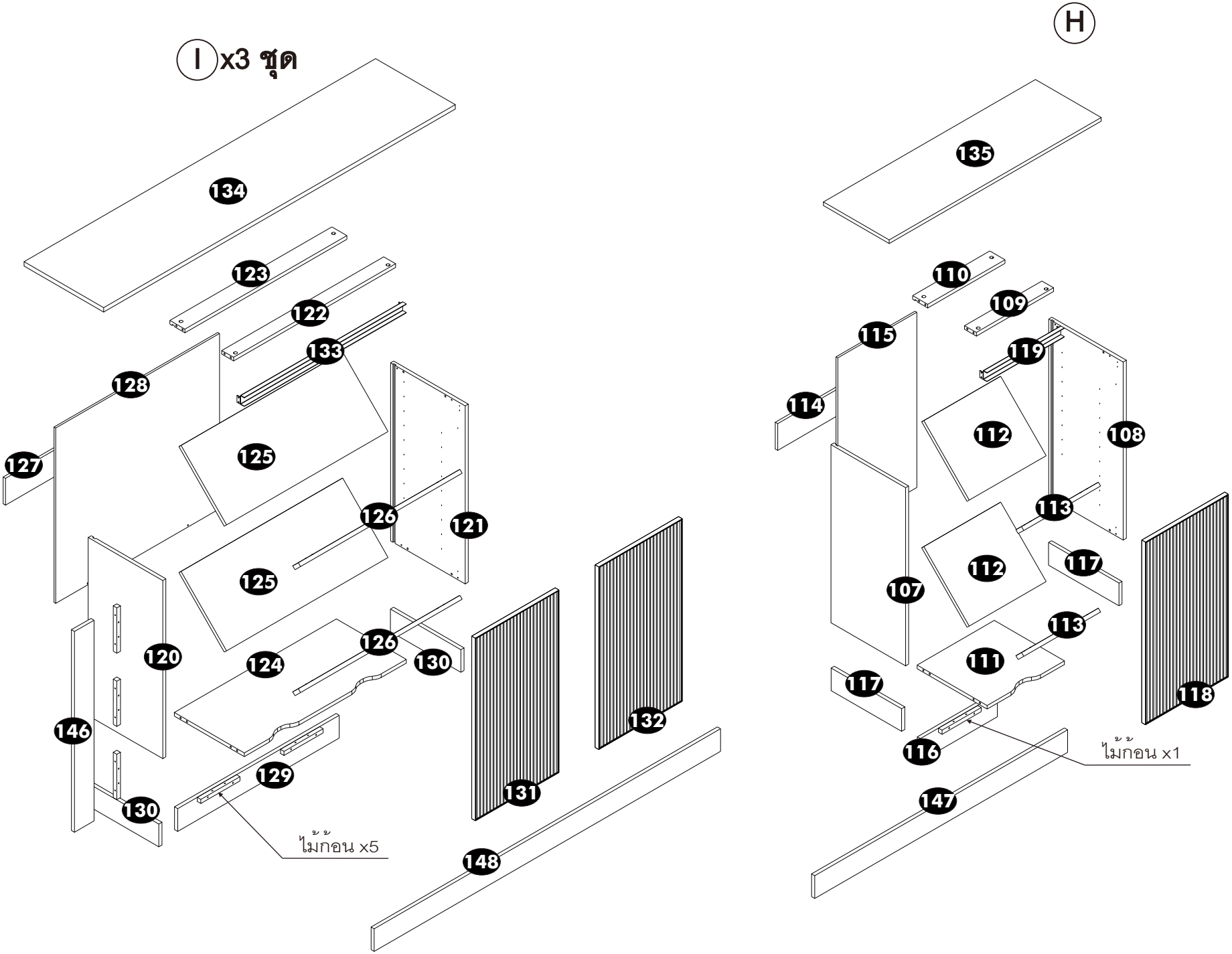
I x3 ชุด
134
123
122
133
128
127
125
126
121
125
120
124
126
130
146
129
130
131
132
148
ไม้ก๊อน x5
H
135
110
109
115
119
114
112
108
113
112
117
107
113
111
117
118
116
ไม้ก๊อน x1
147